Leader in Electrics & Automation

Meta-MEC

接触器和过载继电器

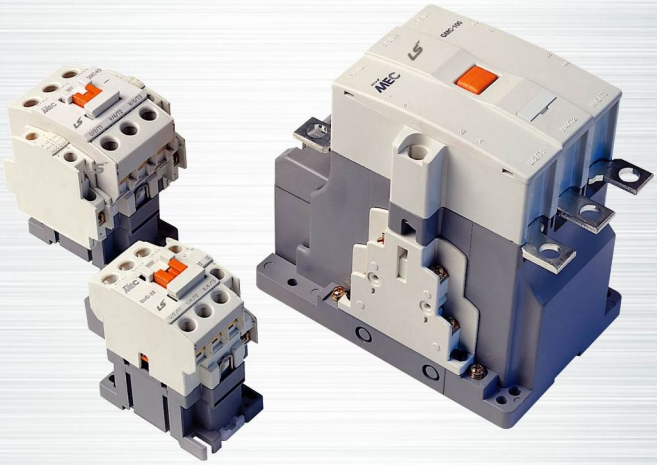

电力设备

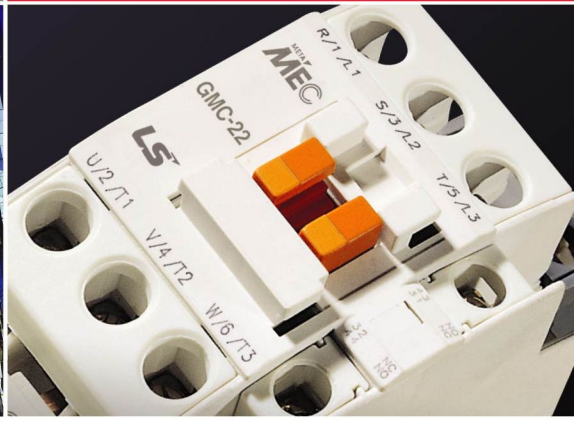

LS Industrial Systems
New Name of LG Industrial Systems

LS产电
LS Industrial Systems

目录

微型接触器和热过载继电器

6A 9A 12A 16A

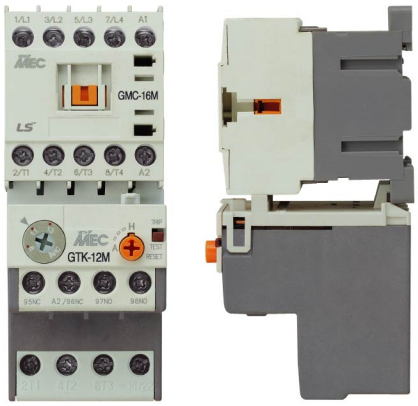

接触器和热过载继电器

9A ~ 800A

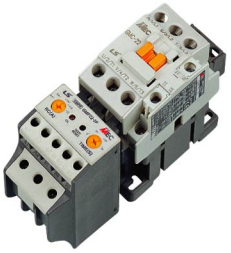

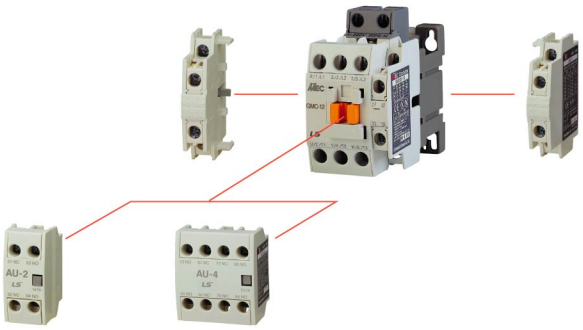

附件

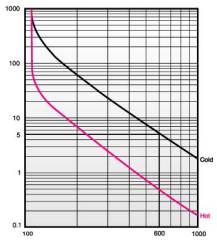

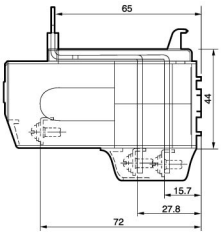

3极/4极接触器，最大800A

3-极 接触器

8个框架20个规格
交流/直流通用线圈

型号 (A)	6	9	12	16	18	22	32	40	50	65	75
功率 (kW, 400V)	2.2	4	5.5	7.5	7.5	11	15	18.5	22	30	37
NEMA size		00			0		1		2		

4-极 接触器

7个框架19个规格
交流/直流通用线圈
过载接触器可独立安装
主要附件和3极通用

85	100	125	150	180	220	300	400	600	800
45	55	60	75	90	132	160	220	330	440
3			4			5		6	

接触器及附件

85A以下接触器

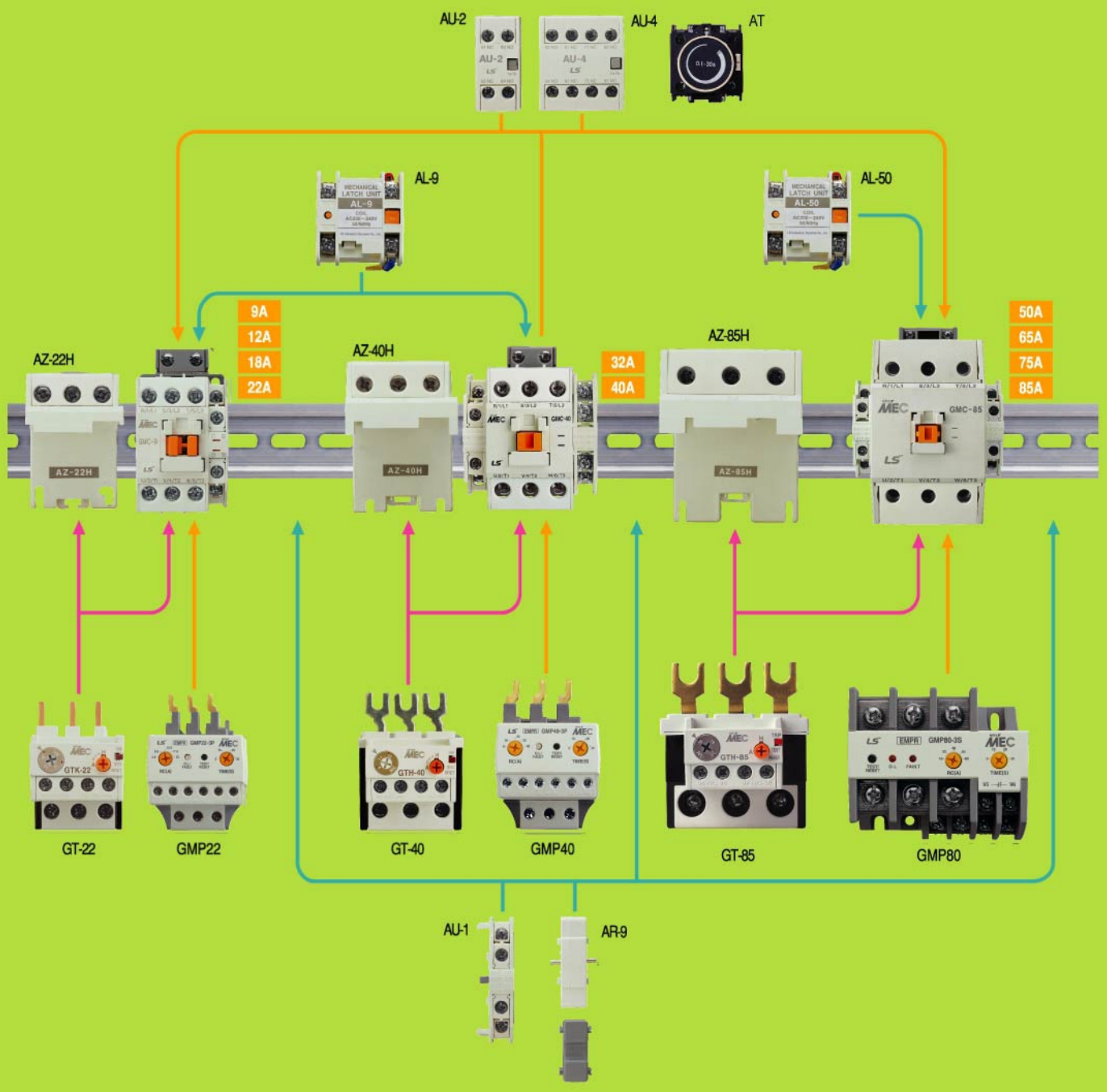

GM	GT	GMP	AU	AL	AZ	AR	AT	AP
接触器	双金属片式热过载继电器	电子式过载继电器	辅助触点	报警触点	独立安装单元	机械联锁单元	定时器	端子盖

100A~800A接触器

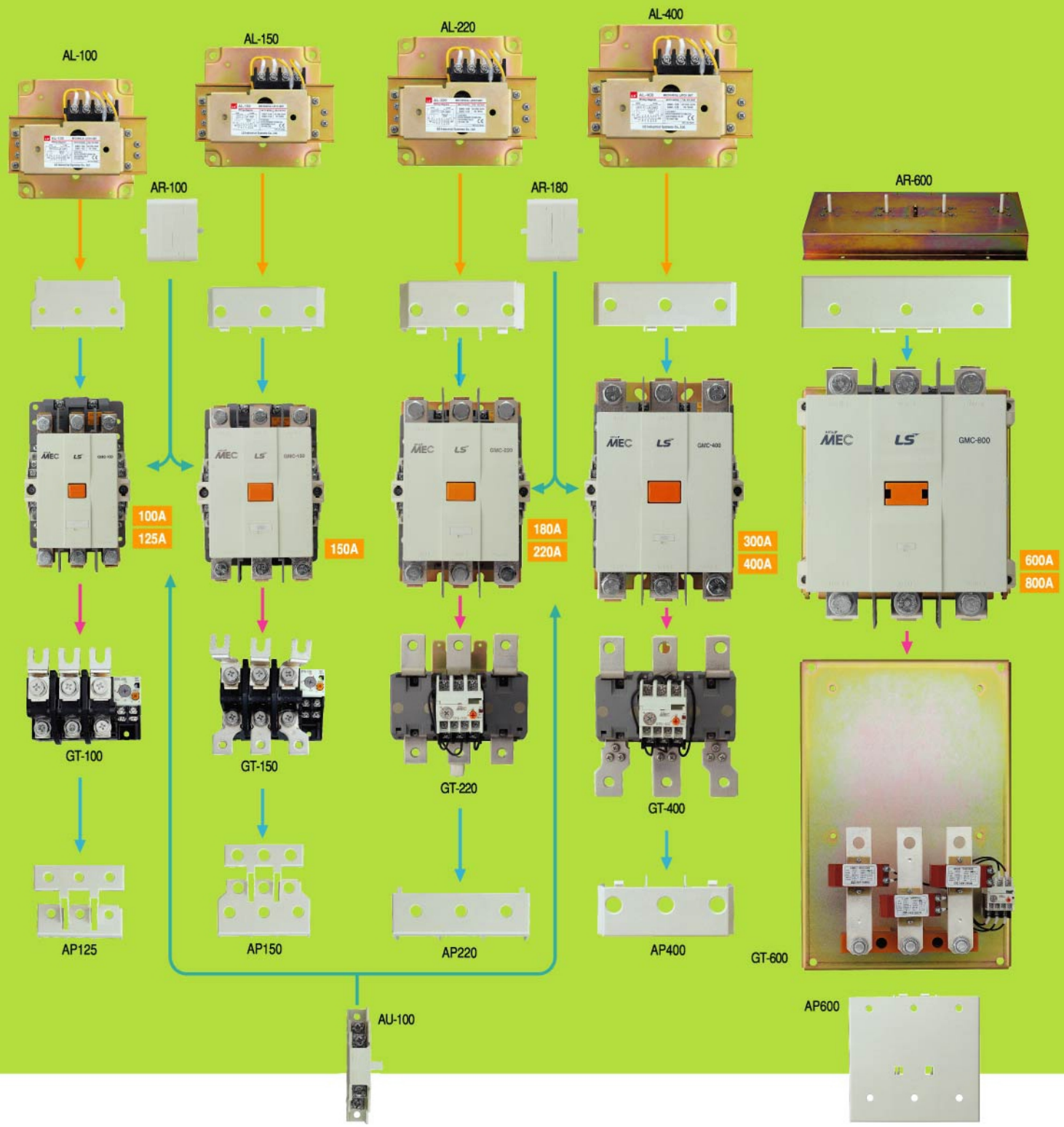

微型接触器及附件

框架	AC3(IEC60947)				AC1 Ith
	220~240V	280~440V	500~550V	690V	
6A	1.5KW 7A	2.2KW 6A	3KW 5A	3KW 4A	20A
9A	2.2KW 9A	4KW 9A	3.7KW 6A	4KW 5A	20A
12A	3KW 12A	5.5KW 12A	4KW 7A	4KW 5A	20A
16A	4KW 15A	7.5KW 16A	5.5KW 9A	4KW 5A	20A

螺钉压线式

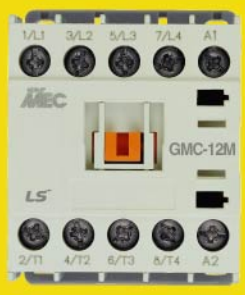

快速插接式

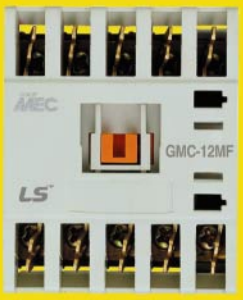

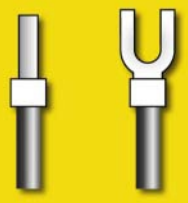

常用接线端子

快速插接端子

微型热过载继电器

独立安装热过载继电器

可逆型接触器

夹钳式

插针焊接式

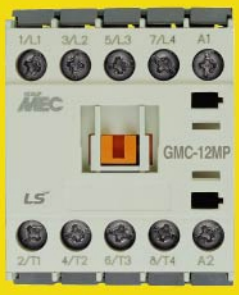

尺寸，mm

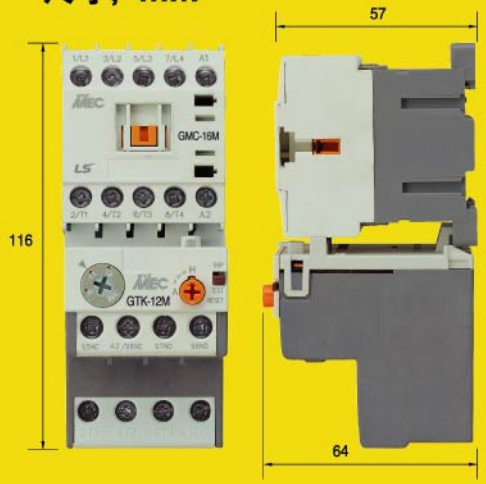

螺钉压线式

夹线端子

PCB板安装

顶部安装，4极

顶部安装，2极

辅助触点单元

侧装，1极

定时器单元

浪涌抑制单元

热(双金属片式)式，最大到800A

GT型热过载继电器可直接与接触器插接，也可通过附加的独立安装支架独立安装。

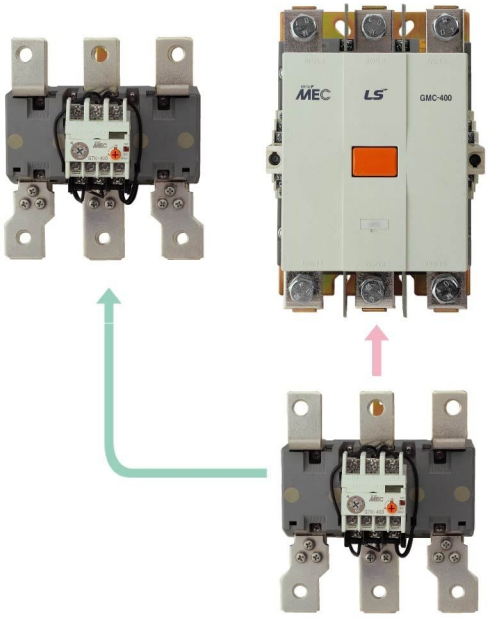

热过载继电器，80A 以下
通过独立安装支架可以把热继电器安装在35mm的导轨上也可通过螺钉安装在安装盘上。

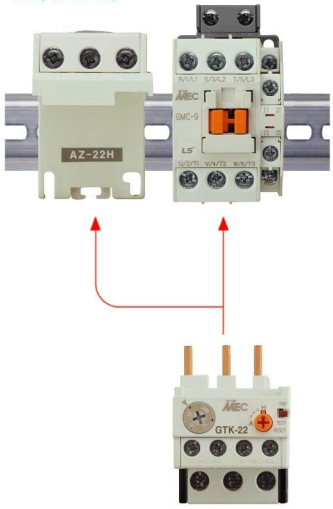

热过载继电器，80A以上
可通过螺钉直接安装在安装盘上，根据规格选择不同的底板。

热过载继电器特点

当热继电器脱扣时，脱扣指示器会向上凸起2～3mm，当热过载继电器处于手动复位模式时，可按下复位按钮来进行复位。

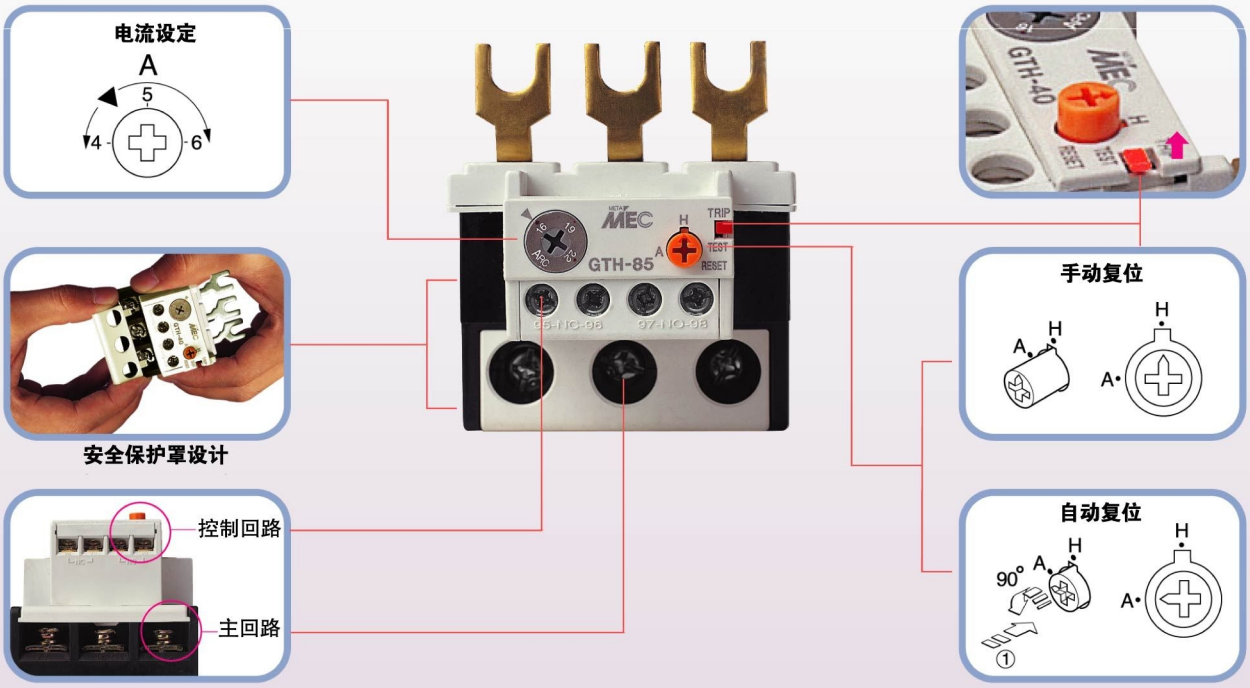

主回路端子和控制回路端子区分明显，防止人为错误接线。

设置自动复位：按下复位按钮并向逆时针方向旋转90度。

电子式，最大到80A

多种保护

CT数量 (GMP- □)	2CT (-2P, -2T, -2S)	3CT (-3P, -3T, -3S)	3CT (-3PR, -3TR, -3SR)
过载保护	O	O	O
缺相保护	O	O	O
堵转保护	O	O	O
三相不平衡保护		O	O
逆相保护			O

多种安装方式

螺钉接线式
独立安装型

穿线式独立安装型

直接与接触器插接

电流/时间设定面板

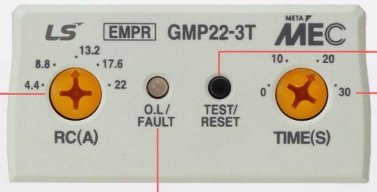

测试/复位按钮

电流设定

GMP22
0.3–1.5A
1–5A
4.4–22A

GMP–40
4–20A
8–40A

GMP80
16–80A

LED指示

运行状态指示
– 正常运行
– 过载
– 三相不平衡

脱扣原因指示
– 过电流
– 缺相
– 逆相

脱扣时间设定

– Class 5~30设定
(当6倍In时，5 ~ 30
秒脱扣)

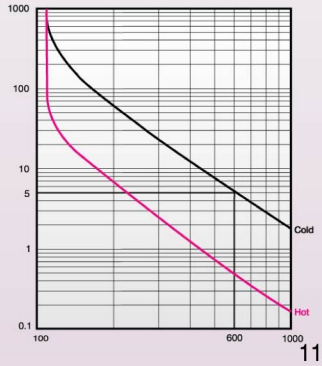

快速选择表

接触器...9 ~ 85A

型 号		9A		12A		18A		22A	
3极接触器		 详细资料 参见40页							
型 号	交流线圈	GMC-9		GMC-12		GMC-18		GMC-22	
	直流线圈	GMD-9		GMD-12		GMD-18		GMD-22	
额定值 / IEC60947-4		kW	A	kW	A	kW	A	kW	A
AC1			**25**		**25**		**40**		**40**
AC3	200/240V	2.5	11	3.5	13	4.5	18	5.5	22
	380/440V	**4**	**9**	**5.5**	**12**	**7.5**	**18**	**11**	**22**
	500/550V	4	7	7.5	12	7.5	13	15	22
	690V	4	5	7.5	9	7.5	9	15	18
额定值 / UL508		hp	A	hp	A	hp	A	hp	A
连续电流			20		25		30		32
单相	115V	0.5		0.5		1		2	
	230V	1		2		3		3	
三相	200V	2		3		5		7	
	230V	2		3		5		7.5	
	460V	**5**		**7.5**		**10**		**10**	
	575V	7.5		10		15		15	
NEMA size		00		00		0		0	
辅助触点 详细资料 参见92页		 2极 顶部安装		 4极 顶部安装		 2极 侧面安装			

4极接触器		 详细资料 参见52页		 详细资料 参见52页	
型 号	交流线圈	GMC-9/4	GMC-12/4	GMC-18/4	GMC-22/4
	直流线圈	GMD-9/4	GMD-12/4	GMD-18/4	GMD-22/4
AC1(A)		**20**	**20**	**25**	**32**

过载继电器

双金属片式 GT型 详细资料 参见64 ~ 75页		 GT-22	**额定电流 (A)** 0.1 - 0.16, 0.16 - 0.25, 0.25 - 0.4, 0.4 - 0.63, 0.63 - 1, 1 - 1.6, 1.6 - 2.5, 2.5 - 4, 4 - 6, 5 - 8, 6 - 9, 7 - 10, 9 - 13, 12 - 16, 16 - 22  独立安装单元
Class10A	缺相保护型	GTK-22	
	标准型	GTH-22/3	
Class 20	延时断开型	GTK-22/L	
电子式 GMP型 Class 1～30 可调 详细资料参见76 ~ 80页		 GMP22	**额定电流 (A)** 0.1 - 1.5, 1 - 5, 4.4 - 22  独立安装型

32A		40A		50A		65A		75A		85A	
 详细资料 参见42页				 详细资料 参见44页							
GMC-32		GMC-40		GMC-50		GMC-65		GMC-75		GMC-85	
GMD-32		GMD-40		GMD-50		GMD-65		GMD-75		GMD-85	
kW	A	kW	A	kW	A	kW	A	kW	A	kW	A
	50		**60**		**80**		**100**		**110**		**135**
7.5	32	11	40	15	55	18.5	65	22	75	25	85
15	**32**	**18.5**	**40**	**22**	**50**	**30**	**65**	**37**	**75**	**45**	**85**
18.5	28	22	32	30	43	33	60	37	64	45	75
18.5	20	22	23	30	28	33	35	37	42	45	45
hp	A	hp	A	hp	A	hp	A	hp	A	hp	A
	45		50		70		80		90		100
2		3		3		5		5		7.5	
5		5		7.5		10		15		15	
7.5		10		10		15		20		25	
10		10		15		20		25		30	
20		**25**		**30**		**40**		**50**		**50**	
20		25		30		40		50		50	
1		1		2		2		2		3	


2极
顶部安装


4极
顶部安装


2极
侧面安装

 详细资料 参见54页		 详细资料 参见56页			
GMC-32/4	GMC-40/4	GMC-50/4	GMC-65/4	GMC-75/4	GMC-85/4
GMD-32/4	GMD-40/4	GMD-50/4	GMD-65/4	GMD-75/4	GMD-85/4
50	**60**	**80**	**100**	**110**	**135**

 GT-40 **额定电流 (A)** 4 - 6 / 5 - 8 / 6 - 9 / 7 - 10 / 9 - 13 / 12 - 18 / 16 - 22 / 18 - 26 / 24 - 36 / 28 - 40  独立安装单元	 GT-85 **额定电流 (A)** 7 - 10 / 9 - 13 / 12 - 18 / 16 - 22 / 18 - 26 / 24 - 36 / 28 - 40 / 34 - 50 / 45 - 65 / 54 - 75 / 63 - 85  独立安装单元
GTK-40	GTK-85
GTH-40/3	GTH-85/3
GTK-40/L	GTK-85/L
 GMP40 **额定电流 (A)** 4 - 20 / 8 - 40 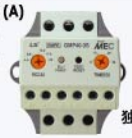 独立安装型	 GMP80 **额定电流 (A)** : 16 ~ 80A 独立安装 螺丝接线型  GMP60 **额定电流 (A)** : 5 ~ 60A 独立安装 穿线型

快速选择表

接触器...100 ~ 800A

型 号		100A		125A		150A	
3极接触器		 详细资料 参见46页				 详细资料 参见46页	
型 号	交流/直流 通用线圈	GMC-100		GMC-125		GMC-150	
额定值 / IEC60947-4		kW	A	kW	A	kW	A
AC1			**160**		**160**		**210**
AC3	200/240V	30	105	37	125	45	150
	380/440V	**55**	**105**	**60**	**120**	**75**	**150**
	500/550V	55	85	60	90	90	140
	690V	55	65	60	70	90	100
额定值 / UL508		hp	A	hp	A	hp	A
连续电流			160		160		210
单相	115V	7.5		10		15	
	230V	15		20		25	
三相	200V	30		40		40	
	230V	30		40		50	
	460V	**60**		**75**		**100**	
	575V	60		75		100	
NEMA size		3		3		4	
辅助触点 详细资料 参见92页		 **AU-100** 1NO+1NC, 侧面安装					
4极接触器		 详细资料 参见58页					
型 号	交流/直流 通用线圈	GMC-100/4		GMC-125/4		GMC-150/4	
AC1(A)		**160**		**160**		**210**	

过载继电器

双金属片式 GT型 详细资料 参见64 ~ 75页		 GT- 100 **额定电流 (A)** 34 - 50 39 - 57 43 - 65 54 - 80 65 - 100 85 - 125	 GT- 150 **额定电流 (A)** 34 - 50 39 - 57 43 - 65 54 - 80 65 - 100 85 - 125 100 - 150
Class10A	缺相保护型	GTK-100	GTK-150
	标准型	GTH-100/3	GTH-150/3
Class 20	延时断开型	GTK-100/L	GTK-150/L

180A		220A		300A		400A		600A		800A	
 详细资料 参见48页				 详细资料 参见48页				 详细资料 参见50页			
GMC-180		GMC-220		GMC-300		GMC-400		GMC-600		GMC-800	
kW	A	kW	A	kW	A	kW	A	kW	A	kW	A
	230		**275**		**350**		**450**		**660**		**900**
55	180	75	250	90	300	125	400	190	630	220	800
90	**180**	**132**	**250**	**160**	**300**	**220**	**400**	**330**	**630**	**440**	**800**
110	180	132	200	160	250	225	350	330	500	550	720
110	120	132	150	200	220	250	300	330	420	500	630
hp	A	hp	A	hp	A	hp	A	hp	A	hp	A
	230		275		350		450		660		900
15		15									
30		40									
60		60		100		125		150		250	
60		75		100		150		200		300	
125		**150**		**200**		**300**		**400**		**600**	
125		150		200		300		400		600	
4		4		5		5		6		7	

AU-100
1NO+1NC, 侧面安装

 详细资料 参见58页		 详细资料 参见60页		 详细资料 参见60页	
GMC-180/4	GMC-220/4	GMC-300/4	GMC-400/4	GMC-600/4	GMC-800/4
230	**275**	**350**	**450**	**660**	**800**

 GT- 220 **额定电流 (A)** 65 - 100 85 - 125 100 - 150 120 - 180 160 - 240	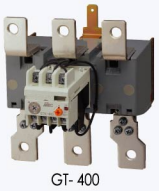 GT- 400 **额定电流 (A)** 85 - 125 100 - 150 120 - 180 160 - 240 220 - 300 260 - 400	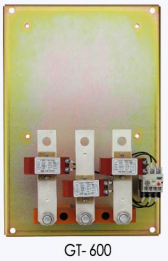 GT- 600 **额定电流 (A)** 220 - 300 260 - 400 400 - 600 520 - 800
GTK-220	GTK-400	GTK-600
GTH-220/3	GTH-400/3	GTH-600/3
GTK-220/L	GTK-400/L	GTK-600/L

快速选择表

微型接触器和继电器

微型接触器

3对主触点
1对辅助触点


螺钉压线式


快速插接式


夹钳式


插针焊接式

型 号		6A		9A		12A		16A	
螺钉压线式	交流线圈	GMC-6M		GMC-9M		GMC-12M		GMC-16M	
	直流线圈	GMD-6M		GMD-9M		GMD-12M		GMD-16M	
快速插接式	交流线圈	GMC-6MF		GMC-9MF		GMC-12MF		GMC-16MF	
	直流线圈	GMD-6MF		GMD-9MF		GMD-12MF		GMD-16MF	
夹钳式	交流线圈	GMC-6MC		GMC-9MC		GMC-12MC		GMC-16MC	
	直流线圈	GMD-6MC		GMD-9MC		GMD-12MC		GMD-16MC	
插针焊接式	交流线圈	GMC-6MP		GMC-9MP		GMC-12MP		GMC-16MP	
	直流线圈	GMD-6MP		GMD-9MP		GMD-12MP		GMD-16MP	
额定值/ IEC60947- 4		kW	A	kW	A	kW	A	kW	A
AC1			**20**		**20**		**20**		**20**
AC3	200/240V	1.5	7	2.2	9	3	12	4	15
	380/440V	**2.2**	**6**	**4**	**9**	**5.5**	**12**	**7.5**	**16**
	500/550V	3	5	3.7	6	4	7	5.5	9
	690V	3	4	4	5	4	5	4	5
额定值/ UL508		hp	A	hp	A	hp	A	hp	A
连续电流			20		25		30		32
单相	115V	0.5		0.5		1		2	
	230V	1		2		3		3	
三相	200V	2		3		5		7	
	230V	2		3		5		7.5	
	460V	**5**		**7.5**		**10**		**10**	
	575V	7.5		10		15		15	
NEMA size		00		00		00		0	

辅助触点

	螺钉压线式	快速插接式	夹钳式	插针焊接式
2极，顶部安装	AU-2M	AU-2MF	AU-2MC	
4极，顶部安装	AU-4M	AU-4MF	AU-4MC	AU-1MP
2极，侧面安装	AU-1M	AU-1MF	AU-1MC	

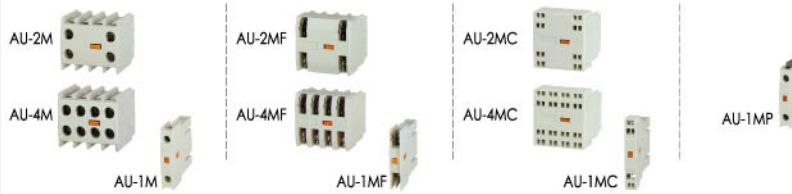

详细资料
参见30页

热过载继电器

双金属片式
GT型

Class 10A


GT-12M

额定电流 (A)

0.1 - 0.16	4 - 6
0.16 - 0.25	5 - 8
0.25 - 0.4	6 - 9
0.4 - 0.63	7 - 10
0.63 - 1	9 - 13
1 - 1.6	12 - 16
1.6 - 2.5	
2.5 - 4	


独立安装支架

详细资料
参见26页

缺相保护型	GTK-12M
标准型	GTH-12M/3

标注方法

接触器

GM C – 6 M R F

接触器

操作线圈	
C	交流线圈
D	直流线圈

额定电流	
6	6A
9	9A
:	:
600	630A
800	800A

接触器类型	
–	标准型 (9~800A)
M	微型 (6~16A)

组　　合	
–	无附件
R	可逆型
L	机械闭锁型
D	延时断开单元

微型接触器端子型式	
–	螺钉压线式
P	插针焊接
F	快速插接
C	夹钳式

热过载继电器

GT K – 12 M –

热过载继电器

保护类别	
K	缺相保护型
H	标准型

额定电流	
12	max 16A
22	max 22A
:	:
600	max 800A

型式	
–	标准型 (max. 800A)
M	微型 (max. 16A)

安装	
–	标准 (直接与接触器安装)
H	独立安装

其他

产品	型号	标注
电子式过载继电器	GMP	22 — 2P
中间继电器	GMR	— 4 –

产品	型号	标注
辅助触点单元	AU	— 2
机械联锁单元	AR	— 100
延时断开单元	AD	— 9
机械闭锁单元	AL	— 9

接触器

- 用于电机控制
- 3对主触点和1对辅助触点
- 线圈电压：交流

螺钉压线式

额定电流	AC3 (IEC60947-4)				AC1 Ith	辅助触点（标准）	型 号
	220 ~ 240V	380 ~ 440V	500 ~ 550V	690V			
6A	1.5kW 7A	2.2kW 6A	3kW 5A	3kW 4A	20A	1NO or 1NC	GMC-6M
9A	2.2kW 9A	4kW 9A	3.7kW 6A	4kW 5A	20A	1NO or 1NC	GMC-9M
12A	3kW 12A	5.5kW 12A	4kW 7A	4kW 5A	20A	1NO or 1NC	GMC-12M
16A	4kW 15A	7.5kW 16A	5.5kW 9A	4kW 5A	20A	1NO or 1NC	GMC-16M

快速插接式

额定电流	AC3 (IEC60947-4)				AC1 Ith	辅助触点（标准）	型 号
	220 ~ 240V	380 ~ 440V	500 ~ 550V	690V			
6A	1.5kW 7A	2.2kW 6A	3kW 5A	3kW 4A	20A	1NO or 1NC	GMC-6MF
9A	2.2kW 9A	4kW 9A	3.7kW 6A	4kW 5A	20A	1NO or 1NC	GMC-9MF
12A	3kW 12A	5.5kW 12A	4kW 7A	4kW 5A	20A	1NO or 1NC	GMC-12MF
16A	4kW 15A	7.5kW 16A	5.5kW 9A	4kW 5A	20A	1NO or 1NC	GMC-16MF

交流线圈，AC 50/60Hz

24, 36, 42, 48, 110, 115, 120, 127, 200 / 208, 220, 220 / 230, 230 / 240, 256, 277, 380 / 400
400, 440, 480, 500, 550V AC

性能(440VAC)

额定电流	6A	9A	12A	16A
运行电流	6A	9A	12A	16A
接通电流	72A	108A	144A	180A
开断电流	60A	90A	120A	150A
操作频率	1800 次/小时			
寿命	• 电气：100万次 • 机械1200万次			

注]16A不是UL列出项目

线圈特性

线圈电压		AC
线圈耗损	(W)	2
吸和		32VA
维持		6VA
吸合电压范围	(%)	80~110
断开电压范围	(%)	30~40
吸合时间	(ms)	10~20
断开时间	(ms)	35~45

认证
CE, ULcUL, CCC

接触器

- 用于电机控制
- 3对主触点和1对辅助触点
- 线圈电压：交流

夹钳式

额定电流	AC3 (IEC60947-4)				AC1 Ith	辅助触点（标准）	型 号
	220 ~ 240V	380 ~ 440V	500 ~ 550V	690V			
6A	1.5kW 7A	2.2kW 6A	3kW 5A	3kW 4A	20A	1NO or 1NC	GMC-6MC
9A	2.2kW 9A	4kW 9A	3.7kW 6A	4kW 5A	20A	1NO or 1NC	GMC-9MC
12A	3kW 12A	5.5kW 12A	4kW 7A	4kW 5A	20A	1NO or 1NC	GMC-12MC
16A	4kW 15A	7.5kW 16A	5.5kW 9A	4kW 5A	20A	1NO or 1NC	GMC-16MC

插针焊接式

额定电流	AC3 (IEC60947-4)				AC1 Ith	辅助触点（标准）	型 号
	220 ~ 240V	380 ~ 440V	500 ~ 550V	690V			
6A	1.5kW 7A	2.2kW 6A	3kW 5A	3kW 4A	20A	1NO or 1NC	GMC-6MP
9A	2.2kW 9A	4kW 9A	3.7kW 6A	4kW 5A	20A	1NO or 1NC	GMC-9MP
12A	3kW 12A	5.5kW 12A	4kW 7A	4kW 5A	20A	1NO or 1NC	GMC-12MP
16A	4kW 15A	7.5kW 16A	5.5kW 9A	4kW 5A	20A	1NO or 1NC	GMC-16MP

交流线圈，AC 50/60Hz

24, 36, 42, 48, 110, 115, 120, 127, 200 / 208, 220, 220 / 230, 230 / 240, 256, 277, 380 / 400
400, 440, 480, 500, 550V AC

订货须知

型号，辅助触点，线圈电压

更多详细资料

外型尺寸 ➔ 34页
可逆型接触器 ➔ 22页
热过载继电器 ➔ 26页
可选附件 ➔ 28~32页

认证
CE, ULcUL, CCC

接触器

- 用于电机控制
- 3对主触点和1对辅助触点
- 线圈电压：直流

螺钉压线式

额定电流	AC3 (IEC60947-4)				AC1 Ith	辅助触点（标准）	型 号
	220 ~ 240V	380 ~ 440V	500 ~ 550V	690V			
6A	1.5kW 7A	2.2kW 6A	3kW 5A	3kW 4A	20A	1NO or 1NC	GMD-6M
9A	2.2kW 9A	4kW 9A	3.7kW 6A	4kW 5A	20A	1NO or 1NC	GMD-9M
12A	3kW 12A	5.5kW 12A	4kW 7A	4kW 5A	20A	1NO or 1NC	GMD-12M
16A	4kW 15A	7.5kW 16A	5.5kW 9A	4kW 5A	20A	1NO or 1NC	GMD-16M

快速插接式

额定电流	AC3 (IEC60947-4)				AC1 Ith	辅助触点（标准）	型 号
	220 ~ 240V	380 ~ 440V	500 ~ 550V	690V			
6A	1.5kW 7A	2.2kW 6A	3kW 5A	3kW 4A	20A	1NO or 1NC	GMD-6MF
9A	2.2kW 9A	4kW 9A	3.7kW 6A	4kW 5A	20A	1NO or 1NC	GMD-9MF
12A	3kW 12A	5.5kW 12A	4kW 7A	4kW 5A	20A	1NO or 1NC	GMD-12MF
16A	4kW 15A	7.5kW 16A	5.5kW 9A	4kW 5A	20A	1NO or 1NC	GMD-16MF

直流线圈,直流

① 标准型 ：12, 20, 24, 36, 42, 48, 60, 72, 110, 120, 125, 220, 240, 250V DC
② 低耗损型：12, 20, 24, 48, 72, 110, 120V DC(低)
③ 宽电压型：12, 20, 24, 48, 72, 110, 120V DC(宽)

订货须知

型号，辅助触点，线圈电压

线圈特性

线圈电压		DC		
		标准型	低耗损型	宽电压型
线圈耗损	(W)	3	1.2	2
吸和		3W	1.2W	2W
维持		3W	1.2W	2W
吸合电压范围	(%)	80~110	80~125	70~125
断开电压范围	(%)	10~30	10~30	10~30
吸合时间	(ms)	40~50	40~50	40~50
断开时间	(ms)	35~45	35~45	35~45

认证
CE, ULcUL, CCC

接触器

- 用于电机控制
- 3对主触点和1对辅助触点
- 线圈电压：直流

夹钳式

额定电流	AC3 (IEC60947-4)				AC1 Ith	辅助触点（标准）	型 号
	220 ~ 240V	380 ~ 440V	500 ~ 550V	690V			
6A	1.5kW 7A	2.2kW 6A	3kW 5A	3kW 4A	20A	1NO or 1NC	GMD-6MC
9A	2.2kW 9A	4kW 9A	3.7kW 6A	4kW 5A	20A	1NO or 1NC	GMD-9MC
12A	3kW 12A	5.5kW 12A	4kW 7A	4kW 5A	20A	1NO or 1NC	GMD-12MC
16A	4kW 15A	7.5kW 16A	5.5kW 9A	4kW 5A	20A	1NO or 1NC	GMD-16MC

插针焊接式

额定电流	AC3 (IEC60947-4)				AC1 Ith	辅助触点（标准）	型 号
	220 ~ 240V	380 ~ 440V	500 ~ 550V	690V			
6A	1.5kW 7A	2.2kW 6A	3kW 5A	3kW 4A	20A	1NO or 1NC	GMD-6MP
9A	2.2kW 9A	4kW 9A	3.7kW 6A	4kW 5A	20A	1NO or 1NC	GMD-9MP
12A	3kW 12A	5.5kW 12A	4kW 7A	4kW 5A	20A	1NO or 1NC	GMD-12MP
16A	4kW 15A	7.5kW 16A	5.5kW 9A	4kW 5A	20A	1NO or 1NC	GMD-16MP

直流线圈,直流

① 标准型 ：12, 20, 24, 36, 42, 48, 60, 72, 110, 120, 125, 220, 240, 250V DC
② 低耗损型：12, 20, 24, 48, 72, 110, 120V DC(低)
③ 宽电压型：12, 20, 24, 48, 72, 110, 120V DC(宽)

订货须知

型号，辅助触点，线圈电压

更多详细资料

外型尺寸 ➔ 34页
可逆型接触器 ➔ 24页
热过载继电器 ➔ 26页
可选附件 ➔ 28~32页

认证
CE, ULcUL, CCC

可逆型接触器

- 用于电机控制
- 机械联锁
- 线圈电压：交流

螺钉压线式

额定电流	AC3 (IEC60947-4)				AC1 Ith	辅助触点（标准）	型 号
	220 ~ 240V	380 ~ 440V	500 ~ 550V	690V			
6A	1.5kW 7A	2.2kW 6A	3kW 5A	3kW 4A	20A	1NO or 1NC	GMC-6MR
9A	2.2kW 9A	4kW 9A	3.7kW 6A	4kW 5A	20A	1NO or 1NC	GMC-9MR
12A	3kW 12A	5.5kW 12A	4kW 7A	4kW 5A	20A	1NO or 1NC	GMC-12MR
16A	4kW 15A	7.5kW 16A	5.5kW 9A	4kW 5A	20A	1NO or 1NC	GMC-16MR

快速插接式

额定电流	AC3 (IEC60947-4)				AC1 Ith	辅助触点（标准）	型 号
	220 ~ 240V	380 ~ 440V	500 ~ 550V	690V			
6A	1.5kW 7A	2.2kW 6A	3kW 5A	3kW 4A	20A	1NO or 1NC	GMC-6MRF
9A	2.2kW 9A	4kW 9A	3.7kW 6A	4kW 5A	20A	1NO or 1NC	GMC-9MRF
12A	3kW 12A	5.5kW 12A	4kW 7A	4kW 5A	20A	1NO or 1NC	GMC-12MRF
16A	4kW 15A	7.5kW 16A	5.5kW 9A	4kW 5A	20A	1NO or 1NC	GMC-16MRF

交流线圈，AC 50/60Hz

24, 36, 42, 48, 110, 115, 120, 127, 200 / 208, 220, 220 / 230, 230 / 240, 256, 277, 380 / 400
400, 440, 480, 500, 550V AC

订货须知

型号，辅助触点，线圈电压

认证

CE, ULcUL, CCC

更多详细资料

外型尺寸 ➔ 34页
热过载继电器 ➔ 26页
可选附件 ➔ 28~32页

可逆型接触器

- 用于电机控制
- 机械联锁
- 线圈电压：交流

夹钳式

额定电流	AC3 (IEC60947-4)				AC1 Ith	辅助触点（标准）	型 号
	220 ~ 240V	380 ~ 440V	500 ~ 550V	690V			
6A	1.5kW 7A	2.2kW 6A	3kW 5A	3kW 4A	20A	1NO or 1NC	GMC-6MRC
9A	2.2kW 9A	4kW 9A	3.7kW 6A	4kW 5A	20A	1NO or 1NC	GMC-9MRC
12A	3kW 12A	5.5kW 12A	4kW 7A	4kW 5A	20A	1NO or 1NC	GMC-12MRC
16A	4kW 15A	7.5kW 16A	5.5kW 9A	4kW 5A	20A	1NO or 1NC	GMC-16MRC

插针焊接式

额定电流	AC3 (IEC60947-4)				AC1 Ith	辅助触点（标准）	型 号
	220 ~ 240V	380 ~ 440V	500 ~ 550V	690V			
6A	1.5kW 7A	2.2kW 6A	3kW 5A	3kW 4A	20A	1NO or 1NC	GMC-6MRP
9A	2.2kW 9A	4kW 9A	3.7kW 6A	4kW 5A	20A	1NO or 1NC	GMC-9MRP
12A	3kW 12A	5.5kW 12A	4kW 7A	4kW 5A	20A	1NO or 1NC	GMC-12MRP
16A	4kW 15A	7.5kW 16A	5.5kW 9A	4kW 5A	20A	1NO or 1NC	GMC-16MRP

交流线圈，AC 50/60Hz

24, 36, 42, 48, 110, 115, 120, 127, 200 / 208, 220, 220 / 230, 230 / 240, 256, 277, 380 / 400
400, 440, 480, 500, 550V AC

订货须知

型号，辅助触点，线圈电压

认证

CE, ULcUL, CCC

更多详细资料

外型尺寸 ➔ 34页
热过载继电器 ➔ 26页
可选附件 ➔ 28~32页

可逆型接触器

- 用于电机控制
- 机械联锁
- 线圈电压：直流

螺钉压线式

额定电流	AC3 (IEC60947-4)				AC1 Ith	辅助触点（标准）	型 号
	220 ~ 240V	380 ~ 440V	500 ~ 550V	690V			
6A	1.5kW 7A	2.2kW 6A	3kW 5A	3kW 4A	20A	1NO or 1NC	GMD-6MR
9A	2.2kW 9A	4kW 9A	3.7kW 6A	4kW 5A	20A	1NO or 1NC	GMD-9MR
12A	3kW 12A	5.5kW 12A	4kW 7A	4kW 5A	20A	1NO or 1NC	GMD-12MR
16A	4kW 15A	7.5kW 16A	5.5kW 9A	4kW 5A	20A	1NO or 1NC	GMD-16MR

快速插接式

额定电流	AC3 (IEC60947-4)				AC1 Ith	辅助触点（标准）	型 号
	220 ~ 240V	380 ~ 440V	500 ~ 550V	690V			
6A	1.5kW 7A	2.2kW 6A	3kW 5A	3kW 4A	20A	1NO or 1NC	GMD-6MRF
9A	2.2kW 9A	4kW 9A	3.7kW 6A	4kW 5A	20A	1NO or 1NC	GMD-9MRF
12A	3kW 12A	5.5kW 12A	4kW 7A	4kW 5A	20A	1NO or 1NC	GMD-12MRF
16A	4kW 15A	7.5kW 16A	5.5kW 9A	4kW 5A	20A	1NO or 1NC	GMC-16MRF

直流线圈,直流

① 标准型 ：12, 20, 24, 36, 42, 48, 60, 72, 110, 120, 125, 220, 240, 250V DC
② 低耗损型：12, 20, 24, 48, 72, 110, 120V DC(低)
③ 宽电压型：12, 20, 24, 48, 72, 110, 120V DC(宽)

订货须知

型号，辅助触点，线圈电压

更多详细资料

外型尺寸 ➔ 34页
热过载继电器 ➔ 26页
可选附件 ➔ 28~32页

认证
CE, ULcUL, CCC

可逆型接触器

- 用于电机控制
- 机械联锁
- 线圈电压：直流

夹钳式

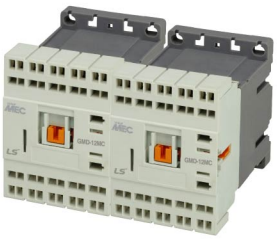

额定电流	AC3 (IEC60947-4)				AC1 Ith	辅助触点（标准）	型 号
	220 ~ 240V	380 ~ 440V	500 ~ 550V	690V			
6A	1.5kW 7A	2.2kW 6A	3kW 5A	3kW 4A	20A	1NO or 1NC	GMD-6MRC
9A	2.2kW 9A	4kW 9A	3.7kW 6A	4kW 5A	20A	1NO or 1NC	GMD-9MRC
12A	3kW 12A	5.5kW 12A	4kW 7A	4kW 5A	20A	1NO or 1NC	GMD-12MRC
16A	4kW 15A	7.5kW 16A	5.5kW 9A	4kW 5A	20A	1NO or 1NC	GMD-16MRC

插针焊接式

额定电流	AC3 (IEC60947-4)				AC1 Ith	辅助触点（标准）	型 号
	220 ~ 240V	380 ~ 440V	500 ~ 550V	690V			
6A	1.5kW 7A	2.2kW 6A	3kW 5A	3kW 4A	20A	1NO or 1NC	GMD-6MRP
9A	2.2kW 9A	4kW 9A	3.7kW 6A	4kW 5A	20A	1NO or 1NC	GMD-9MRP
12A	3kW 12A	5.5kW 12A	4kW 7A	4kW 5A	20A	1NO or 1NC	GMD-12MP
16A	4kW 15A	7.5kW 16A	5.5kW 9A	4kW 5A	20A	1NO or 1NC	GMD-16MP

直流线圈, DC

① 标准型 ：12, 20, 24, 36, 42, 48, 60, 72, 110, 120, 125, 220, 240, 250V DC
② 低耗损型：12, 20, 24, 48, 72, 110, 120V DC(低)
③ 宽电压型：12,:20, 24, 48, 72, 110, 120V DC(宽)

订货须知

型号，辅助触点，线圈电压

更多详细资料

外型尺寸 ➔ 34页
热过载继电器 ➔ 26页
可选附件 ➔ 28~32页

认证
CE, ULcUL, CCC

微型热过载继电器

热式

GT-12M

特性

- 可直接与接触器插接。
  接触器型号:GMC(D)-6M,GMC(D)-9M,
  GMC(D)-12M,GMC(D)-16M,
- 通过独立安装单元可独立安装或导轨安装
- 尺寸小：44mm宽
- 1NO + 1NC辅助触点
- Class 10A脱扣符合IEC60947-4-1标准
- 缺相保护型:GTK
- 标准型：GTH
- 适用环境温度 –5~40℃
- 可设定为手动/自动复位
- 可选择远程复位
- 自由脱扣设计

GT-12M

目录号

电流范围 (A)	缺相保护型	标准型
0.1 - 0.16	GTK-12M • 0.16	GTH-12M • 0.16
0.16 - 0.25	GTK-12M • 0.25	GTH-12M • 0.25
0.25 - 0.4	GTK-12M • 0.4	GTH-12M • 0.4
0.4 - 0.63	GTK-12M • 0.63	GTH-12M • 0.63
0.63 - 1	GTK-12M • 1	GTH-12M • 1
1 - 1.6	GTK-12M • 1.6	GTH-12M • 1.6
1.6 - 2.5	GTK-12M • 2.5	GTH-12M • 2.5
2.5 - 4	GTK-12M • 4	GTH-12M • 4
4 - 6	GTK-12M • 6	GTH-12M • 6
5 - 8	GTK-12M • 8	GTH-12M • 8
6 - 9	GTK-12M • 9	GTH-12M • 9
7 - 10	GTK-12M • 10	GTH-12M • 10
9 - 13	GTK-12M • 13	GTH-12M • 13
12 - 16	GTK-12M • 16	GTH-12M • 16

辅助触点额定参数

AC15(11) 负载			DC13(11) 负载	
110V	220V	550V	110V	220V
2.5(0.3)A	2(0.3)A	1(0.3)A	0.28A	0.14A

注)( ) 内数值为NO触点在自动复位模式下的额定值。

认证
CE, ULcUL, CCC

更多详细资料

外型尺寸 ➔ 34页
微型接触器 ➔ 25页
独立安装单元 ➔ 32页
动作曲线 ➔ 39页

特性

- 4,6,8对触点
- 防触点安全罩设计
- Ith值10A
- 44mm宽
- 导轨或螺钉安装
- AC/DC线圈

选择

极数	组成	型号		备注
		交流线圈	直流线圈	
4极	4NO 3NO+1NC 2NO+2NC 1NO+3NC 4NC	GMR-4M	GMR-4MD	在此中间继电器上可加装2极或4极辅助触点
6极	6NO 5NO+1NC 4NO+2NC 3NO+3NC 2NO+4NC	GMR-6M	GMR-6MD	GMR-4M + AU-2M
8极	8NO 7NO+1NC 6NO+2NC 5NO+3NC 4NO+4NC	GMR-8M	GMR-8MD	GMR-4M + AU-4M

额定值

		额定电流		开断电流	
		感性负载	阻性负载	感性负载	阻性负载
交流负载	120V	6A	10A	66A	66A
	240V	3A	8A	33A	33A
	480V	1.5A	5A	16.5A	16.5A
	600V	1.2A	5A	13.2A	13.2A
直流负载	125V	1.1A	5A	3.7A	
	250V	0.55A	3A	1.8A	
	440V	0.31A	2.5A	1.4A	
	600V	0.2A	1A	0.7A	
连续电流，Ith		10A			

性能

操作频率				1800次/小时
寿命	机械寿命			2000万次
	电气寿命	AC15 负载	220V	50万次
			440V	50万次
		AC12 负载	220V	25万次
			440V	25万次
		DC13, 12 负载	24~220V	50万次

线圈电压，AC 50/60Hz

24, 36, 42, 48, 110, 115, 120, 127, 200 / 208, 220, 220 / 230, 230 / 240, 256, 277, 380 / 400, 400, 440, 480, 500, 550V AC

线圈电压,直流

参见18页

认证

CE, ULcUL, CCC

订货须知

型号，触点组成，线圈电压

更多详细资料

外型尺寸 ➔ 35页

线圈特性 ➔ 18,20页

微型接触器附件

机械联锁单元，AR-12M

部件

- 机械联锁
- 连接电缆

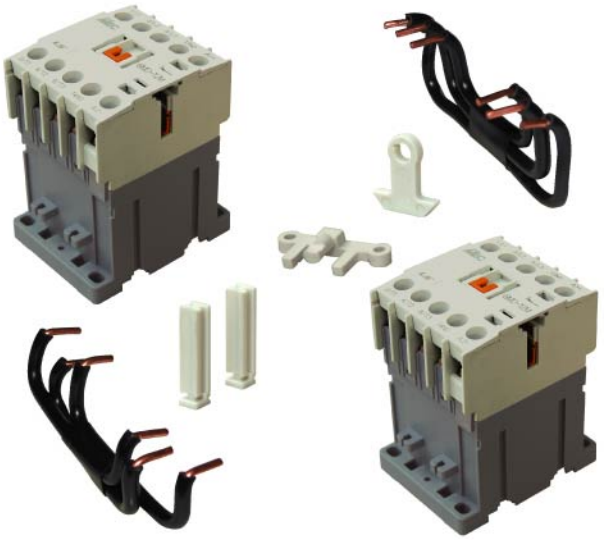

插针焊接式端子

可以将螺钉压线式微型接触器转换为插针焊接式接触器

可以应用于接触器本体和辅助触点

AC 线圈

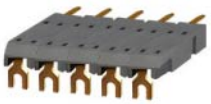

DC 线圈

定时器单元 , AT-12M

- 电子式
- 接通/断开延时
- 顶部安装

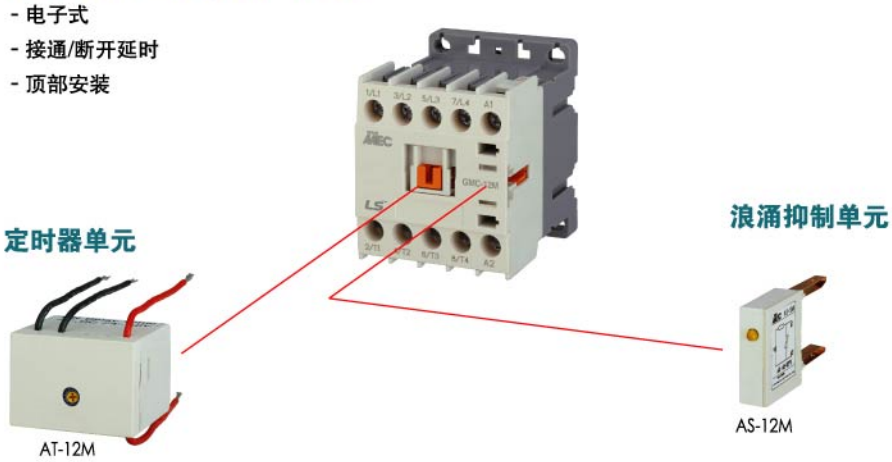

电子式定时器

型号	工作电压	延时	时间	适用接触器
AT-12M / IN	AC/DC 24~48V	ON	0.1~30s	GMC-6M~16M GMD-6M~16M
AT-12M / IF	AC/DC 24~48V	OFF	0.1~30s	GMC-6M~16M GMD-6M~16M
AT-12M / 2N	AC 100~220V	ON	0.1~30s	GMC-6M~16M GMD-6M~16M
AT-12M / 2F	AC 100~220V	OFF	0.1~30s	GMC-6M~16M GMD-6M~16M

浪涌抑制单元 , AS-12M

- 线圈浪涌吸收

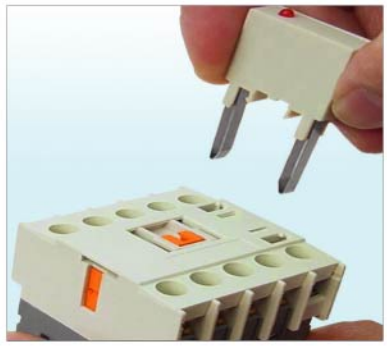

浪涌抑制单元

型号	主要元件	工作电压	适用接触器
AS-12M / 1	变阻器	AC24~48V	GMC-6M~16M
AS-12M / 2		AC60~127V	
AS-12M / 3		AC200~240V	
AS-12M / 4		DC12~24V	GMD-6M~16M
AS-12M / 5		DC30~72V	
AS-12M / 6		DC100~127V	
AS-12M / 7		DC200~250V	

微型接触器附件

辅助触点

顶部安装

侧面安装

螺钉压线式连接

AU-4M, 4极

AU-2M, 2极

AU-1M, 1极

快速插接式连接

AU-4MF, 4极

AU-2MF, 2极

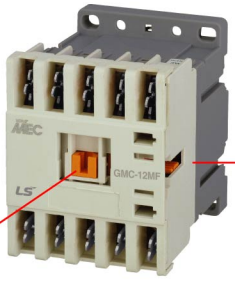

AU-1MF, 1极

夹钳式连接

AU-4MC, 4极

AU-2MC, 2极

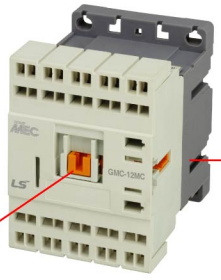

AU-1MC, 1极

插针焊接式连接

AU-1MP 1极

目录号

接触器类型	适用接触器	安装方式	组成	目录号
螺钉压线式	GMC-, GMD-	顶部安装	2NO	AU-2M20
	6M, 6MR		2NC	AU-2M02
	9M, 9MR		1NO+1NC	AU-2M11
	12M, 12MR		4NO	AU-4M40
	16M, 16MR		3NO+1NC	AU-4M31
			2NO+2NC	AU-4M22
			1NO+3NC	AU-4M13
			4NC	AU-4M04
		侧面安装	1NO	AU-1M10
			1NC	AU-1M01
快速插接式	GMC-, GMD-	顶部安装	2NO	AU-2MF20
	6MF, 6MRF		2NC	AU-2MF02
	9MF, 9MRF		1NO+1NC	AU-2MF11
	12MF, 12MRF		4NO	AU-4MF40
	16MF, 16MRF		3NO+1NC	AU-4MF31
			2NO+2NC	AU-4MF22
			1NO+3NC	AU-4MF13
			4NC	AU-4MF04
		侧面安装	1NO	AU-1MF10
			1NC	AU-1MF01
夹钳式	GMC-, GMD-	顶部安装	2NO	AU-2MC20
	6MC, 6MRC		2NC	AU-2MC02
	9MC, 9MRC		1NO+1NC	AU-2MC11
	12MC, 12MRC		4NO	AU-4MC40
	16MC, 16MRC		3NO+1NC	AU-4MC31
			2NO+2NC	AU-4MC22
			1NO+3NC	AU-4MC13
			4NC	AU-4MC04
		侧面安装	1NO	AU-1MC10
			1NC	AU-1MC01
插针焊接式	GMC-, GMD-	侧面安装	1NO	AU-1MP10
	6MP, 6MRP		1NC	AU-1MP01
	9MP, 9MRP			
	12MP, 12MRP			
	16MP, 16MRP			

独立安装单元 , AZ-12H

- 独立安装热过载继电器
- 导轨安装或螺钉安装

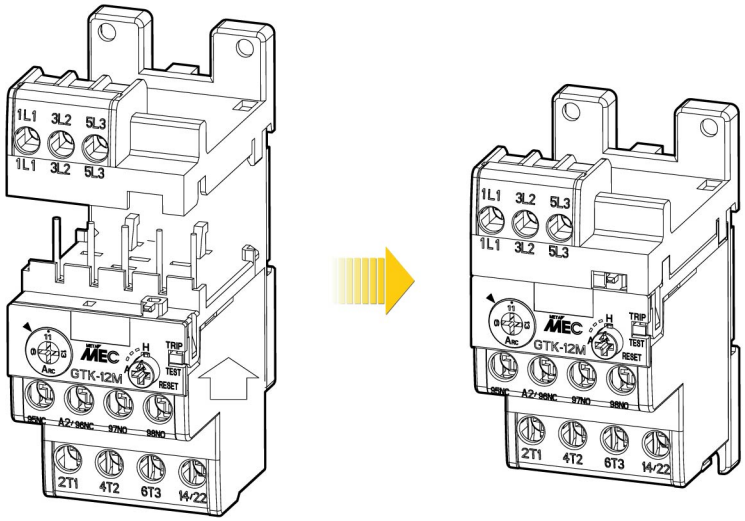

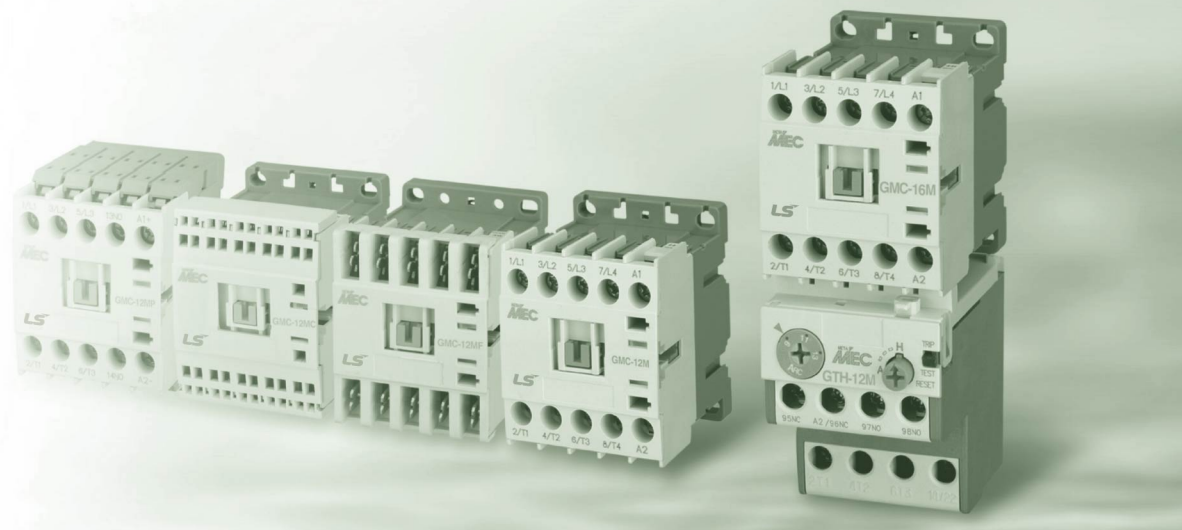
GMC-16M
GTH-12M
GMC-12M
GMC-12MF
GMC-12MC
GMC-12SF

尺寸

GMC-12M

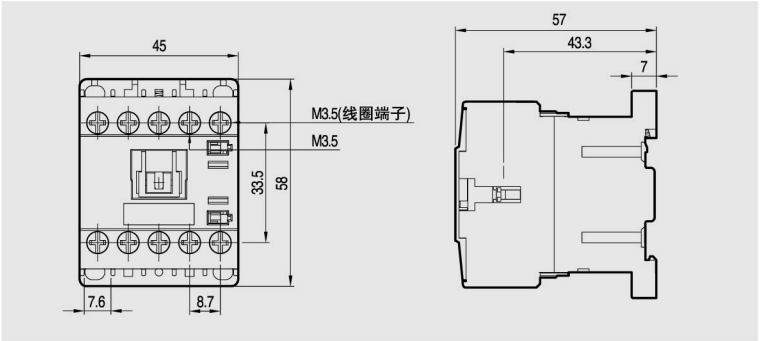

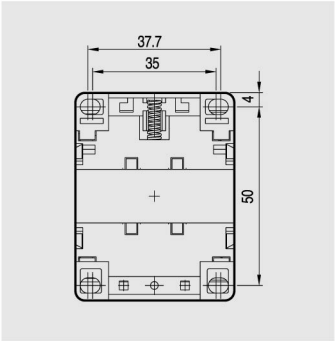

0.17kg

GMD-12M

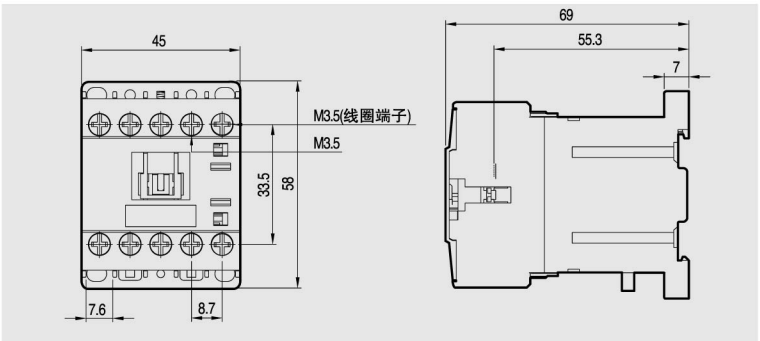

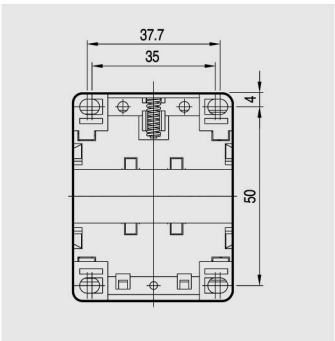

0.23kg

GMC-12MR

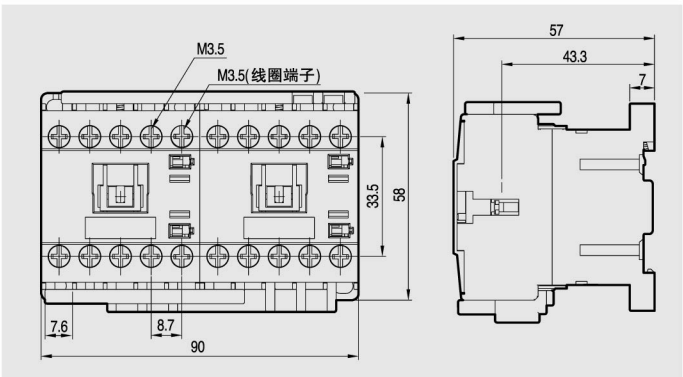

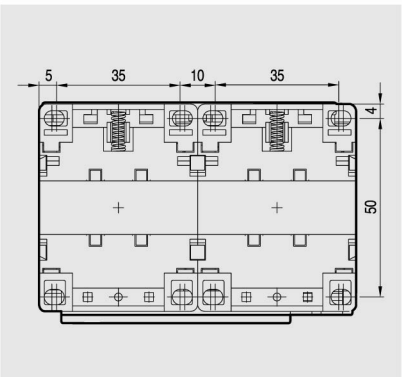

0.36kg

GMD-12MR

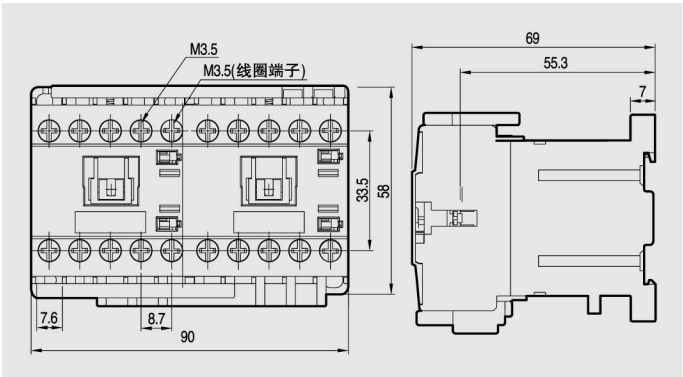

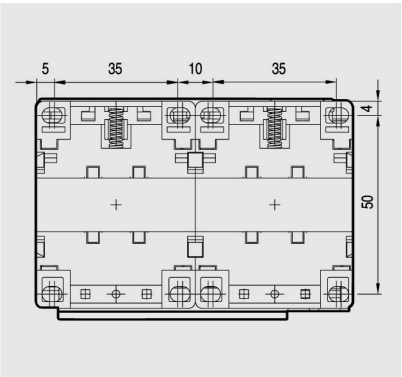

0.48kg

GMC-12M
+
AU-4M

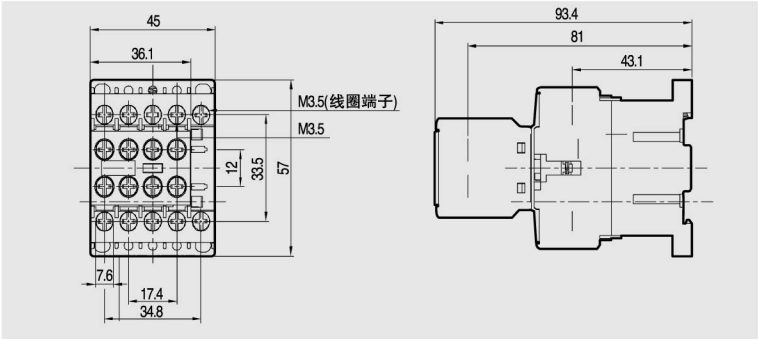

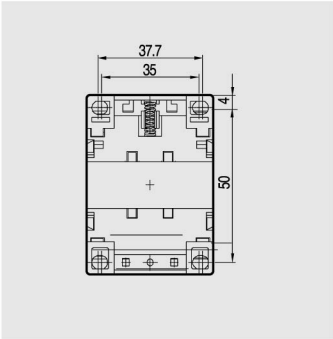

0.21kg

GMD-12M
+
2× **AU-1M**

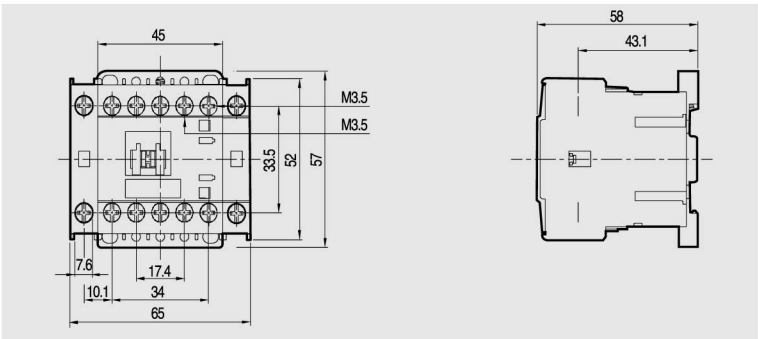

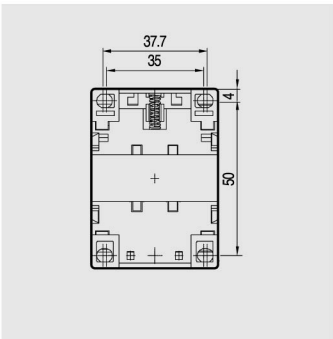

0.21kg

AU-4M

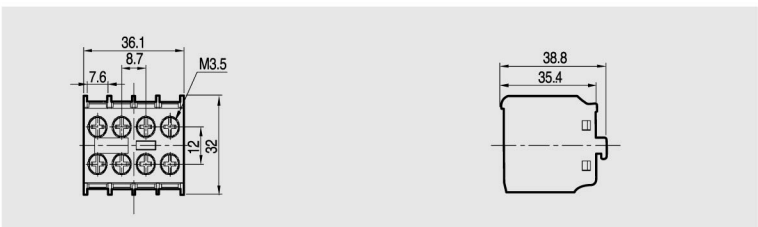

0.04kg

AU-2M

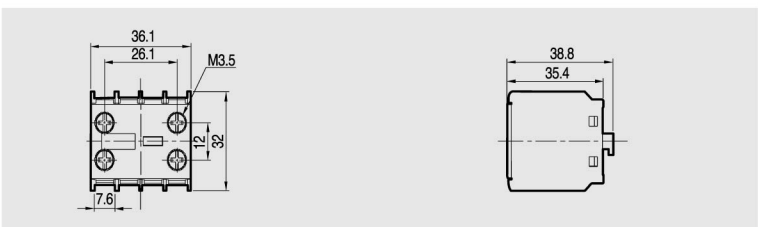

0.03kg

AU-1M

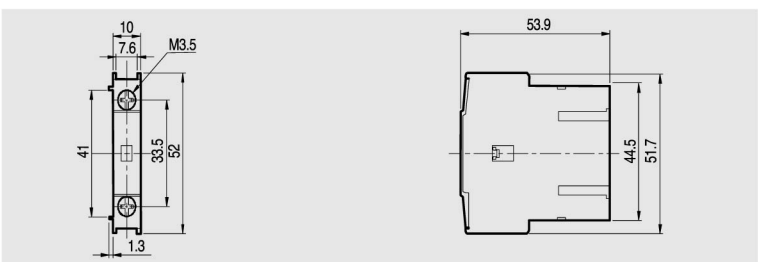

0.02kg

尺寸

GMC-12M
+
AT-12M

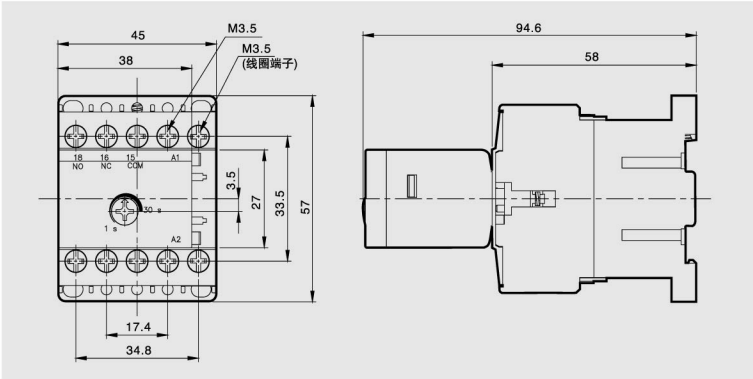

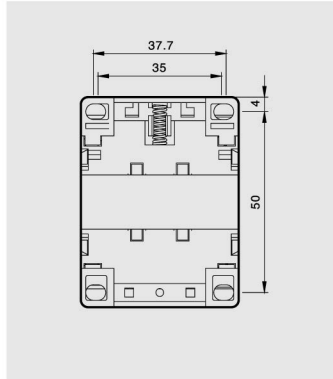

0.21kg

GMD-12M
+
AS-12M

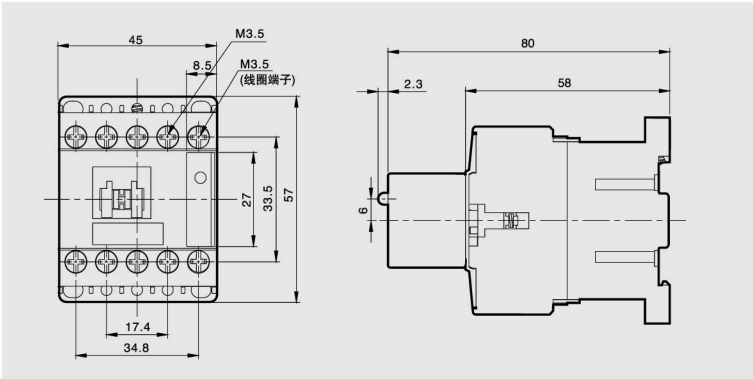

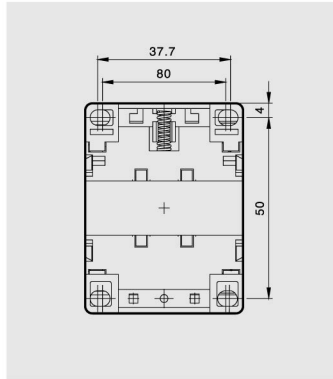

0.175kg

AT-12M

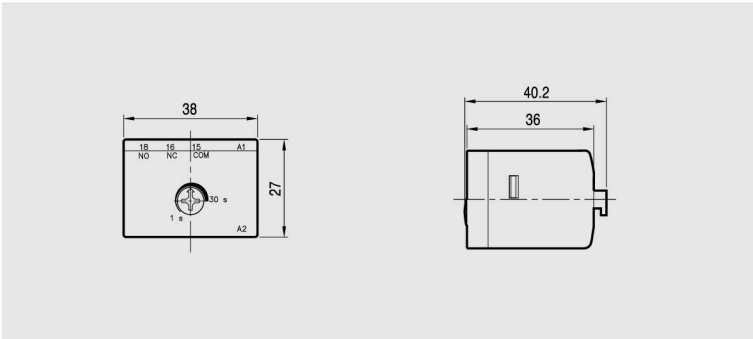

0.04kg

AS-12M

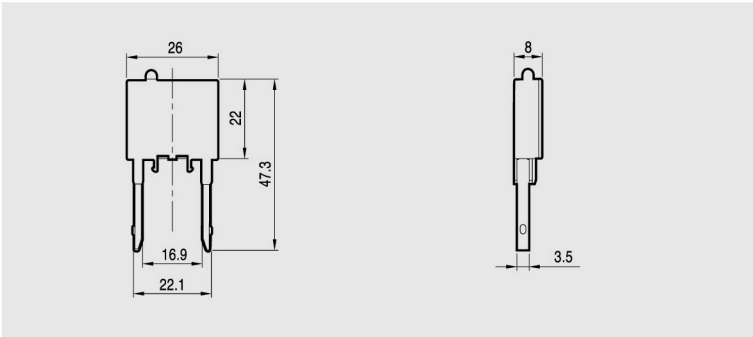

0.005kg

GTH(K)-12M

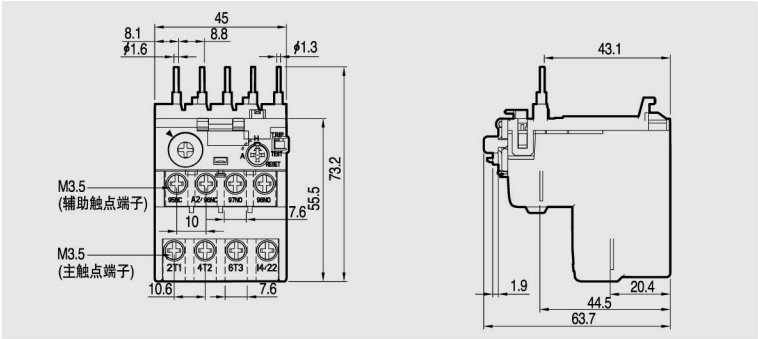

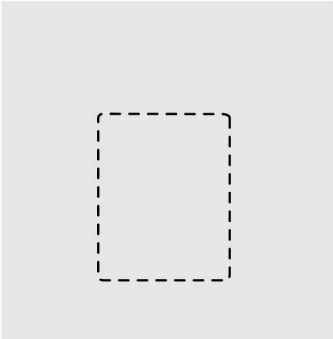

0.1kg

GTH(K)-12MH

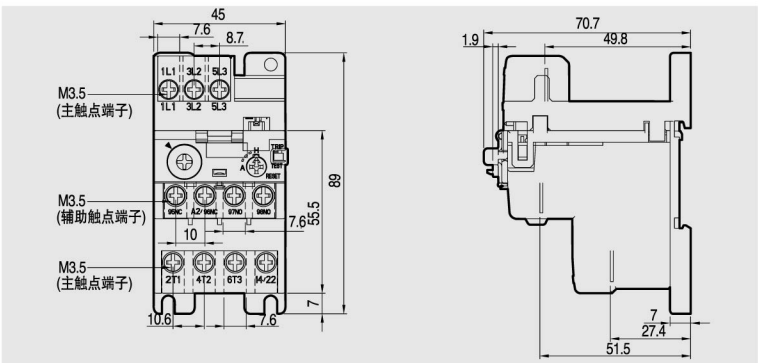

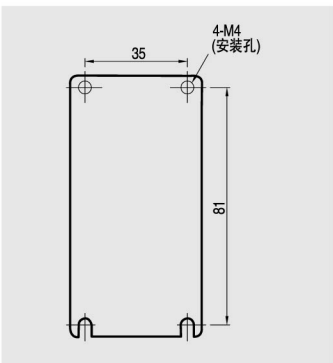

0.4kg

电气寿命曲线

使用环境 AC-3
(Ue≥440V)

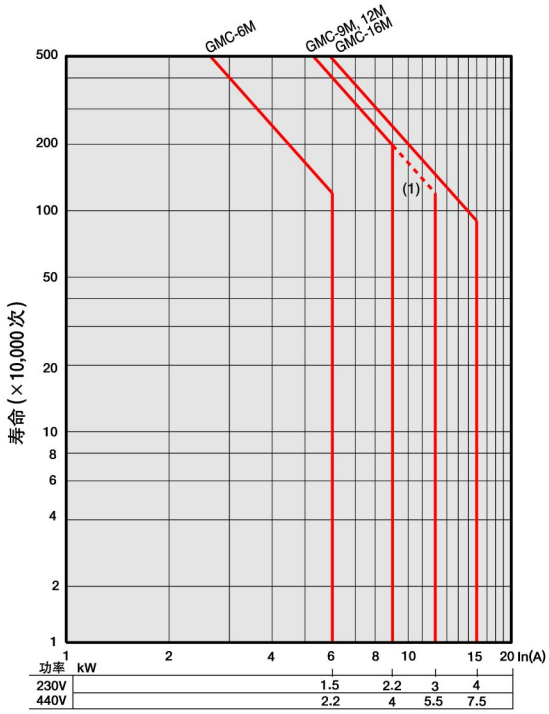

(1)虚线适用于GMC-12M接触器

使用环境 AC-4
(Ue≥440V)

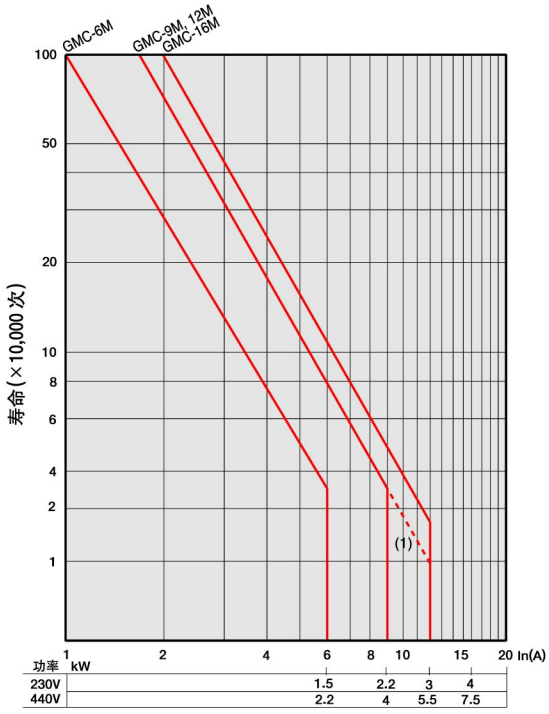

(1)虚线适用于GMC-12M接触器

热过载继电器曲线

标准型

GTH-12M

冷态

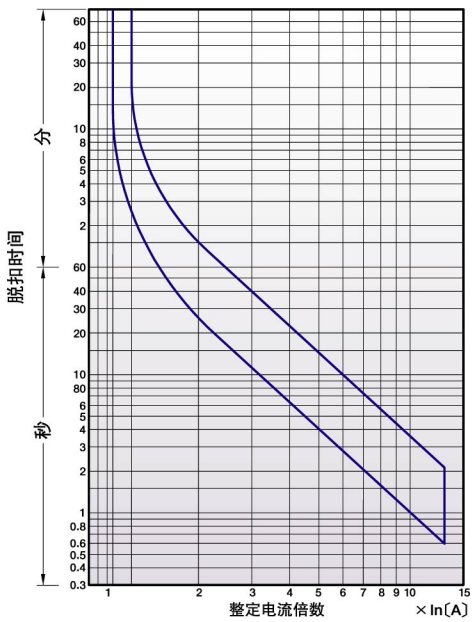

热态

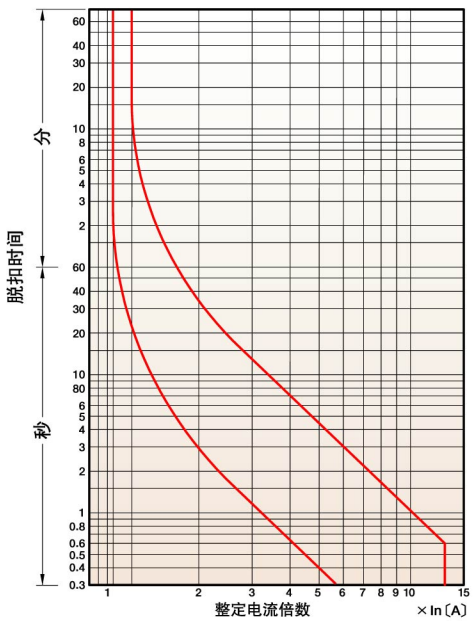

缺相保护型

GTK-12M

冷态

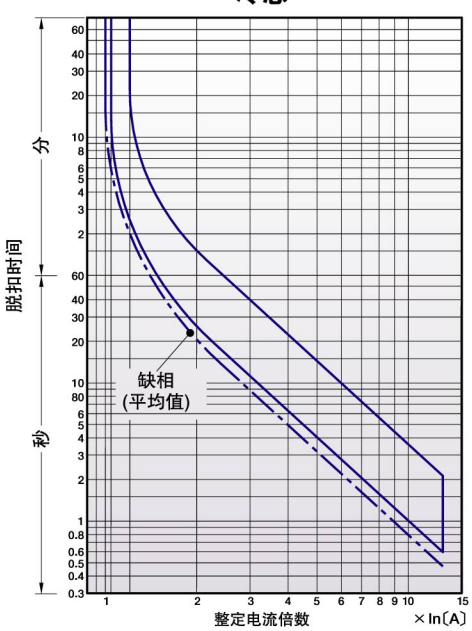

热态

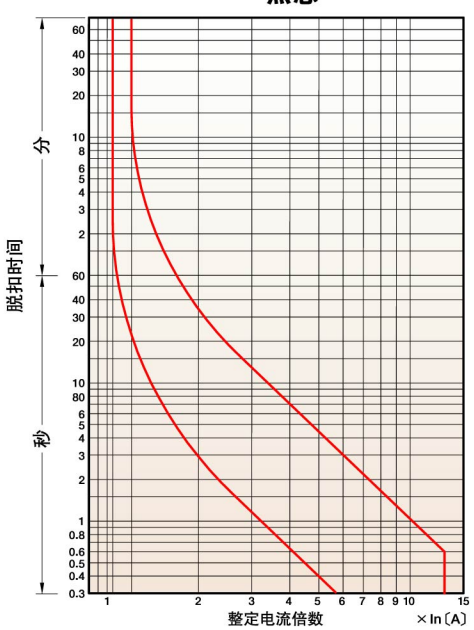

3极接触器

9A 12A 18A 22A

特点

- 一个框架四个额定电流等级
- 3对主触点
- 防触电安全罩设计
- 导轨或螺钉安装
- 尺寸小：44mm宽
- 1NO+1NC辅助触点为标准配置
- 可在顶部/侧面安装附件
- 可与热过载继电器直接插接

3极接触器（交流线圈）

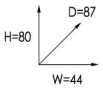

额定电流	AC3 (IEC60947-4)				AC1 Ith	辅助触点（标准）	型号
	220 ~ 240V	380 ~ 440V	500 ~ 550V	690V			
9A	2.5kW 11A	4kW 9A	4kW 7A	4kW 5A	25A	1NO+1NC	GMC-9
12A	3.5kW 13A	5.5kW 12A	7.5kW 12A	7.5kW 9A	25A	1NO+1NC	GMC-12
18A	4.5kW 18A	7.5kW 18A	7.5kW 13A	7.5kW 9A	40A	1NO+1NC	GMC-18
22A	5.5kW 22A	11kW 22A	15kW 22A	15kW 18A	40A	1NO+1NC	GMC-22

线圈电压, AC 50/60Hz

50Hz : 24, 42, 48, 100, 110, 220, 240, 380, 400, 415, 440, 500, 550V

60Hz : 24, 48, 110, 120, 208, 220, 240, 277, 380, 440, 480, 600V

3极接触器（直流线圈）

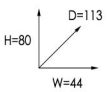

额定电流	AC3 (IEC60947-4)				AC1 Ith	辅助触点（标准）	型号
	220 ~ 240V	380 ~ 440V	500 ~ 550V	690V			
9A	2.5kW 11A	4kW 9A	4kW 7A	4kW 5A	25A	1NO+1NC	GMD-9
12A	3.5kW 13A	5.5kW 12A	7.5kW 12A	7.5kW 9A	25A	1NO+1NC	GMD-12
18A	4.5kW 18A	7.5kW 18A	7.5kW 13A	7.5kW 9A	40A	1NO+1NC	GMD-18
22A	5.5kW 22A	11kW 22A	15kW 22A	15kW 18A	40A	1NO+1NC	GMD-22

线圈电压，直流

12, 20, 24, 48, 60, 80, 100, 110, 125, 200, 220, 250V

安装与接线

安装	35mm 导轨或螺钉(M4)固定	
接线	主触点	螺钉(M4)压线式端子
		线径：1.25~5.5mm² / ϕ 1.6~2.6
	辅助触点/线圈	螺钉(M3.5)压线式端子

认证

CE, ULcUL, Lloyd, CCC

订购须知

型号及线圈电压

示例：GMC-12 50Hz 240V

可选附件

GT-22
热（双金属片）式
➔ 64 页

GMP22
电子式
➔ 76 页

AU-1
辅助触点单元
2极，侧装
➔ 92页

AU-2
辅助触点单元
2极顶部安装
➔ 92页

AU-4
辅助触点单元
4极顶部安装
➔ 92页

AR-9
机械联锁单元
➔ 94页

AL-9
机械闭锁单元
➔ 95页

AS
浪涌抑制单元
➔ 96页

AD-9
延时断开单元
➔ 97页

详细信息

3极接触器

32A 40A

特点

- 一个框架两个额定电流等级
- 3对主触点
- 防触电安全罩设计
- 导轨或螺钉安装
- 尺寸小：68mm宽
- 1NO+1NC辅助触点为标准配置
- 可在顶部/侧面安装附件
- 可与热过载继电器直接插接

3极接触器（交流线圈）

额定电流	AC3 (IEC60947-4)				AC1 Ith	辅助触点（标准）	型号
	220 ~ 240V	380 ~ 440V	500 ~ 550V	690V			
32A	7.5kW 32A	15kW 32A	18.5kW 28A	18.5kW 20A	50A	1NO+1NC	GMC-32
40A	11kW 40A	18.5kW 40A	22kW 32A	22kW 23A	60A	1NO+1NC	GMC-40

线圈电压，AC 50/60Hz

50Hz：24, 42, 48, 100, 110, 220, 240, 380, 400, 415, 440, 500, 550V

60Hz：24, 48, 110, 120, 208, 220, 240, 277, 380, 440, 480, 600V

3极接触器（直流线圈）

额定电流	AC3 (IEC60947-4)				AC1 Ith	辅助触点（标准）	型号
	220 ~ 240V	380 ~ 440V	500 ~ 550V	690V			
32A	7.5kW 32A	15kW 32A	18.5kW 28A	18.5kW 20A	50A	1NO+1NC	GMD-32
40A	11kW 40A	18.5kW 40A	22kW 32A	22kW 23A	60A	1NO+1NC	GMD-40

线圈电压，直流

12, 20, 24, 48, 60, 80, 100, 110, 125, 200, 220, 250V

安装与接线

安装	35mm导轨或螺钉(M4)固定	
接线	主触点	螺钉(M4)压线式端子
		线径：2~14mm² / ϕ 1.6~3.6
	辅助触点/线圈	螺钉(M3.5)压线式端子

认证

CE, ULcUL, Lloyd, CCC

订购须知

型号及线圈电压

可选附件

GT-40
热（双金属片）式
➔ 65页

GMP40
电子式
➔ 78页

AU-1
辅助触点单元
2极，侧装
➔ 92页

AU-2
辅助触点单元
2极顶部安装
➔ 92页

AU-4
辅助触点单元
4极顶部安装
➔ 92页

AR-9
机械联锁单元
➔ 94页

AL-9
机械闭锁单元
➔ 95页

AS
浪涌抑制单元
➔ 96页

AD-9
延时断开单元
➔ 97页

详细信息

3极接触器

50A 65A 75A 85A

特点

- 一个框架四个额定电流等级
- 3对主触点
- 防触电安全罩设计
- 导轨或螺钉安装
- 1NO+1NC辅助触点为标准配置
- 可在顶部/侧面安装附件
- 可与热过载继电器直接插接

3极接触器（交流线圈）

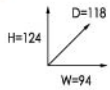

额定电流	AC3 (IEC60947-4)				AC1 Ith	辅助触点（标准）	型号
	220 ~ 240V	380 ~ 440V	500 ~ 550V	690V			
50A	15kW 55A	22kW 50A	30kW 43A	30kW 28A	80A	1NO+1NC	GMC-50
65A	18.5kW 65A	30kW 65A	33kW 60A	33kW 35A	100A	1NO+1NC	GMC-65
75A	22kW 75A	37kW 75A	37kW 64A	37kW 42A	110A	1NO+1NC	GMC-75
85A	25kW 85A	45kW 85A	45kW 75A	45kW 45A	135A	1NO+1NC	GMC-85

线圈电压，AC 50/60Hz

50Hz : 24, 42, 48, 100, 110, 220, 240, 380, 400, 415, 440, 500, 550V

60Hz : 24, 48, 110, 120, 208, 220, 240, 277, 380, 440, 480, 600V

3极接触器（直流线圈）

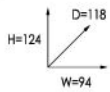

额定电流	AC3 (IEC60947-4)				AC1 Ith	辅助触点（标准）	型号
	220 ~ 240V	380 ~ 440V	500 ~ 550V	690V			
50A	15kW 55A	22kW 50A	30kW 43A	30kW 28A	80A	1NO+1NC	GMD-50
65A	18.5kW 65A	30kW 65A	33kW 60A	33kW 35A	100A	1NO+1NC	GMD-65
75A	22kW 75A	37kW 75A	37kW 64A	37kW 42A	110A	1NO+1NC	GMD-75
85A	25kW 85A	45kW 85A	45kW 75A	45kW 45A	135A	1NO+1NC	GMD-85

线圈电压，直流

12, 20, 24, 48, 60, 80, 100, 110, 125, 200, 220, 250V

安装与接线

安装	35mm 导轨或螺钉(M4)固定		
接线	主触点	50A 框架	螺钉(M6)压线式端子
			线径 : 2~22mm²
		65/75/85A 框架	螺钉压线式端子
			线径 : 2~38mm²
	辅助触点/线圈		螺钉(M3.5)压线式端子

认证

CE, ULcUL, Lloyd, CCC

订购须知

型号及线圈电压

可选附件

GT-85
热（双金属片）式
➔ 66页

GMP80
电子式
独立安装型
➔ 80页

AU-1
辅助触点单元
2极，侧装
➔ 92页

AU-2
辅助触点单元
2极顶部安装
➔ 92页

AU-4
辅助触点单元
4极顶部安装
➔ 92页

AR-9
机械联锁单元
➔ 94页

AL-50
机械闭锁单元
➔ 95页

AS
浪涌抑制单元
➔ 96页

AD-50
延时断开单元
➔ 97页

详细信息

3极接触器

100A 125A 150A

特点

- 3对主触点
- 交流/直流通用线圈
- 宽线圈电压
- 螺钉安装
- 2NO+2NC辅助触点为标准配置
- 可在顶部/侧面安装附件
- 可与热继电器直接安装

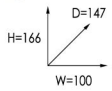

3极接触器（交流/直流通用线圈）

额定电流	AC3 (IEC60947-4)				AC1 Ith	辅助触点（标准）	型号
	220 ~ 240V	380 ~ 440V	500 ~ 550V	690V			
100A	30kW 105A	55kW 105A	55kW 85A	55kW 65A	160A	2NO+2NC	GMC-100
125A	37kW 125A	60kW 120A	60kW 90A	60kW 70A	160A	2NO+2NC	GMC-125

额定电流	AC3 (IEC60947-4)				AC1 Ith	辅助触点（标准）	型号
	220 ~ 240V	380 ~ 440V	500 ~ 550V	690V			
150A	45kW 150A	75kW 150A	90kW 140A	90kW 100A	210A	2NO+2NC	GMC-150

线圈电压，交流/直流通用线圈

标称电压	AC 50/60Hz	DC
24V	24 - 25V	24V
48V	48 - 50V	48V
100/200V	100 - 240V	100 - 220V
300V	265 - 347V	-
400V	380 - 450V	-
500V	440 - 575V	-

安装与接线

安装	100/125A 框架		螺钉(M4)固定
	150A 框架		螺钉(M5)固定
接线	主触点	100/125A 框架	螺钉(M8)端子
			线径：2~60mm²
		150A 框架	螺钉(M8)端子
			线径：2~100mm²
	辅助触点/线圈		螺钉(M4)压线式端子

认证

CE, ULcUL, Lloyd, CCC

订购须知

型号及线圈电压

可选附件

GT-100对应GMC-100，125
热（双金属片）式
67页

GT-150对应GMC-150
热（双金属片）式
67页

AU-100
辅助触点单元
2极侧装
92页

AR-100
机械联锁单元
94页

AL-100, 150
机械闭锁单元
95页

AS
浪涌抑制单元
96页

AD-100
延时断开单元
97页

端子盖
95页

AI-100
绝缘隔板
96页

详细信息

3极接触器

180A 220A 300A 400A

特点

- 3对主触点
- 交流/直流通用线圈
- 宽线圈电压
- 螺钉安装
- 2NO+2NC辅助触点为标准配置
- 可在顶部/侧面安装附件
- 可与热过载继电器直接安装

3极接触器（交流/直流通用线圈）

额定电流	AC3 (IEC60947-4)				AC1 Ith	辅助触点（标准）	型号
	220 ~ 240V	380 ~ 440V	500 ~ 550V	690V			
180A	55kW 180A	90kW 180A	110kW 180A	110kW 120A	230A	2NO+2NC	GMC-180
220A	75kW 250A	132kW 250A	132kW 200A	132kW 150A	275A	2NO+2NC	GMC-220

线圈电压，交流/直流通用线圈

标称电压	AC 50/60Hz	DC
24V	24 - 25V	24V
48V	48 - 50V	48V
100/200V	100 - 240V	100 - 220V
300V	265 - 347V	-
400V	380 - 450V	-
500V	440 - 575V	-

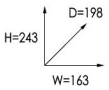

额定电流	AC3 (IEC60947-4)				AC1 Ith	辅助触点（标准）	型号
	220 ~ 240V	380 ~ 440V	500 ~ 550V	690V			
300A	90kW 300A	160kW 300A	160kW 250A	200kW 220A	350A	2NO+2NC	GMC-300
400A	125kW 400A	220kW 400A	225kW 350A	250kW 300A	450A	2NO+2NC	GMC-400

线圈电压，交流/直流通用线圈

标称电压	AC 50/60Hz	DC
100/200V	100 - 240V	100 - 220V
300V	265 - 347V	-
400V	380 - 450V	-
500V	440 - 575V	-

安装与接线

安装	180/220A 框架		螺钉(M6)固定
	300/400A 框架		螺钉(M8)固定
接线	主触点	180/220A 框架	螺钉(M10)端子
			线径：2~150mm²
		300/400A 框架	螺钉(M12)端子
			线径：2 ~200mm²
	辅助触点/线圈		螺钉(M4)压线式端子

认证
CE, ULcUL, Lloyd, CCC

订购须知
型号及线圈电压

可选附件

GT-220对应GMC-180
热（双金属片）式
➔ 68页

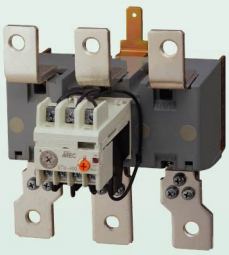

GT-400对应GMC-300,400
热（双金属片）式
➔ 68页

AU-100
辅助触点单元
2极侧装
➔ 92页

AR-100
机械联锁单元
➔ 94页

AL-220, 400
机械闭锁单元
➔ 95页

AS
浪涌抑制单元
➔ 96页

AD-100,300
延时断开单元
➔ 97页

端子盖
➔ 95页

AI-180
绝缘隔板
➔ 96页

详细信息

3极接触器

600A 800A

特点

- 3对主触点
- 交流/直流通用线圈
- 宽线圈电压
- 螺钉安装
- 2NO+2NC辅助触点为标准配置
- 可在顶部/侧面安装附件

3极接触器（交流/直流通用线圈）

额定电流	AC3 (IEC60947-4)				AC1 Ith	辅助触点（标准）	型号
	220 ~ 240V	380 ~ 440V	500 ~ 550V	690V			
600A	190kW 630A	330kW 630A	330kW 500A	330kW 420A	660A	2NO+2NC	GMC-600
800A	220kW 800A	440kW 800A	550kW 720A	500kW 630A	900A	2NO+2NC	GMC-800

线圈电压，交流/直流通用线圈

标称电压	AC 50/60Hz	DC
100V	100 - 127V	100 - 110V
200V	200 - 240V	200 - 220V
300V	265 - 347V	-
400V	380 - 450V	-
500V	440 - 575V	-

安装与接线

安装	600/800A 框架		螺钉(M10)固定
接线	主触点	600/800A 框架	螺钉(M16)端子
			线径：80~325mm²
	辅助触点/线圈		螺钉(M4)压线式端子

认证

CE, ULcUL, Lloyd, CCC

订购须知

型号及线圈电压

可选附件

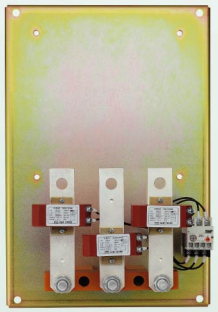

GT-600
热（双金属）片式
➔ 69页

AU-100
辅助触点单元
2极侧装
➔ 92页

AD-600
延时断开单元
➔ 97页

端子盖
➔ 95页

AI-600
绝缘隔板
➔ 96页

AS
浪涌抑制单元
➔ 96页

AR-600
机械联锁单元
➔ 94页

详细信息

4极接触器

9A 12A 18A 22A

特点

- 4对主触点
- 防触电安全罩设计
- 导轨或螺钉安装
- 尺寸小：44mm宽
- 辅助触点可选
- 可在顶部/侧面安装附件
- 可与热过载继电器直接插接

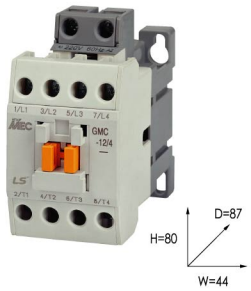

4极接触器（交流线圈）

额定电流	AC3 (IEC60947-4)				AC1 Ith	辅助触点（标准）	型号
	220 ~ 240V	380 ~ 440V	500 ~ 550V	690V			
9A	2.5kW 11A	4kW 9A	4kW 7A	4kW 5A	20A	选择	GMC-9/4
12A	3.5kW 13A	5.5kW 12A	7.5kW 12A	7.5kW 9A	20A	选择	GMC-12/4

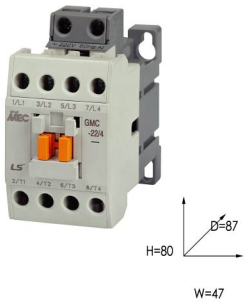

18A	4.5kW 18A	7.5kW 18A	7.5kW 13A	7.5kW 9A	25A	选择	GMC-18/4
22A	5.5kW 22A	11kW 22A	15kW 22A	15kW 18A	32A	选择	GMC-22/4

线圈电压，AC 50/60Hz

50Hz ：24, 42, 48, 100, 110, 220, 240, 380, 400, 415, 440, 500, 550V

60Hz ：24, 48, 110, 120, 208, 220, 240, 277, 380, 440, 480, 600V

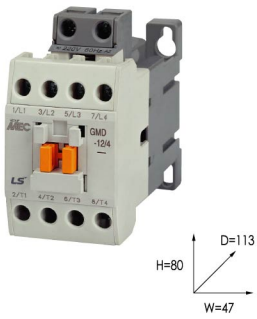

4极接触器（直流线圈）

额定电流	AC3 (IEC60947-4)				AC1 Ith	辅助触点（标准）	型号
	220 ~ 240V	380 ~ 440V	500 ~ 550V	690V			
9A	2.5kW 11A	4kW 9A	4kW 7A	4kW 5A	20A	选择	GMD-9/4
12A	3.5kW 13A	5.5kW 12A	7.5kW 12A	7.5kW 9A	20A	选择	GMD-12/4
18A	4.5kW 18A	7.5kW 18A	7.5kW 13A	7.5kW 9A	25A	选择	GMD-18/4
22A	5.5kW 22A	11kW 22A	15kW 22A	15kW 18A	32A	选择	GMD-22/4

线圈电压，直流

12, 20, 24, 48, 60, 80, 100, 110, 125, 200, 220, 250V

安装与接线

安装	35mm 导轨或螺钉(M4)固定	
接线	主触点	螺钉(M4)压线式端子
		线径：1.25~5.5mm² / ϕ 1.6~2.6
	辅助触点/线圈	螺钉(M3.5)压线式端子

认证

CE, ULcUL, Lloyd, CCC

订购须知

型号及线圈电压

可选附件

GT-22
热（双金属片）式
➔ 64 页

GMP22
电子式
➔ 76 页

AU-1
辅助触点单元
2极，侧装
➔ 92页

AU-2
辅助触点单元
2极顶部安装
➔ 92页

AU-4
辅助触点单元
4极顶部安装
➔ 92页

AR-9
机械联锁单元
➔ 94页

AL-9
机械闭锁单元
➔ 95页

AS
浪涌抑制单元
➔ 96页

AD-9
延时断开单元
➔ 97页

详细信息

技术说明 ➔ 98~99页
尺寸 ➔ 118页
回路图 ➔ 119页
热过载继电器 ➔ 64页

4极接触器

32A 40A

特点

- 4对主触点
- 防触电安全罩设计
- 导轨或螺钉安装
- 辅助触点可选
- 可在顶部/侧面安装附件
- 可与热过载继电器直接插接

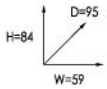

4极接触器（交流线圈）

额定电流	AC3 (IEC60947-4)				AC1 Ith	辅助触点（标准）	型号
	220 ~ 240V	380 ~ 440V	500 ~ 550V	690V			
32A	7.5kW 32A	15kW 32A	18.5kW 28A	18.5kW 20A	50A	选择	GMC-32/4
40A	11kW 40A	18.5kW 40A	22kW 32A	22kW 23A	60A	选择	GMC-40/4

线圈电压，AC 50/60Hz

50Hz : 24, 42, 48, 100, 110, 220, 240, 380, 400, 415, 440, 500, 550V

60Hz : 24, 48, 110, 120, 208, 220, 240, 277, 380, 440, 480, 600V

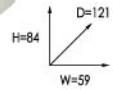

4极接触器（直流线圈）

额定电流	AC3 (IEC60947-4)				AC1 Ith	辅助触点（标准）	型号
	220 ~ 240V	380 ~ 440V	500 ~ 550V	690V			
32A	7.5kW 32A	15kW 32A	18.5kW 28A	18.5kW 20A	50A	选择	GMD-32/4
40A	11kW 40A	18.5kW 40A	22kW 32A	22kW 23A	60A	选择	GMD-40/4

线圈电压，直流

12, 20, 24, 48, 60, 80, 100, 110, 125, 200, 220, 250V

安装与接线

安装	35mm 导轨或螺钉(M4)固定	
接线	主触点	螺钉(M4)压线式端子
		线径：1.25~5.5mm² / ϕ 1.6~2.6
	辅助触点/线圈	螺钉(M3.5)压线式端子

认证

CE, ULcUL, Lloyd, CCC

订购须知

型号及线圈电压

可选附件

GT-40
热（双金属片）式
➔ 65页

GMP40
电子式
➔ 78页

AU-1
辅助触点单元
2极，侧装
➔ 92页

AU-2
辅助触点单元
2极顶部安装
➔ 92页

AU-4
辅助触点单元
4极顶部安装
➔ 92页

AR-9
机械联锁单元
➔ 94页

AL-9
机械闭锁单元
➔ 95页

AS
浪涌抑制单元
➔ 96页

AD-9
延时断开单元
➔ 97页

详细信息

技术说明 ➔ 98~99页
尺寸 ➔ 118页
回路图 ➔ 119页
热过载继电器 ➔ 65页

4极接触器

50A 65A 75A 85A

特点

- 4对主触点
- 防触电安全罩设计
- 导轨或螺钉安装
- 辅助触点可选
- 可在顶部/侧面安装附件
- 可与热过载继电器直接插接

4极接触器（交流线圈）

额定电流	AC3 (IEC60947-4)				AC1 Ith	辅助触点（标准）	型号
	220 ~ 240V	380 ~ 440V	500 ~ 550V	690V			
50A	15kW 55A	22kW 50A	30kW 43A	30kW 28A	80A	选择	GMC-50/4
65A	18.5kW 65A	30kW 65A	33kW 60A	33kW 35A	100A	选择	GMC-65/4
75A	22kW 75A	37kW 75A	37kW 64A	37kW 42A	110A	选择	GMC-75/4
85A	25kW 85A	45kW 85A	45kW 75A	45kW 45A	135A	选择	GMC-85/4

线圈电压，AC 50/60Hz

50Hz : 24, 42, 48, 100, 110, 220, 240, 380, 400, 415, 440, 500, 550V

60Hz : 24, 48, 110, 120, 208, 220, 240, 277, 380, 440, 480, 600V

4极接触器（直流线圈）

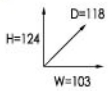

额定电流	AC3 (IEC60947-4)				AC1 Ith	辅助触点（标准）	型号
	220 ~ 240V	380 ~ 440V	500 ~ 550V	690V			
50A	15kW 55A	22kW 50A	30kW 43A	30kW 28A	80A	选择	GMD-50/4
65A	18.5kW 65A	30kW 65A	33kW 60A	33kW 35A	100A	选择	GMD-65/4
75A	22kW 75A	37kW 75A	37kW 64A	37kW 42A	110A	选择	GMD-75/4
85A	25kW 85A	45kW 85A	45kW 75A	45kW 45A	135A	选择	GMD-85/4

线圈电压，直流

12, 20, 24, 48, 60, 80, 100, 110, 125, 200, 220, 250V

安装与接线

安装	35mm 导轨或螺钉(M4)固定		
接线	主触点	50A 框架	螺钉(M6)压线式端子 线径 : 2~22mm²
		65/75/85A 框架	螺钉(M8)压线式端子 线径 : 2~38mm²
	辅助触点/线圈		螺钉(M3.5)压线式端子

认证

CE, ULcUL, Lloyd, CCC

订购须知

型号及线圈电压

可选附件

GT-85
热（双金属片）式
➔ 66页

GMP80
电子式
独立安装型
➔ 80页

AU-1
辅助触点单元
2极，侧装
➔ 92页

AU-2
辅助触点单元
2极顶部安装
➔ 92页

AU-4
辅助触点单元
4极顶部安装
➔ 92页

AR-9
机械联锁单元
➔ 94页

AL-50
机械闭锁单元
➔ 95页

AS
浪涌抑制单元
➔ 96页

AD-50
延时断开单元
➔ 97页

详细信息

技术说明 ➔ 98~99页
尺寸 ➔ 118页
回路图 ➔ 119页
热过载继电器 ➔ 66页

4极接触器

100A 125A 150A 180A 220A

特点

- 4对主触点
- 交流/直流通用线圈
- 宽线圈电压
- 螺钉安装
- 2NO+2NC辅助触点为标准配置
- 可在侧面安装附件
- 可与热过载继电器直接安装

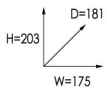

4极接触器（交流线圈）

额定电流	AC3 (IEC60947-4)				AC1 Ith	辅助触点（标准）	型号
	220 ~ 240V	380 ~ 440V	500 ~ 550V	690V			
100A	30kW 105A	55kW 105A	55kW 85A	55kW 65A	160A	2NO+2NC	GMC-100/4
125A	37kW 125A	60kW 120A	60kW 90A	60kW 70A	160A	2NO+2NC	GMC-125/4
150A	45kW 150A	75kW 150A	90kW 140A	90kW 100A	210A	2NO+2NC	GMC-150/4
180A	55kW 180A	90kW 180A	110kW 180A	110kW 120A	230A	2NO+2NC	GMC-180/4
220A	75kW 250A	132kW 250A	132kW 200A	132kW 150A	275A	2NO+2NC	GMC-220/4

线圈电压，交流/直流通用线圈

标称电压	AC 50/60Hz	DC
24V	24 - 25V	24V
48V	48 - 50V	48V
100/200V	100 - 240V	100 - 220V
300V	265 - 347V	-
400V	380 - 450V	-
500V	440 - 575V	-

安装与接线

安装	螺钉(M6)固定		
接线	主触点	100/125/150A 框架	螺钉(M8)固定 线径：2~100mm²
		180/220A 框架	螺钉(M10)端子 线径：2~150mm²
	辅助触点/线圈		螺钉(M4)压线式端子

认证
CE, ULcUL, Lloyd, CCC

订购须知
型号及线圈电压

可选附件

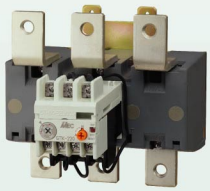

GT-220
热（双金属片）式
➔ 68页

AU-100
辅助触点单元
2极侧装
➔ 92页

AR-100
机械联锁单元
➔ 94页

AL-100, 150
机械闭锁单元
➔ 95页

AS
浪涌抑制单元
➔ 96页

AD-100
延时断开单元
➔ 97页

端子盖
➔ 95页

AI-180
绝缘隔板
➔ 96页

详细信息

技术说明 ➔ 98~99页
尺寸 ➔ 120页
回路图 ➔ 120页
热过载继电器 ➔ 68页

4极接触器

300A 400A 600A 800A

特点

- 4对主触点
- 交流/直流通用线圈
- 宽线圈电压
- 螺钉安装
- 2NO+2NC辅助触点为标准配置
- 可在侧面安装附件

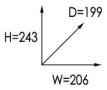

4极接触器（交流线圈）

额定电流	AC3 (IEC60947-4)				AC1 Ith	辅助触点（标准）	型号
	220 ~ 240V	380 ~ 440V	500 ~ 550V	690V			
300A	90kW 300A	160kW 300A	160kW 250A	200kW 220A	350A	2NO+2NC	GMC-300/4
400A	125kW 400A	220kW 400A	225kW 350A	250kW 300A	450A	2NO+2NC	GMC-400/4

线圈电压，交流/直流通用线圈

标称电压	AC 50/60Hz	DC
100/200V	100 - 240V	100 - 220V
300V	265 - 347V	-
400V	380 - 450V	-
500V	440 - 575V	-

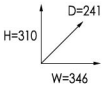

额定电流	AC3 (IEC60947-4)				AC1 Ith	辅助触点（标准）	型号
	220 ~ 240V	380 ~ 440V	500 ~ 550V	690V			
600A	190kW 630A	330kW 630A	330kW 500A	330kW 420A	660A	2NO+2NC	GMC-600/4
800A	220kW 800A	440kW 800A	550kW 720A	500kW 630A	900A	2NO+2NC	GMC-800/4

线圈电压，交流/直流通用线圈

标称电压	AC 50/60Hz	DC
100V	100 - 127V	100 - 110V
200V	200 - 240V	200 - 220V
300V	265 - 347V	-
400V	380 - 450V	-
500V	440 - 575V	

安装与接线

安装	300/400A		螺钉(M8)固定
	600/800A		螺钉(M10)固定
接线	主触点	300/400A 框架	螺钉(M12)端子
			线径：2~200mm²
		600/800A 框架	螺钉(M16)端子
			线径：80~325mm²
	辅助触点/线圈		螺钉(M4)压线式端子

认证

CE, ULcUL, Lloyd, CCC

订购须知

型号及线圈电压

可选附件

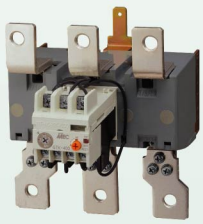

GT-400对应GMC-300/4,GMC-400/4
热（双金属片）式
68页

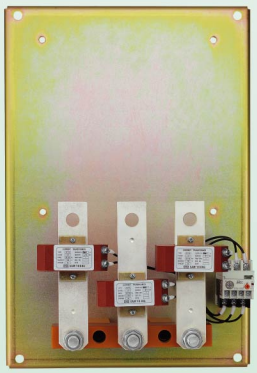

GT-600对应GMC-600/4,GMC-800/4
热（双金属片）式
68页

AU-100
辅助触点单元
2极侧装
92页

AR-180,600
机械联锁单元
94页

AS
浪涌抑制单元
96页

AD-100,300
延时断开单元
97页

端子盖
95页

AI-600
绝缘隔板
96页

详细信息

热过载继电器

整定范围及选择


GTK-22


GTK-100

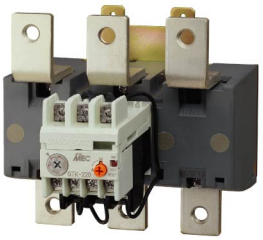
GTK-220

Class 10A

最大电机功率						GTH(K)-22	GTH(K)-40	GTH(K)-85	GTH(K)-100	GTH(K)-150	GTH(K)-220	GTH(K)-400	GTH(K)-600
220V KW	380V KW	415V KW	440V KW	550V KW	660V KW								
●	●	●	●	●	●	0.1~0.16							
●	●	●	●	●	●	0.16~0.2							
●	●	●	●	●	0.37 0.5	0.25~0.4							
●	●	●	●	0.37 0.5	0.55 0.75	0.4~0.63							
●	0.37 0.5	●	0.55 0.75	0.75 1	1.1 1.5	0.63~1							
0.37 0.5	0.75 1	1.1 1.5	1.1 1.5	1.1 1.5	1.5 2	1~1.6							
0.75 1	1.5 2	1.5 2	1.5 2	2.2 3	3 4	1.6~2.5							
1.1 1.5	2.2 3	2.2 3	2.2 3	3 4	4 5.5	2.5~4	4~6						
1.5 2	3 4	3.7 5	3.7 5	4 5.5	5.5 7.5	4~6	5~8						
●	●	4 5.5	4 5.5	●	●	5~8	6~9						
2.2 3	4 5.5	4 5.5	4 5.5	5.5 7.5	7.5 10	6~9	7~10	7~10					
3 4	5.5 7.5	5.5 7.5	5.5 7.5	7.5 10	10 13.5	7~10	9~13	9~13					
4 5.5	7.5 10	9 12	9 12	10 13.5	15 20	9~13	12~18	12~18					
5.5 7.5	11 15	11 15	11 15	●	●	12~18	16~22	16~22					
5.5 7.5	11 15	11 15	11 15	15 20	18.5 25	16~22	18~26	18~26					
7.5 10	15 20	15 20	15 20	18.5 25	22 30		24~36	24~36					
●	15 20	●	●	18.5 25	●		28~40	28~40					
11 15	22 30	25 35	25 35	30 40	37 50			34~50	34~50	34~50			
15 20	25 35	30 40	30 40	37 50	45 60			45~65	39~57	39~57			
18.5 25	30 40	37 50	37 50	45 60	55 75			54~75	43~65	43~65			
22 30	37 50	45 60	45 60	55 75	63 85			63~85	54~80	54~80			
25 35	51 70	55 75	59 80	63 85	90 125				65~100	65~100	70~100		
30 40	59 80	59 80	63 85	80 110	110 150				85~125	85~125	85~125	85~125	
45 60	80 110	80 110	90 125	100 135	129 175					100~150	100~160	100~160	
55 75	90 125	100 135	110 150	110 150	160 220						120~180	120~180	
63 85	110 150	129 175	140 190	160 220	200 270						160~240	160~240	
80 110	150 205	160 220	160 220	200 270	257 350							200~300	200~300
110 150	185 250	200 270	220 300	257 350	335 455							260~400	260~400
180 245	315 430	355 480	375 510	425 580	500 680								400~600
220 300	400 545	425 580	450 610	500 680	●								520~800
直接启动接触器选择						GMC(D)-9 GMC(D)-12 GMC(D)-18 GMC(D)-22	GMC(D)-32 GMC(D)-40	GMC(D)-50 GMC(D)-65 GMC(D)-75 GMC(D)-85	GMC-100 GMC-125	GMC-150	GMC-180 GMC-220	GMC-300 GMC-400	GMC-600 GMC-800

GTK-22/L

GTK-40/L

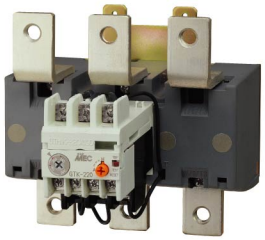

GTK-220/L

Class 20

最大电机功率						GTK-22/L	GTK-40/L	GTK-85/L	GTK-100/L	GTK-150/L	GTK-220/L	GTK-400/L	GTK-600/L
220V KW	380V KW	415V KW	440V KW	550V KW	660V KW								
0.37 0.5	0.75 1	1.1 1.5	1.1 1.5	1.1 1.5	1.5 2	1~1.6							
0.75 1	1.5 2	1.5 2	1.5 2	2.2 3	3 4	1.6~2.5							
1.1 1.5	2.2 3	2.2 3	2.2 3	3 4	4 5.5	2.5~4	4~6						
1.5 2	3 4	3.7 5	3.7 5	4 5.5	5.5 7.5	4~6	5~8						
●	●	4 5.5	4 5.5	●	●	5~8	6~9						
2.2 3	4 5.5	4 5.5	4 5.5	5.5 7.5	7.5 10	6~9	7~10	7~10					
3 4	5.5 7.5	5.5 7.5	5.5 7.5	7.5 10	10 13.5	7~10	9~13	9~13					
4 5.5	7.5 10	9 12	9 12	10 13.5	15 20	9~13	12~18	12~18					
5.5 7.5	11 15	11 15	11 15	●	●	12~18	16~22	16~22					
5.5 7.5	11 15	11 15	11 15	15 20	18.5 25	16~22	18~26	18~26					
7.5 10	15 20	15 20	15 20	18.5 25	22 30		24~36	24~36					
●	15 20	●	●	18.5 25	●		28~40	28~40					
11 15	22 30	25 35	25 35	30 40	37 50			34~50	34~50	34~50			
15 20	25 35	30 40	30 40	37 50	45 60			45~65	39~57	39~57			
18.5 25	30 40	37 50	37 50	45 60	55 75			54~75	43~65	43~65			
22 30	37 50	45 60	45 60	55 75	63 85			63~85	54~80	54~80			
25 35	51 70	55 75	59 80	63 85	90 125				65~100	65~100	65~100		
30 40	59 80	59 80	63 85	80 110	110 150				85~125	85~125	85~125	85~125	
45 60	80 110	80 110	90 125	100 135	129 175					100~150	100~160	100~160	
55 75	90 125	100 135	110 150	110 150	160 220						120~180	120~180	
63 85	110 150	129 175	140 190	160 220	200 270						160~240	160~240	
80 110	150 205	160 220	160 220	200 270	257 350							200~300	200~300
110 150	185 250	200 270	220 300	257 350	335 455							260~400	260~400
180 245	315 430	355 480	375 510	425 580	500 680								400~600
220 300	400 545	425 580	450 610	500 680	●								520~800
直接启动接触器选择						GMC(D)-9 GMC(D)-12 GMC(D)-18 GMC(D)-22	GMC(D)-32 GMC(D)-40	GMC(D)-50 GMC(D)-65 GMC(D)-75 GMC(D)-85	GMC-100 GMC-125	GMC-150	GMC-180 GMC-220	GMC-300 GMC-400	GMC-600 GMC-800

辅助触点额定值

型号	额定电流(A)				
	AC15			DC13	
	110V	220V	550V	110V	220V
GTH(K)-22, 40, 85	2.5(0.3)	2(0.3)	1(0.3)	0.28(0.28)	0.14(0.14)
GTH(K)-125, 150, 220, 400, 600	2.5(0.3)	2(0.3)	1(0.3)	0.28(0.28)	0.14(0.14)

注) ( ) 内数值是在自动复位模式下NO触点的额定值

热过载继电器，Class 10A

22A

GT-22

特点

- 直接与GM-9,12,18,22接触器安装
- 通过使用安装支架(AZ-22H)可导轨或螺钉安装
- 尺寸小：44mm宽
- 1NO+1NC脱扣触点
- Class10A脱扣标准
- 缺相保护型：GTK
- 标准型：GTH
- 适用环境温度-5 ~ 40℃
- 手动/自动复位
- 自由脱扣设计
- 双金属片式

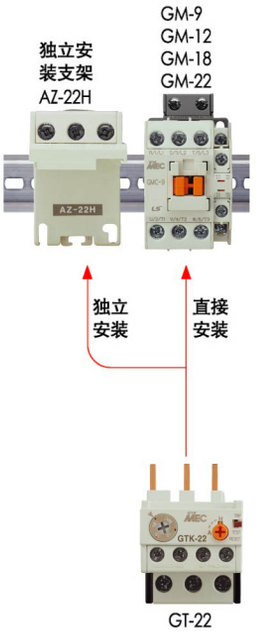

GT-22

目录号

电流设定范围 (A)	缺相保护型	标准型
0.1 - 0.16	GTK-22 · 0.16	GTH-22/3 · 0.16
0.16 - 0.25	GTK-22 · 0.25	GTH-22/3 · 0.25
0.25 - 0.4	GTK-22 · 0.4	GTH-22/3 · 0.4
0.4 - 0.63	GTK-22 · 0.63	GTH-22/3 · 0.63
0.63 - 1	GTK-22 · 1	GTH-22/3 · 1
1 - 1.6	GTK-22 · 1.6	GTH-22/3 · 1.6
1.6 - 2.5	GTK-22 · 2.5	GTH-22/3 · 2.5
2.5 - 4	GTK-22 · 4	GTH-22/3 · 4
4 - 6	GTK-22 · 6	GTH-22/3 · 6
5 - 8	GTK-22 · 8	GTH-22/3 · 8
6 - 9	GTK-22 · 9	GTH-22/3 · 9
7 - 10	GTK-22 · 10	GTH-22/3 · 10
9 - 13	GTK-22 · 13	GTH-22/3 · 13
12 - 18	GTK-22 · 18	GTH-22/3 · 18
16 - 22	GTK-22 · 22	GTH-22/3 · 22

接线

主端子 (负载)	螺钉(M4)压线式端子
	线径：1.25~5.5mm²/ ϕ 1.6~2.6
辅助触点	螺钉(M3.5)压线式端子

订单须知

目录号

详细信息

技术说明 → 98~99页
尺寸 → 121页
接触器 → 40页
独立安装单元 → 121页
电子式过载继电器 → 76页
动作曲线 → 110页

认证

CE, ULcUL, Lloyd, CCC

GT-40

特点

- 直接与GM-32,40接触器安装
- 通过使用安装支架(AZ-22H)可导轨或螺钉安装
- 尺寸小：53mm宽
- 1NO+1NC脱扣触点
- Class10A脱扣标准
- 缺相保护型：GTK
- 标准型：GTH
- 适用环境温度-5 ~ 40℃
- 手动/自由复位
- 自由脱扣设计
- 双金属片式

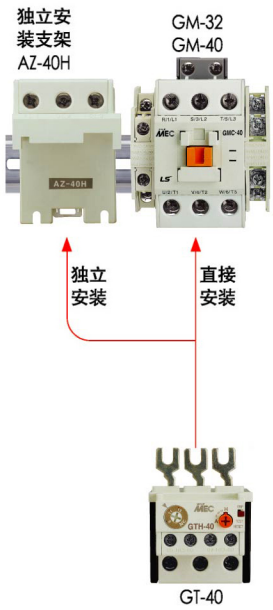

目录号

电流设定范围 (A)	缺相保护型	标准型
4 - 6	GTK-40 · 6	GTH-40/3 · 6
5 - 8	GTK-40 · 8	GTH-40/3 · 8
6 - 9	GTK-40 · 9	GTH-40/3 · 9
7 - 10	GTK-40 · 10	GTH-40/3 · 10
9 - 13	GTK-40 · 13	GTH-40/3 · 13
12 - 18	GTK-40 · 18	GTH-40/3 · 18
16 - 22	GTK-40 · 22	GTH-40/3 · 22
18 - 26	GTK-40 · 26	GTH-40/3 · 26
24 - 36	GTK-40 · 36	GTH-40/3 · 36
28 - 40	GTK-40 · 40	GTH-40/3 · 40

接线

主端子 (负载)	螺钉(M4)压线式端子
	线径：2~14mm²/ ϕ1.6~3.6
辅助触点	螺钉(M3.5)压线式端子

订单须知

目录号

详细信息

技术说明 → 98~99页
尺寸 → 121页
接触器 → 42页
独立安装单元 → 122页
电子式过载继电器 → 78页
动作曲线 → 110页

认证

CE, ULcUL, Lloyd, CCC

热过载继电器，Class 10A

85A

GT-85

特点

- 直接与GM-50,65,75,85接触器安装
- 通过使用安装支架(AZ-85H)可导轨或螺钉安装
- 尺寸小：70mm宽
- 1NO+1NC脱扣触点
- Class10A脱扣标准
- 缺相保护型：GTK
- 标准型：GTH
- 适用环境温度-5 ~ 40℃
- 手动/自由复位
- 自由脱扣设计
- 双金属片式

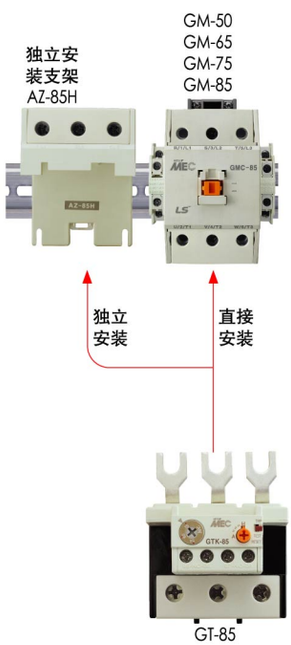

GT-85

目录号

电流设定范围 (A)	缺相保护型	标准型
7 - 10	GTK-85 · 10	GTH-85/3 · 10
9 - 13	GTK-85 · 13	GTH-85/3 · 13
12 - 18	GTK-85 · 18	GTH-85/3 · 18
16 - 22	GTK-85 · 22	GTH-85/3 · 22
18 - 26	GTK-85 · 26	GTH-85/3 · 26
24 - 36	GTK-85 · 36	GTH-85/3 · 36
28 - 40	GTK-85 · 40	GTH-85/3 · 40
34 - 50	GTK-85 · 50	GTH-85/3 · 50
45 - 65	GTK-85 · 65	GTH-85/3 · 65
54 - 75	GTK-85 · 75	GTH-85/3 · 75
63 - 85	GTK-85 · 85	GTH-85/3 · 85

接线

主端子 (负载)	50A以下	螺钉(M6)压线式端子
		线径：2~22mm²
	65A以上	螺钉(M8)压线式端子
		线径：2~38mm²
辅助触点		螺钉(M3.5)压线式端子

订单须知

目录号

详细信息

技术说明 → 98~99页
尺寸 → 121页
接触器 → 44页
独立安装单元 → 122页
电子式过载继电器 → 80页
动作曲线 → 110页

认证

CE, ULcUL, Lloyd, CCC

特点

- 通过底板可直接与接触器安装
  GT-100 和 GMC-100，125接触器（100，125AF）
  GT-150 和 GMC-150接触器（150AF）
- 1NO+1NC脱扣触点
- Class10A脱扣标准
- 缺相保护型：GTK
- 标准型：GTH
- 适用环境温度-5～40℃
- 手动/自动复位
- 自由脱扣设计
- 双金属片式


GT-100

100AF 目录号

电流设定范围(A)	缺相保护型	标准型
34 - 50	GTK-100・50	GTH-100/3・50
39 - 57	GTK-100・57	GTH-100/3・57
43 - 65	GTK-100・65	GTH-100/3・65
54 - 80	GTK-100・80	GTH-100/3・80
65 - 100	GTK-100・100	GTH-100/3・100
85 - 125	GTK-100・125	GTH-100/3・125


GT-150

150AF 目录号

电流设定范围(A)	缺相保护型	标准型
34 - 50	GTK-150・50	GTH-150/3・50
39 - 57	GTK-150・57	GTH-150/3・57
43 - 65	GTK-150・65	GTH-150/3・65
54 - 80	GTK-150・80	GTH-150/3・80
65 - 100	GTK-150・100	GTH-150/3・100
85 - 125	GTK-150・125	GTH-150/3・125
100 - 150	GTK-150・150	GTH-150/3・150

接线

主端子（负载）	螺钉(M8)压线式端子
	线径：2~100mm²
辅助触点	螺钉(M4)压线式端子

与接触器直接安装

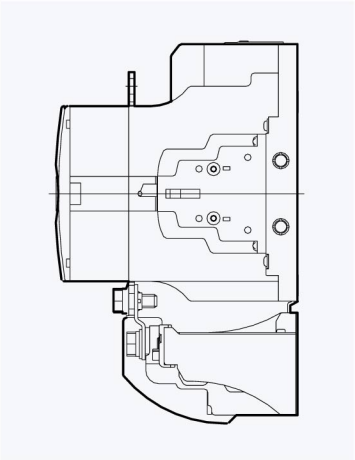

订单须知

目录号

详细信息

技术说明 → 98~99页
尺寸 → 122页
接触器 → 46页
动作曲线 → 111页
端子盖 → 95页

认证

CE, ULcUL, Lloyd, CCC

热过载继电器，Class 10A

220A 400A

特点

- 直接与接触器安装
  GT-220 和 GMC-180，220接触器（180，220AF）
  GT-400 和 GMC-300，400接触器（300，400AF）
- 1NO+1NC脱扣触点
- Class10A脱扣标准
- 缺相保护型：GTK
- 标准型：GTH
- 适用环境温度-5～40℃
- 手动/自动复位
- 自由脱扣设计
- 双金属片式
- CT动作型

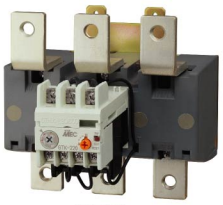

GT-220

220AF 目录号

电流设定范围(A)	缺相保护型	标准型
65 - 100	GTK-220 · 100	GTH-220 · 100
85 - 125	GTK-220 · 125	GTH-220 · 125
100 - 160	GTK-220 · 160	GTH-220 · 160
120 - 180	GTK-220 · 180	GTH-220 · 180
160 - 240	GTK-220 · 240	GTH-220 · 240

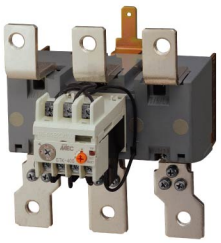

GT-400

400AF 目录号

电流设定范围(A)	缺相保护型	标准型
85 - 125	GTK-400 · 125	GTH-400 · 125
100 - 160	GTK-400 · 160	GTH-400 · 160
120 - 180	GTK-400 · 180	GTH-400 · 180
160 - 240	GTK-400 · 240	GTH-400 · 240
200 - 300	GTK-400 · 300	GTH-400 · 300
260 - 400	GTK-400 · 400	GTH-400 · 400

接线

主端子（负载）	GT-220	螺钉(M10)压线式端子
		线径：2~150mm²
	GT-400	螺钉(M12)压线式端子
		线径：2~200mm²
辅助触点		螺钉(M3.5)压线式端子

与接触器直接安装

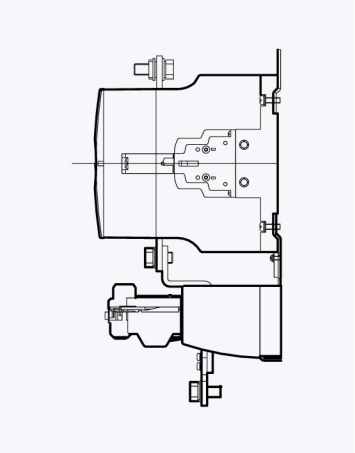

订单须知

目录号

详细信息

技术说明 → 98~99页
尺寸 → 123页
接触器 → 48页
动作曲线 → 111页
端子盖 → 95页

认证

CE, ULcUL, Lloyd, CCC

特点

- 直接与接触器安装
- 1NO+1NC脱扣触点
- Class10A脱扣标准
- 缺相保护型：GTK
- 标准型：GTH
- 适用环境温度-5 ~ 40℃
- 手动/自动复位
- 自由脱扣设计
- 双金属片式
- CT动作型

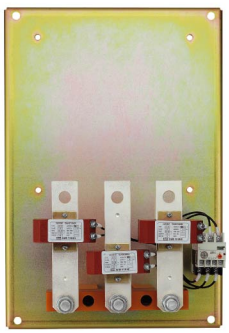

GT-600

目录号

电流设定范围(A)	缺相保护器	标准型
200 - 300	GTK-600 · 300	GTH-600/3 · 300
260 - 400	GTK-600 · 400	GTH-600/3 · 400
400 - 600	GTK-600 · 600	GTH-600/3 · 600
520 - 800	GTK-600 · 800	GTH-600/3 · 800

接线

主端子(负载)	螺钉(M16)压线式端子
	线径：80~325mm²
辅助触点	螺钉(M3.5)压线式端子

认证

CE, ULcUL, Lloyd, CCC

订单须知

目录号

详细信息

技术说明 → 98~99页
尺寸 → 123页
接触器 → 50页
动作曲线 → 111页
端子盖 → 95页

与接触器直接安装

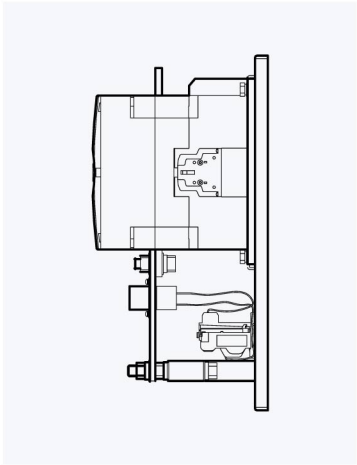

热过载继电器，Class 20

22A

GTK-22/L

特点

- 直接与GM-9,12,18,22接触器安装
- 通过使用安装支架(AZ-22H)可导轨或螺钉安装
- 尺寸小：44mm宽
- 1NO+1NC脱扣触点
- Class20A脱扣标准
- 过电流/缺相保护
- 适用环境温度-5 ~ 40℃
- 手动/自动复位
- 自由脱扣设计
- 双金属片式

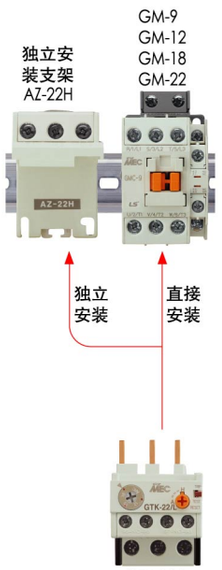

目录号

电流设定范围 (A)	Class 20
1 - 1.6	GTK-22/L · 1.6
1.6 - 2.5	GTK-22/L · 2.5
2.5 - 4	GTK-22/L · 4
4 - 6	GTK-22/L · 6
5 - 8	GTK-22/L · 8
6 - 9	GTK-22/L · 9
7 - 10	GTK-22/L · 10
9 - 13	GTK-22/L · 13
12 - 18	GTK-22/L · 18
16 - 22	GTK-22/L · 22

接线

主端子（负载）	螺钉(M4)压线式端子
	线径：1.25~5.5mm²/ ϕ 1.6~2.6
辅助触点	螺钉(M3.5)压线式端子

订单信息

目录号

详细信息

技术说明 → 98~99页
尺寸 → 124页
接触器 → 40页
独立安装单元 → 121页
电子式过载继电器 → 76页
动作曲线 → 112页

认证

CE, ULcUL, Lloyd, CCC

GTK-40/L

特点

- 直接与GM-32,40接触器安装
- 通过使用安装支架(AZ-22H)可导轨或螺钉安装
- 尺寸小：53mm宽
- 1NO+1NC脱扣触点
- Class20A脱扣标准
- 过电流/缺相保护
- 适用环境温度-5 ~ 40℃
- 手动/自由复位
- 自由脱扣设计
- 双金属片式

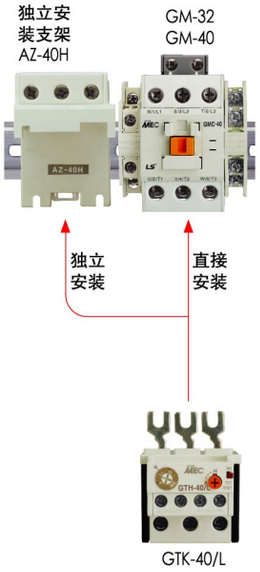

目录号

电流设定范围 (A)	Class 20
4 - 6	GTK-40/L · 6
5 - 8	GTK-40/L · 8
6 - 9	GTK-40/L · 9
7 - 10	GTK-40/L · 10
9 - 13	GTK-40/L · 13
12 - 18	GTK-40/L · 18
16 - 22	GTK-40/L · 22
18 - 26	GTK-40/L · 26
24 - 36	GTK-40/L · 36
28 - 40	GTK-40/L · 40

接线

主端子 (负载)	螺钉(M5)压线式端子
	线经 ：2~14mm²/ ϕ 1.6~3.6
辅助触点	螺钉(M3.5)压线式端子

订单信息

目录号

详细信息

技术说明 ➔ 98~99页
尺寸 ➔ 124页
接触器 ➔ 42页
独立安装单元 ➔ 122页
电子式过载继电器 ➔ 78页
动作曲线 ➔ 112页

认证
CE, ULcUL, Lloyd, CCC

热过载继电器，Class 20

85A

GTK-85/L

特点

- 直接与GM-50,65,75,85插接安装
- 导轨或通过独立安装单元(AZ-85H)独立安装
- 尺寸小：70mm宽
- 1NO+1NC脱扣触点
- Class20A脱扣标准
- 过电流/缺相保护
- 适用环境温度-5 ~ 40℃
- 手动/自动复位
- 自由脱扣设计
- 双金属片式

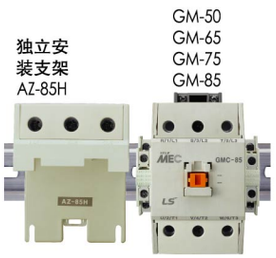

GTK-85/L

独立
安装

直接
安装

目录号

电流设定范围 (A)	Class 20
7 - 10	GTK-85/L · 10
9 - 13	GTK-85/L · 13
12 - 18	GTK-85/L · 18
16 - 22	GTK-85/L · 22
18 - 26	GTK-85/L · 26
24 - 36	GTK-85/L · 36
28 - 40	GTK-85/L · 40
34 - 50	GTK-85/L · 50
45 - 65	GTK-85/L · 65
54 - 75	GTK-85/L · 75
63 - 85	GTK-85/L · 85

接线

主端子 (负载)	50A以下	螺钉(M6)压线式端子
		线径：2~22mm²
	50A以上	螺钉(M8)压线式端子
		线径：2~38mm ²
辅助触点		螺钉(M3.5)压线式端子

订单须知

目录号

详细信息

技术说明 ➔ 98~99页
尺寸 ➔ 124页
接触器 ➔ 44页
独立安装单元 ➔ 122页
电子式过载继电器 ➔ 80页
动作曲线 ➔ 112页

认证
CE, ULcUL, Lloyd, CCC

特点

- 通过底板可直接与接触器安装
  GT-100 和 GMC-100，125接触器（100，125AF）
  GT-150 和 GMC-150接触器（150AF）
- 1NO+1NC脱扣触点
- Class20A脱扣标准
- 过电流/缺相保护
- 适用环境温度-5 ~ 40℃
- 手动/自动复位
- 自由脱扣设计
- 双金属片式


GTK-100/L

100AF 目录号

电流设定范围 (A)	Class 20
34 - 50	GTK-100/L · 50
39 - 57	GTK-100/L · 57
43 - 65	GTK-100/L · 65
54 - 80	GTK-100/L · 80
65 - 100	GTK-100/L · 100
85 - 125	GTK-100/L · 125


GTK-150/L

150AF 目录号

电流设定范围 (A)	Class 20
34 - 50	GTK-150/L · 50
39 - 57	GTK-150/L · 57
43 - 65	GTK-150/L · 65
54 - 80	GTK-150/L · 80
65 - 150	GTK-150/L · 150
85 - 125	GTK-150/L · 125
100 - 150	GTK-150/L · 150

接线

主端子（负载）	螺钉(M8)压线式端子
	线径：2~100mm²
辅助触点	螺钉(M4)压线式端子

订单信息

目录号

详细信息

技术说明 → 98~99页
尺寸 → 125页
接触器 → 46页
动作曲线 → 112页

认证

CE, ULcUL, Lloyd, CCC

热过载继电器，Class 20

220A 400A

特点

- 可直接与接触器安装
  GT-220 和 GMC-180，220接触器（180，220AF）
  GT-400 和 GMC-300，400接触器（300，400AF）
- 1NO+1NC脱扣触点
- Class20A脱扣标准
- 过电流/缺相保护
- 适用环境温度-5 ~ 40℃
- 手动/自动复位
- 自由脱扣设计
- 双金属片式
- CT动作型

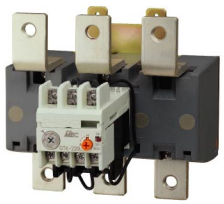

GTK-220/L

220AF 目录号

电流设定范围 (A)	Class 20
65 - 100	GTK-220/L · 100
85 - 125	GTK-220/L · 125
100 - 160	GTK-220/L · 160
120 - 180	GTK-220/L · 180
160 - 240	GTK-220/L · 240

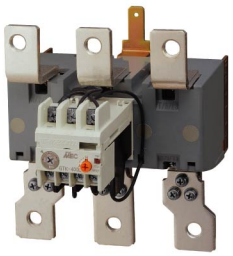

GTK-400/L

400AF 目录号

电流设定范围 (A)	Class 20
85 - 125	GTK-400/L · 125
100 - 160	GTK-400/L · 160
120 - 180	GTK-400/L · 180
160 - 240	GTK-400/L · 240
200 - 300	GTK-400/L · 300
260 - 400	GTK-400/L · 400

接线

主端子（负载）	GT-220	螺钉(M10)压线式端子
		线径：2~150mm²
	GT-400	螺钉(M12)压线式端子
		线径：2~200mm²
辅助触点		螺钉(M3.5)压线式端子

与接触器直接安装

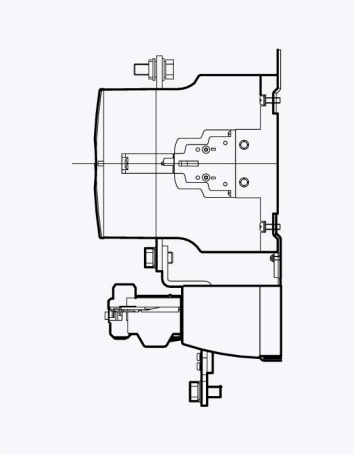

订单须知

目录号

详细信息

技术说明 → 98~99页
尺寸 → 125页
接触器 → 48页
动作曲线 → 112页
端子盖 → 95页

认证

CE, ULcUL, Lloyd, CCC

特点

- 可直接与接触器安装
- 1NO+1NC脱扣触点
- Class20A脱扣标准
- 过电流/缺相保护
- 适用环境温度-5 ~ 40℃
- 手动/自动复位
- 自由脱扣设计
- 双金属片式
- CT动作型

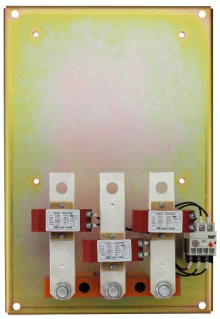

GTK-600/L

目录号

电流设定范围 (A)	Class 20
200 - 300	GTK-600/L · 300
260 - 400	GTK-600/L · 400
400 - 600	GTK-600/L · 600
520 - 800	GTK-600/L · 800

接线

主端子 (负载)	螺钉(M16)压线式端子
	线径：80~325mm²
辅助触点	螺钉(M3.5)压线式端子

与接触器直接安装

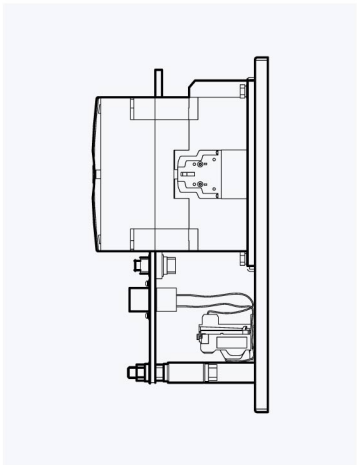

订单信息

目录号

详细信息

技术说明 → 98~99页
尺寸 → 125页
接触器 → 50页
动作曲线 → 112页
端子盖 → 95页

认证

CE, ULcUL, Lloyd, CCC

电子式过载继电器

22A

特点

- 电流可调范围宽
- 可调脱扣时间（Class5-10-15-20-30）
- 与接触器配合使用设计
  直接与GM-9,12,18,22连接
  可选择独立安装型
  选用基座可在35mm导轨上安装
- 1NO+1NC脱扣触点
- 手动复位标准（自动复位选择）

扩展保护功能

互感器数量		2CT	3CT	3CT
型号 (GMP22-□)		(-2P, -2T, -2S)	(-3P, -3T, -3S)	(-3PR, -3TR, -3SR)
功能	过电流	✓	✓	✓
	缺相	✓	✓	✓
	锁止	✓	✓	✓
	三相不平衡		✓	✓
	逆相			✓

选择

安装/接线	互感器	额定电流范围	目录号
直接与接触器安装	2 CT	0.3 - 1.5A	GMP22 - 2P · 1.5
		1 - 5A	GMP22 - 2P · 5
		4.4 - 22A	GMP22 - 2P · 22
	3 CT	0.3 - 1.5A	GMP22 - 3P · 1.5
		1 - 5A	GMP22 - 3P · 5
		4.4 - 22A	GMP22 - 3P · 22
	3 CT 逆相检测	0.3 - 1.5A	GMP22 - 3PR · 1.5
		1 - 5A	GMP22 - 3PR · 5
		4.4 - 22A	GMP22 - 3PR · 22
独立安装 ①	2 CT	0.3 - 1.5A	GMP22 - 2S · 1.5
		1 - 5A	GMP22 - 2S · 5
		4.4 - 22A	GMP22 - 2S · 22
螺钉接线 ②	3 CT	0.3 - 1.5A	GMP22 - 3S · 1.5
		1 - 5A	GMP22 - 3S · 5
		4.4 - 22A	GMP22 - 3S · 22
	3 CT 逆相检测	0.3 - 1.5A	GMP22 - 3SR · 1.5
		1 - 5A	GMP22 - 3SR · 5
		4.4 - 22A	GMP22 - 3SR · 22
独立安装 ①	2 CT	0.3 - 1.5A	GMP22 - 2T · 1.5
		1 - 5A	GMP22 - 2T · 5
		4.4 - 22A	GMP22 - 2T · 22
穿线型 ②	3 CT	0.3 - 1.5A	GMP22 - 3T · 1.5
		1 - 5A	GMP22 - 3T · 5
		4.4 - 22A	GMP22 - 3T · 22
	3 CT 逆相检测	0.3 - 1.5A	GMP22 - 3TR · 1.5
		1 - 5A	GMP22 - 3TR · 5
		4.4 - 22A	GMP22 - 3TR · 22

认证
CE, ULcUL

订单须知
目录号

操作面板结构

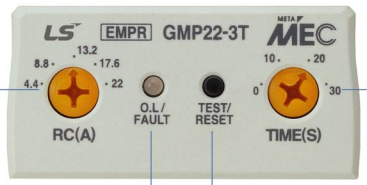

电流设定

0.1 - 1.5A
1 - 5A
4.4 - 22A

LED指示

运行状态指示
- 正常运行
- 过载
- 三相不平衡

脱扣原因指示
- 过电流
- 缺相
- 逆相

测试/复位按钮

脱扣时间设定

- 0 ~ 30 sec
- 设定的时间是6倍整定电流的脱扣时间

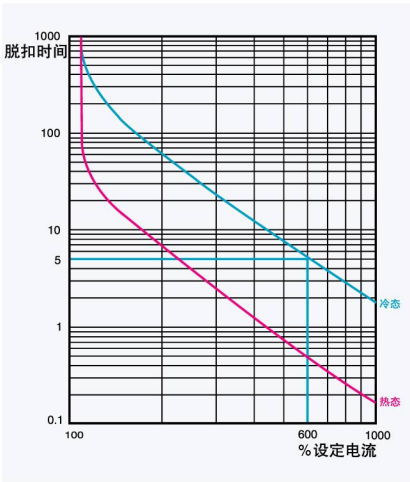

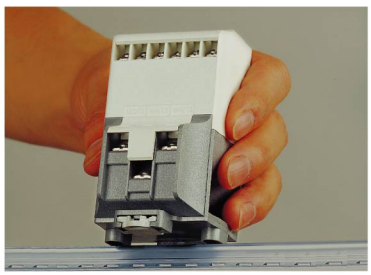

① 通过基座可在35mm导轨上安装

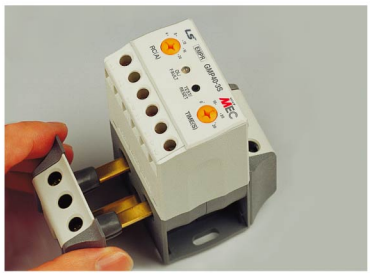

② 去除主回路端子部分即为穿线型

技术说明

继电器操作电压	100 ~ 260V AC 50/60Hz
辅助触点	3A/250VAC 电阻性负载
	1NO(97-98) + 1NC(95-96)
设定值误差范围	电流 ± 5%
	时间 ± 5% (或± 0.5sec)
绝缘电阻	Min 100㏁ (500V DC)
抗冲击电压	1.2x50㎲ 5kV (IEC1000-4-5)
脉冲强度	2kV/5min (IEC1000-4-4)
环境温度	-25 ~ 70℃ 运行
	-30 ~ 80℃ 储存
温度	30 ~ 90% RH

详细信息

尺寸 ➔ 136页
回路图 ➔ 137页
接触器 ➔ 40页
热过载继电器 ➔ 64页
动作曲线 ➔ 113页

电子式过载继电器

40A

特点

- 电流可调范围宽
- 可调脱扣时间（Class5-10-15-20-30）
- 与接触器配合使用设计
  直接与GM-32,40连接
  可选择独立安装型
  选用基座可在35mm导轨上安装
- 1NO+1NC脱扣触点
- 手动复位标准（自动复位选择）

扩展保护功能

互感器数量		2CT	3CT	3CT
型号 (GMP40-□)		(-2P, -2T, -2S)	(-3P, -3T, -3S)	(-3PR, -3TR, -3SR)
功能	过电流	✓	✓	✓
	缺相	✓	✓	✓
	锁止	✓	✓	✓
	三相不平衡		✓	✓
	逆相			✓

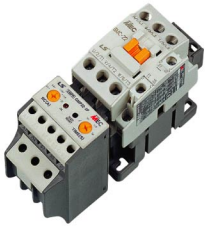

选择

安装/接线	互感器	额定电流范围	目录号
直接与接触器安装	2 CT	4 - 20A	GMP40-2P · 20
		8 - 40A	GMP40-2P · 40
	3 CT	4 - 20A	GMP40-3P · 20
		8 - 40A	GMP40-3P · 40
	3 CT 逆相检测	4 - 20A	GMP40-3PR · 20
		8 - 40A	GMP40-3PR · 40
独立安装 ① 螺钉接线 ②	2 CT	4 - 20A	GMP40-2S · 20
		8 - 40A	GMP40-2S · 40
	3 CT	4 - 20A	GMP40-3S · 20
		8 - 40A	GMP40-3S · 40
	3 CT 逆相检测	4 - 20A	GMP40-3SR · 20
		8 - 40A	GMP40-3SR · 40
独立安装 ① 穿线型 ②	2 CT	4 - 20A	GMP40-2T · 20
		8 - 40A	GMP40-2T · 40
	3 CT	4 - 20A	GMP40-3T · 20
		8 - 40A	GMP40-3T · 40
	3 CT 逆相检测	4 - 20A	GMP40-3TR · 20
		8 - 40A	GMP40-3TR · 40

认证
CE, ULcUL

订单须知
目录号

操作面板结构

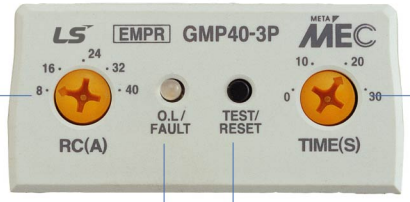

电流设定

4 - 20A
8 - 40A

LED指示

运行状态指示
- 正常运行
- 过载
- 三相不平衡

脱扣原因指示
- 过电流
- 缺相
- 逆相

测试/复位按钮

脱扣时间设定

- 0 to 30 sec
- 设定的时间是6倍整定电流的脱扣时间

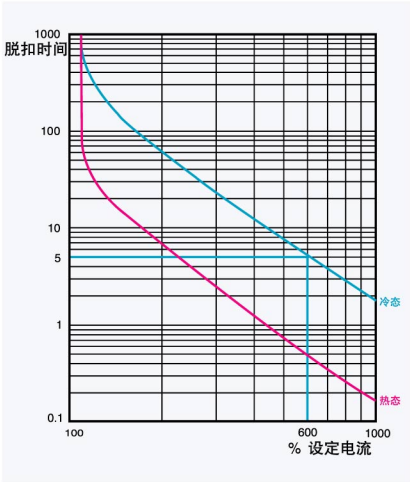

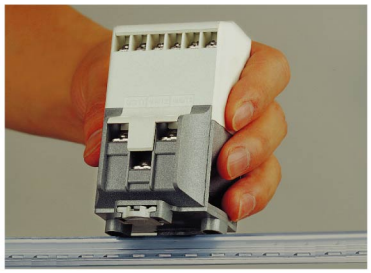

① 通过基座可在35mm导轨上安装

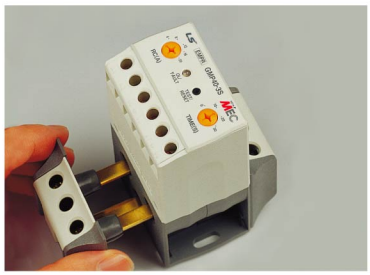

② 去除主回路端子部分即为穿线型

技术说明

继电器控制电压	100 ~ 260V AC 50/60Hz
辅助触点	3A/250VAC 电阻性负载
	1NO(97-98) + 1NC(95-96)
设定值误差范围	电流 ± 5%
	时间 ± 5% (或± 0.5sec)
绝缘电阻	Min 100㏁ (500V DC)
抗冲击电压	1.2x50㎲ 5kV (IEC1000-4-5)
脉冲强度	2kV/5min (IEC1000-4-4)
环境温度	-25 ~ 70℃ 运行
	-30 ~ 80℃ 储存
温度	30 ~ 90% RH

详细信息

尺寸 ➔ 136页
回路图 ➔ 137页
接触器 ➔ 42页
热过载继电器 ➔ 65页
动作曲线 ➔ 113页

电子式过载继电器

80A

特点

- 电流可调范围宽
- 可调脱扣时间（Class5-10-15-20-30）
- 与接触器配合使用设计GM-50,65,75,85
- 选用基座可在35mm导轨上安装
- 1NO+1NC脱扣触点
- 手动复位标准（自动复位选择）

扩展保护功能

互感器数量		2CT	3CT	3CT
型号 (GMP80-□)		(-2S)	(-3S)	(-3SR)
功能	过电流	✓	✓	✓
	缺相	✓	✓	✓
	锁止	✓	✓	✓
	三相不平衡		✓	✓
	逆相			✓

选择

安装/接线	互感器	额定电流范围	
独立安装	2 CT	16 - 80A	GMP80-2S · 80
螺钉接线	3 CT	16 - 80A	GMP80-3S · 80
	3 CT 逆相检测	16 - 80A	GMP80-3SR · 80

技术说明

继电器控制电压	100 ~ 260V AC 50/60Hz
辅助触点	3A/250VAC电阻性负载
	1NO(97-98) + 1NC(95-96)
设定值误差范围	电流 ± 5%
	时间 ± 5% (或 ±0.5sec)
绝缘电阻	Min 100㏁ (500V DC)
抗冲击电压	1.2x50㎲ 5kV （IEC1000-4-5)
脉冲强度	2kV/5min (IEC1000-4-4)
环境温度	-25 ~ 70℃ 运行
	-30 ~ 80℃ 储存
温度	30 ~ 90% RH

详细信息

尺寸 ➔ 137页
回路图 ➔ 137页
接触器 ➔ 44页
热过载继电器 ➔ 66页
动作曲线 ➔ 113页

认证
CE, ULcUL

订单信息

目录号


LG산전
LG산전

3极可逆型接触器

9A ~ 85A

特点

- 3对主触点
- 机械联锁
- 防触电安全罩设计
- 导轨或螺钉安装
- 可在顶部/侧面安装附件
- 与热过载继电器直接安装

3极可逆型接触器（交流线圈）

额定电流	AC3 (IEC60947-4)				辅助触点 (每个接触器)	型号
	220 ~ 240V	380 ~ 440V	500 ~ 550V	690V		
9A	2.5kW 11A	4kW 9A	4kW 7A	4kW 5A	1NO+1NC	GMC-9R
12A	3.5kW 13A	5.5kW 12A	7.5kW 12A	7.5kW 9A	1NO+1NC	GMC-12R
18A	4.5kW 18A	7.5kW 18A	7.5kW 13A	7.5kW 9A	1NO+1NC	GMC-18R
22A	5.5kW 22A	11kW 22A	15kW 22A	15kW 18A	1NO+1NC	GMC-22R
32A	7.5kW 32A	15kW 32A	18.5kW 28A	18.5kW 20A	1NO+1NC	GMC-32R
40A	11kW 40A	18.5kW 40A	22kW 32A	22kW 23A	1NO+1NC	GMC-40R
50A	15kW 55A	22kW 50A	30kW 43A	30kW 28A	1NO+1NC	GMC-50R
65A	18.5kW 65A	30kW 65A	33kW 60A	33kW 35A	1NO+1NC	GMC-65R
75A	22kW 75A	37kW 75A	37kW 64A	37kW 42A	1NO+1NC	GMC-75R
85A	25kW 85A	45kW 85A	45kW 75A	45kW 45A	1NO+1NC	GMC-85R

线圈电压，AC 50/60Hz

50Hz : 24, 42, 48, 100, 110, 220, 240, 380, 400, 415, 440, 500, 550V

60Hz : 24, 48, 110, 120, 208, 220, 240, 277, 380, 440, 480, 600V

订单须知

型号及线圈电压

示例 : GMC-12R 50Hz 240V

可选附件

热（双金属片）式
64~66页

电子式
76~80 页

AU-1
辅助触点单元
2极，侧装
92页

AU-2
辅助触点单元
2极顶部安装
92页

AU-4
辅助触点单元
4极顶部安装
92页

AL-9
机械闭锁单元
95页

AS
浪涌抑制单元
96页

详细信息

技术说明	98~99页
尺寸	126页
回路图	126页
接触器	40~45页
热过载继电器	64~80页

3极可逆型接触器

100A ~ 800A

特点

- 3对主触点
- 机械联锁
- 交流/直流通用线圈
- 宽线圈电压
- 螺钉安装
- 2NO+2NC辅助触点为标准配置
- 可在侧面安装附件

3极可逆型接触器

额定电流	AC3 (IEC60947-4)				辅助触点 (每个接触器)	型号
	220 ~ 240V	380 ~ 440V	500 ~ 550V	690V		
100A	30kW 105A	55kW 105A	55kW 85A	55kW 65A	1NO+1NC	GMC-100R
125A	37kW 125A	60kW 120A	60kW 90A	60kW 70A	1NO+1NC	GMC-125R
150A	45kW 150A	75kW 150A	90kW 140A	90kW 100A	1NO+1NC	GMC-150R
180A	55kW 180A	90kW 180A	110kW 180A	110kW 120A	1NO+1NC	GMC-180R
220A	75kW 250A	132kW 250A	132kW 200A	132kW 150A	1NO+1NC	GMC-220R
300A	90kW 300A	160kW 300A	160kW 250A	200kW 220A	1NO+1NC	GMC-300R
400A	125kW 400A	220kW 400A	225kW 350A	250kW 300A	1NO+1NC	GMC-400R
600A	190kW 630A	330kW 630A	330kW 500A	330kW 420A	1NO+1NC	GMC-600R
800A	220kW 800A	440kW 800A	550kW 720A	500kW 630A	1NO+1NC	GMC-800R

线圈电压, AC/DC

24, 48, 100/200, 300, 400, 500V (GM-100,125,150,180,220)
100/200, 300, 400, 500V (GM-300, 400)
100, 200, 300, 400, 500V (GM-600, 800)

标称电压	AC 50/60Hz	DC
24V	24 - 25V	24V
48V	48 - 50V	48V
100V	100 - 127V	100 - 110V
200V	200 - 240V	200 - 220V
100/200V	100 - 240V	100 - 220V
300V	265 - 347V	-
400V	380 - 450V	-
500V	440 - 575V	-

订单须知

型号及线圈电压
示例 : GMC-100R 100/200V

可选附件

热（双金属片）式
67~69页

AU-100
辅助触点单元
2极，侧装
92页

AS
浪涌抑制单元
96页

端子盖
95页

AI
绝缘隔板
96页

详细信息

技术说明	98~99页
尺寸	127页
回路图	127页
接触器	46~51页
热过载继电器	64~80页

3极机械闭锁型接触器

9A ~ 85A

特点

- 3对主触点
- 机械闭锁
- 防触点安全罩设计
- 导轨或螺钉安装
- 可在侧面安装辅助触点
- 可与热过载继电器直接安装

GMC-22L

3极机械闭锁型接触器（交流线圈）

额定电流	AC3 (IEC60947-4)				AC1 Ith	辅助触点（标准）	型号
	220 ~ 240V	380 ~ 440V	500 ~ 550V	690V			
9A	2.5kW 11A	4kW 9A	4kW 7A	4kW 5A	25A	1NO+1NC	GMC-9L
12A	3.5kW 13A	5.5kW 12A	7.5kW 12A	7.5kW 9A	25A	1NO+1NC	GMC-12L
18A	4.5kW 18A	7.5kW 18A	7.5kW 13A	7.5kW 9A	40A	1NO+1NC	GMC-18L
22A	5.5kW 22A	11kW 22A	15kW 22A	15kW 18A	40A	1NO+1NC	GMC-22L
32A	7.5kW 32A	15kW 32A	18.5kW 28A	18.5kW 20A	50A	1NO+1NC	GMC-32L
40A	11kW 40A	18.5kW 40A	22kW 32A	22kW 23A	60A	1NO+1NC	GMC-40L
50A	15kW 55A	22kW 50A	30kW 43A	30kW 28A	80A	1NO+1NC	GMC-50L
65A	18.5kW 65A	30kW 65A	33kW 60A	33kW 35A	100A	1NO+1NC	GMC-65L
75A	22kW 75A	37kW 75A	37kW 64A	37kW 42A	110A	1NO+1NC	GMC-75L
85A	25kW 85A	45kW 85A	45kW 75A	45kW 45A	135A	1NO+1NC	GMC-85L

接触器线圈电压，AC 50/60Hz

50Hz : 24, 42, 48, 100, 110, 220, 240, 380, 400, 415, 440, 500, 550V
60Hz : 24, 48, 110, 120, 208, 220, 240, 277, 380, 440, 480, 600V

释放线圈电压

AC 50/60Hz : 100(100~127V), 200(200~ 240V), 300(260~350V), 400(380~440V), 500(460~550V)
DC : 12, 24, 48, 100(100~110V), 125(120~125V), 200(200~220V)

订购须知

型号及线圈电压
示例 : GMC-12L 50Hz 240V DC48V

可选附件

AU-1
辅助触点单元
2极，侧装
➔ 92页

热（双金属片）式
➔ 64~66 页

AS
浪涌抑制单元
➔ 96页

电子式
➔ 76~80页

详细信息

技术说明	➔ 98~99页
尺寸	➔ 130页
回路图	➔ 130页
接触器	➔ 40~45页
热过载继电器	➔ 64~80页

3极机械闭锁型接触器

100A ~ 400A

特点

- 3对主触点
- 机械闭锁
- 交流/直流通用线圈
- 宽线圈电压
- 螺钉安装
- 1NO+2NC 辅助触点为标准配置
- 可在侧面安装附件

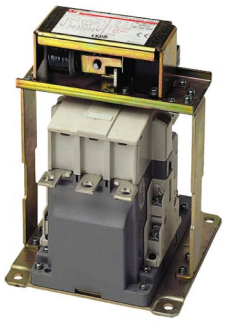

GMC-22 L

3极机械闭锁型接触器

额定电流	AC3 (IEC60947-4)				AC1 Ith	辅助触点 (标准)	型号
	220 ~ 240V	380 ~ 440V	500 ~ 550V	690V			
100A	30kW 105A	55kW 105A	55kW 85A	55kW 65A	160A	1NO+2NC	GMC-100L
125A	37kW 125A	60kW 120A	60kW 90A	60kW 70A	160A	1NO+2NC	GMC-125L
150A	45kW 150A	75kW 150A	90kW 140A	90kW 100A	210A	1NO+2NC	GMC-150L
180A	55kW 180A	90kW 180A	110kW 180A	110kW 120A	230A	1NO+2NC	GMC-180L
220A	75kW 250A	132kW 250A	132kW 200A	132kW 150A	275A	1NO+2NC	GMC-220L
300A	90kW 300A	160kW 300A	160kW 250A	200kW 220A	350A	1NO+2NC	GMC-300L
400A	125kW 400A	220kW 400A	225kW 350A	250kW 300A	450A	1NO+2NC	GMC-400L

接触器线圈电压,AC/DC通用

24, 48, 100/200, 300, 400, 500V (GM-100,125,150,180,220)
100/200, 300, 400, 500V (GM-300, 400)

标称电压	AC 50/60Hz	DC
24V	24 - 25V	24V
48V	48 - 50V	48V
100/200V	100 - 240V	100 - 220V
300V	265 - 347V	-
400V	380 - 450V	-
500V	440 - 575V	-

释放线圈电压

AC 50/60Hz : 100(100~127V), 200(200~ 240V)

订购须知

型号及线圈电压
示例 : GMC-100L 100/200V AC100V

可选附件

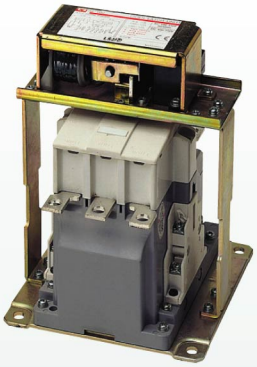

AU-100
辅助触点单元
2极，侧装
➔ 92页

AS
浪涌抑制单元
➔ 96页

端子盖
➔ 95页

热（双金属片）式
➔ 67~69页

AI
绝缘隔板
➔ 96页

详细信息

技术说明	➔ 98~99页
尺寸	➔ 131页
回路图	➔ 131页
接触器	➔ 46~51页
热过载继电器	➔ 62~80页

中间继电器

GMR-4

GMR-6

GMR-8

特点

- 4-，6-，8-对触点
- 44mm宽
- 防触点安全罩设计
- 导轨或螺钉安装
- 连续电流10A(Ith)
- 交流/直流通用线圈

选择

极数	组成	型号		备注
		交流线圈	直流线圈	
4极	4NO 3NO+1NC 2NO+2NC 1NO+3NC 4NC	GMR-4	GMR-4D	在此继电器上可加装 2NO或4NO辅助触点
6极	6NO 5NO+1NC 4NO+2NC 3NO+3NC 2NO+4NC	GMR-6	GMR-6D	
8极	8NO 7NO+1NC 6NO+2NC 5NO+3NC 4NO+4NC	GMR-8	GMR-8D	

额定值

		额定电流		开断电流	
		感性负载	阻性负载	感性负载	阻性负载
交流负载	120V	6A	10A	66A	66A
	240V	3A	8A	33A	33A
	480V	1.5A	5A	16.5A	16.5A
	600V	1.2A	5A	13.2A	13.2A
直流负载	125V	1.1A	5A	3.7A	
	250V	0.55A	3A	1.8A	
	440V	0.31A	2.5A	1.4A	
	600V	0.2A	1A	0.7A	
连续电流,Ith		10A			

性能

操作频率				1800次/小时
寿命	机械寿命			2000万次
	电气寿命	AC15 负载	220V	50万次
			440V	50万次
		AC12 负载	220V	25万次
			440V	25万次
		DC13, 12 负载	24~220V	50万次

线圈电压，AC 50/60Hz

50Hz : 24, 42, 48, 100, 110, 220, 240, 380, 400, 415, 440, 500, 550V

60Hz : 24, 48, 110, 120, 208, 220, 240, 277, 380, 440, 480, 600V

线圈电压，直流

12, 20, 24, 48, 60, 80, 100, 110, 125, 200, 220, 250V

订购须知

型号及线圈电压

示例 : GMR-4D, 3NO+1NC, DC48V

详细信息

尺寸 132页

回路图 132页

说明

-GMC(D)- □C：切换电容器接触器，可以切换三相单极或多极电容器组。

-符合IEC69047－4941，UL和CSA标准

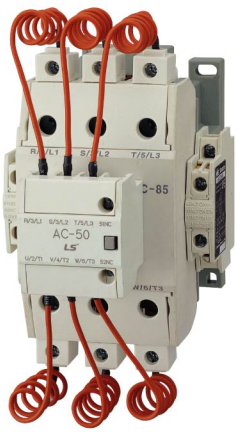

操作参数

动作频率	GMC(D)-9C, 12C, 18C, 22C, 32C, 40C	240次/小时
	GMC-50C, 65C, 75C, 85C	100次/小时
电气寿命	GMC(D)-9C, 12C, 18C, 22C, 32C, 40C	200,000次
	GMC-50C, 65C, 75C, 85C	100,000次

1.当切换电容器接触器吸和时，电容器必须在充电前先放电（最大末端剩余电压≤50V）。

2.为有效防止短路电流，gG类熔断器必须为电路额定电流的1.5~2倍。

3.切换电容器单元和接触器需用阻抗线相连。

额定参数

型号	最大运行功率 (kVar)			额定电流 (A)	适用单元
	220~240V	400~440V	600~550V		
GMC(D)-9C	5	9.7	14	14	AC-9
GMC(D)-12C	6.7	12.5	18	18	AC-9
GMC(D)-18C	8.5	16.7	24	24	AC-9
GMC(D)-22C	10	18	26	26	AC-9
GMC(D)-32C	15	25	36	36	AC-9
GMC(D)-40C	20	33.3	48	48	AC-9
GMC(D)-50C	22	40	58	58	AC-50
GMC(D)-65C	25	45.7	66	66	AC-50
GMC(D)-75C	29.7	54	78	78	AC-50
GMC(D)-85C	35	60	92	92	AC-50

注：1）环境温度≤55℃

2）当运行时间超过24小时，根据IEC70和831标准，环境的平均温度应限定为45℃左右

附件

AU-1
侧装2极

AU-1
侧装2极

AU-2
顶部安装2极

AU-4
顶部安装4极

适用接触器

9A	12A	18A	22A
32A	40A	50A	65A
75A	85A		

AU-100
侧装2极

AU-100
侧装2极

适用接触器

100A	125A	150A
180A	220A	300A
400A	600A	800A

型号

适用接触器	安装方式	极数	触点构成	型号
GM-9 ~ 85	顶部安装	2极	2NO	AU-2
			2NC	
			1NO+1NC	
		4极	4NO	AU-4
			3NO+1NC	
			2NO+2NC	
			1NO+3NC	
			4NC	
	侧面安装	2极	1NO	AU-1
			1NC	
GM-100 ~ 800	侧面安装	2极	1NO	AU-100
			1NC	

触点额定

		AU-2	AU-4	AU-1	AU-100
连续电流 , Ith		16A	16A	16A	16A
AC15负载 (A600)	120V	6A	6A	6A	6A
	240V	3A	3A	3A	3A
	480V	1.5A	1.5A	1.5A	1.5A
	600V	1.2A	1.2A	1.2A	1.2A
DC13负载 (P600)	125V	1.1A	1.1A	1.1A	1.1A
	250V	0.55A	0.55A	0.55A	0.55A
	440V	0.31A	0.31A	0.31A	0.31A
	600V	0.2A	0.2A	0.2A	0.2A

性能

		AU-2	AU-4	AU-1	AU-100
动作频率 次/小时		1800	1800	1800	1800
机械寿命 (万次)		2000	2000	2500	1000
电气寿命(万次)					
AC15负载	220V	50	50	50	50
	440V	50	50	50	50
AC12负载	220V	25	25	25	25
	440V	25	25	25	25
DC13, 12负载	24~220V	50	50	50	50

外型尺寸和回路图:134页

机械联锁，AR9

–适用接触器 9A 12A 18A 22A 32A 40A 50A 65A 75A 85A

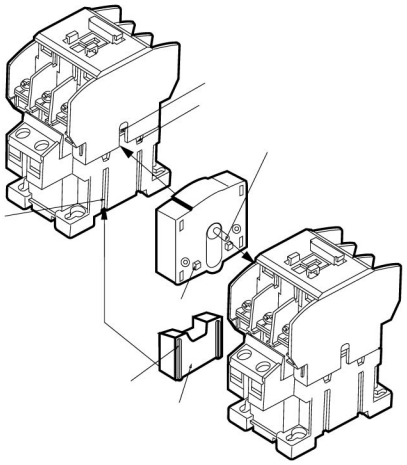

机械联锁，AR100 和 AR180

AR100：100A 125A 150A　　AR180：180A 220A 300A 400A

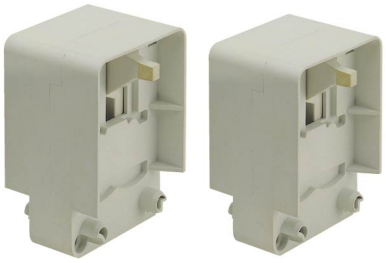

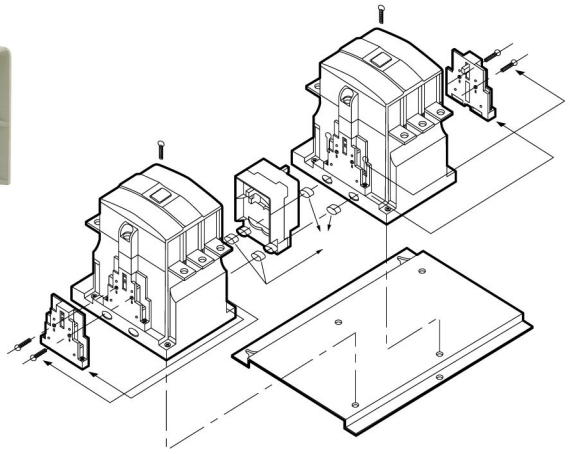

机械联锁，AR600

–适用接触器 600A 800A

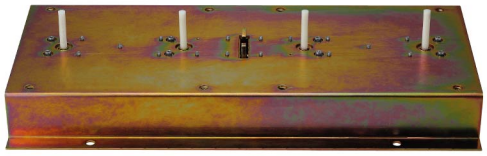

机械闭锁单元

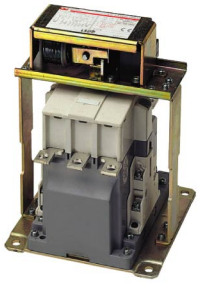

适用接触器	型号	释放线圈电压 标称电压	电压范围
GM-9 to 40	AL-9		
		AC100V	100~127V 50/60Hz
		AC200V	200~240V 50/60Hz
GM-50 to 85	AL-50	AC300V	260~350V 50/60Hz
		AC400V	380~440V 50/60Hz
		AC500V	460~550V 50/60Hz
		DC12V	DC12V
		DC24V	DC24V
		DC48V	DC48V
		DC100V	DC100~110V
		DC125V	DC120~125V
		DC200V	DC200~220V
GMC-100, 125	AL-100		
GMC-150	AL-150	AC100V	100~127V 50/60H
		AC200V	200~240V 50/60Hz
GMC-180, 220	AL-220		
GMC-300, 400	AL-400		

接触器端子盖

适用接触器	型号 3极用	型号 4极用	备注
GMC-100, 125	AP100		包含2PCS
GMC-150	AP150	AP220/4	
GMC-180, 220	AP220		
GMC-300, 400	AP400	AP400/4	
GMC-600, 800	AP600	AP600/4	

热过载继电器端子盖

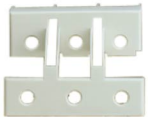

适用继电器	型号	备注
GTK, GTH-125	APT125	
GTK, GTH-150	APT150	
GTK, GTH-220	APT220	
GTK, GTH-400	APT400	
GTK, GTH-600	APT600	

附件

绝缘隔板

适用接触器	型号	备注
GMC-100, 125, 150	AI-100	每个接触器配用4个
GMC-180, 220, 300, 400	AI-180	
GMC-600, 800	AI-600	

浪涌抑制单元

元件	适用接触器	操作电压	元件规格	型号
压敏电阻 ①	GM-9 ~ 800	AC/DC 24~48V	压敏电阻 120V	AS-11
		AC/DC 100~125V	压敏电阻 270V	AS-12
		AC/DC 200~240V	压敏电阻 470V	AS-13
		AC380~440V	压敏电阻 1000V	AS-14
CR+压敏电阻 ②	GMC-9 ~ 85	AC24~48V	压敏电阻 120V 0.1μF, 100Ω	AS-1
		AC100~125V	压敏电阻 270V 0.1μF, 100Ω	AS-2
		AC200~240V	压敏电阻 470V 0.1μF, 100Ω	AS-3
	GMD-9 ~ 85	DC24~48V	压敏电阻 120V 0.47μF, 100Ω	AS-4
		DC100~125V	压敏电阻 270V 0.47μF, 100Ω	AS-5
		DC200~220V	压敏电阻 470V 0.47μF, 100Ω	AS-6

比较

无浪涌单元	① 有压敏电阻	② 有CR+压敏电阻
当线圈断电，有浪涌电压产生并可能引起误动作及损坏线圈	在线圈旁并联压敏电阻后会有效的降低浪涌电压峰值	加装CR后会同时降低浪涌峰值及高频波
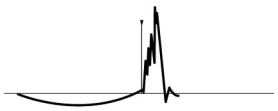	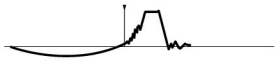	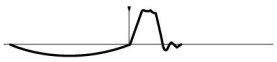

延时断开单元

延时断开单元防止控制电源在1~4秒内跌落或电源电压中断时接触器意外断开

适用接触器	型号	操作电压	
GMD-9, 12, 18, 22, 32, 40	AD-9		
GMD-50, 65, 75, 85	AD-50		
GMC-100, 125, 150, 180, 220	AD-100	AC100~110V	DC100/110V
GMC-300, 400	AD-300	AC200~220V	DC200/220V
GMC-600, 800	AD-600		

外型尺寸和回路图:135页

接触器接线端子

适用接触器	型号		备注
	3极用	4极用	
GMC-100, 125	AJ100	AJ180	
GMC-150	AJ150	AJ180	
GMC-180, 220	AJ180	AJ180	
GMC-300, 400	AJ300		
GMC-600, 800	AJ600		

独立安装单元

用于独立安装热过载继电器，可在35mm导轨上安装或螺钉安装

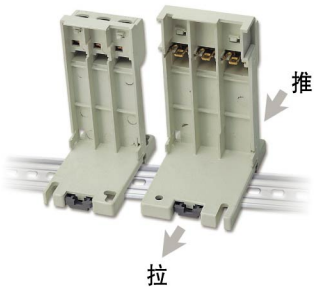

型号	适用热继电器
AZ-22H	GTH(K)-22
AZ-40H	GTH(K)-40
AZ-85H	GTH(K)-85

直流应用

型号	极数	额定电流 (DC2, DC4) 直流电机负载 (L/R=15ms)				额定电流 (DC1) 阻性负载 (L/R=1ms)				额定电流 (DC1) 线圈负载 (L/R=100ms)			
		24V	48V	110V	220V	24V	48V	110V	220V	24V	48V	110V	220V
GMC(D)-9	2	8	4	2.5	0.8	10	10	6	3	8	4	2	0.3
	3	8	6	4	2	10	10	8	8	8	6	3	0.8
GMC(D)-12	2	12	6	4	1.2	12	12	10	7	12	6	3	0.5
	3	12	10	8	4	12	12	12	12	12	10	5	2
GMC(D)-18	2	12	6	4	1.2	18	18	13	8	12	6	3	0.5
	3	12	10	8	4	18	18	18	18	12	10	5	2
GMC(D)-22	2	20	15	8	2	20	20	15	10	20	12	3	1.2
	3	20	20	15	8	20	20	20	20	20	15	10	4
GMC(D)-32	2	25	20	10	3	25	25	25	12	25	15	4	1.2
	3	25	25	20	10	25	25	25	22	25	25	12	4
GMC(D)-40	2	35	20	10	3	35	35	25	12	35	15	4	1.2
	3	35	30	20	10	35	35	35	30	35	25	12	4
GMC(D)-50	2	45	25	15	3.5	50	40	35	15				
	3	50	35	30	12	50	50	50	40				
GMC(D)-65	2	45	25	15	3.5	50	40	35	15				
	3	50	35	30	12	65	65	65	50				
GMC(D)-75	2	65	40	20	5	75	65	50	20				
	3	80	60	50	20	75	75	75	55				
GMC(D)-85	2	65	40	20	5	80	65	50	20				
	3	80	60	50	20	80	80	80	60				
GMC-100	2	100	60	40	30	100	100	80	50				
	3	100	90	80	50	100	100	100	80				
GMC-125	2	120	60	40	30	120	100	80	50				
	3	120	90	80	50	120	120	100	80				
GMC-150	2	150	100	80	60	150	120	100	100				
	3	150	130	120	80	150	150	150	150				
GMC-180	2	180	150	120	80	180	180	150	150				
	3	180	180	150	100	180	180	180	180				
GMC-220	2	220	150	120	80	220	180	150	150				
	3	220	220	150	100	220	220	220	220				
GMC-300	2	300	200	150	90	300	240	200	200				
	3	300	280	200	150	300	300	300	300				
GMC-400	2	400	200	150	90	400	240	200	200				
	3	400	280	200	150	400	400	400	300				
GMC-600	2	630	630	630	630	630	630	630	630				
	3	630	630	630	630	630	630	630	630				
GMC-800	2	800	630	630	630	800	800	630	630				
	3	800	630	630	630	800	800	800	800				

2极

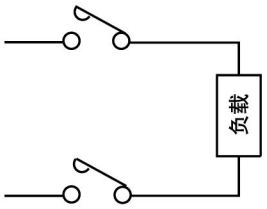

3极

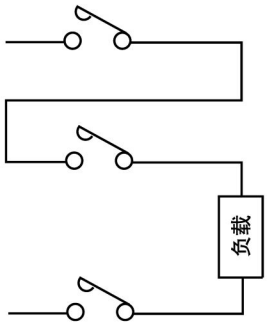

星–三角启动额定值

启动方式	启动(星形连接)				运行(三角形连接)		
	启动电流	转矩	满负荷电流	接触器电压	满负荷电流	接触器电流	接触器电压
直接	6Im	1.5T	6Im	Em/√3	Im	Im	Em/√3
星–三角	2Im	0.5T	2Im	Em/√3	Im	Im/√3	Em

星–三角启动接触器选择

电机额定值		200~220V			380~480V		
(kW)	(HP)	星形启动(MCs)	运行(MCD)	隔离用(MCM)	星形启动(MCs)	运行(MCD)	隔离用(MCM)
5.5	7.5	GMC-9	GMC-18	GMC-18	GMC-9	GMC-12	GMC-12
7.5	10	GMC-12	GMC-18	GMC-18	GMC-9	GMC-18	GMC-18
11	10	GMC-18	GMC-32	GMC-32	GMC-12	GMC-18	GMC-18
15	20	GMC-22	GMC-50	GMC-50	GMC-18	GMC-18	GMC-18
18.5	25	GMC-32	GMC-50	GMC-50	GMC-18	GMC-22	GMC-22
22	30	GMC-32	GMC-65	GMC-65	GMC-18	GMC-32	GMC-32
30	40	GMC-65	GMC-85	GMC-85	GMC-22	GMC-50	GMC-50
37	50	GMC-65	GMC-100	GMC-100	GMC-32	GMC-50	GMC-50
45	50	GMC-75	GMC-125	GMC-125	GMC-32	GMC-65	GMC-65
55	60	GMC-85	GMC-150	GMC-150	GMC-50	GMC-85	GMC-85
75	100	GMC-100	GMC-180	GMC-180	GMC-65	GMC-100	GMC-100
90	125	GMC-125	GMC-220	GMC-220	GMC-65	GMC-125	GMC-125
110	125	GMC-150	GMC-300	GMC-300	GMC-85	GMC-150	GMC-150
132	150	GMC-180	GMC-300	GMC-300	GMC-100	GMC-180	GMC-180
160	200	GMC-220	GMC-400	GMC-400	GMC-125	GMC-220	GMC-220
250	300	GMC-300	GMC-600	GMC-600	GMC-150	GMC-300	GMC-300
300	400	GMC-400	GMC-600	GMC-600	GMC-220	GMC-400	GMC-400

注) 1. 使用于AC-3类负载
2. 电机启动时间在15秒内
3. 当使用电容补偿时，应考虑浪涌电流的影响

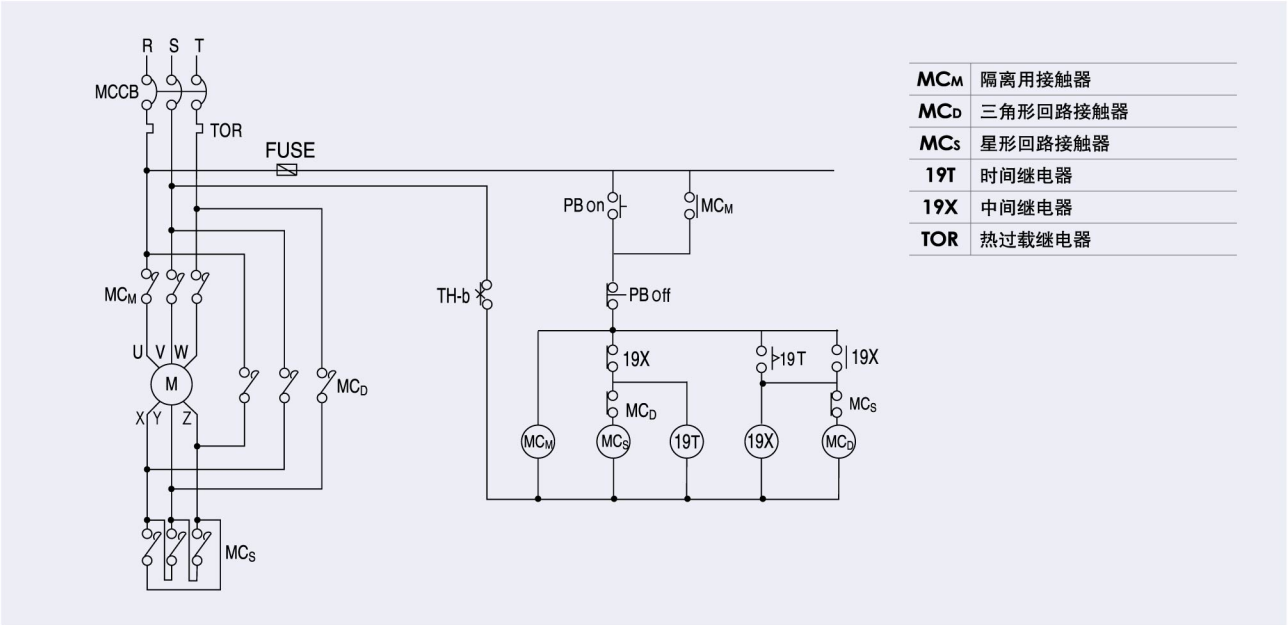

(图1)星-三角启动接线图

照明回路选择参考

白炽灯回路

每个接触器所配白炽灯的最大数量

型号	功率	100V								200V							
		100W	150W	200W	250W	300W	500W	1000W	1500W	100W	150W	200W	250W	300W	500W	1000W	1500W
GMC(D)-9		11	7	5	4	3	2	1	-	22	14	11	8	7	4	2	1
GMC(D)-12		13	8	6	5	4	2	1	-	26	17	13	10	8	5	2	1
GMC(D)-18		18	12	9	7	6	3	1	1	36	24	18	14	12	7	3	2
GMC(D)-22		19	12	9	7	6	3	1	1	38	25	19	15	12	7	3	2
GMC(D)-32		26	17	13	10	8	5	2	1	52	34	26	20	17	10	5	3
GMC(D)-40		35	23	17	14	11	7	3	2	70	46	35	28	23	14	7	4
GMC(D)-50		50	33	25	20	15	10	5	3	100	66	50	40	33	20	10	6
GMC(D)-65		65	42	32	26	19	13	6	4	130	85	65	52	42	26	13	8

荧光灯回路

每个接触器所配荧光灯的最大数量

型号	功率	100V							200V							
		40W		60W	80W	110W		220W	40W		60W	80W	110W		220W	
	荧光灯数量	1 注1	2 注2	1	1	1	2	1	1	2	1	1	1	2	1	1
	(A)	0.95 (1.2)	0.96 (1.1)	0.92	1.17	1.55	2.5	2.7	0.29 (0.6)	0.48 (0.55)	0.46	0.58	0.78	1.3	1.36	2.5
GMC(D)-9		18 (9)	11 (10)	12	9	7	4	4	37 (18)	22 (20)	23	19	14	8	8	4
GMC(D)-12		22 (10)	13 (11)	14	11	8	5	4	44 (21)	27 (23)	28	22	16	10	9	5
GMC(D)-18		30 (15)	18 (16)	19	15	11	7	6	62 (30)	37 (32)	39	31	23	13	13	7
GMC(D)-22		32 (15)	19 (17)	20	16	12	7	7	65 (31)	39 (34)	41	32	24	14	14	7
GMC(D)-32		44 (21)	27 (23)	28	22	16	10	9	89 (43)	54 (47)	56	44	33	20	19	10
GMC(D)-40		59 (29)	36 (31)	38	29	22	14	13	120 (58)	72 (63)	76	60	44	26	25	14
GMC(D)-50		84 (41)	52 (45)	54	42	32	20	18	172 (83)	104 (90)	108	86	64	38	37	20
GMC(D)-65		110 (54)	67 (59)	70	55	41	26	24	224 (108)	135 (118)	141	112	83	50	48	26

注)1. ( ) 内数值表示低功率因数型

水银(汞)灯回路

每个接触器所配汞灯的最大数量

型号	功率	低功率因数型–高功率因数型															
		40W	100W	200W	250W	300W	400W	700W	1000W	40W	100W	200W	250W	300W	400W	700W	1000W
	(A)	1.25	2.6	4.6	5.1	6.0	8.0	14.5	21	0.53	1.0	1.9	2.1	2.5	3.3	5.9	8.5
		0.55	1.4	2.6	3.0	3.7	4.9	8.5	12	-	0.65	1.2	1.5	1.8	2.3	4.1	5.8
GMC(D)-9		8/20	4/7	2/4	2/3	1/2	1/1	-/-	-/-	20/-	11/16	5/9	5/7	4/6	3/4	1/2	1/1
GMC(D)-12		10/23	5/9	2/5	2/4	2/3	1/1	-/1	-/1	24/-	13/20	6/10	6/8	5/7	3/5	2/3	1/2
GMC(D)-18		14/32	6/12	3/6	3/6	3/4	2/3	1/2	-/1	33/-	18/27	9/15	8/12	7/10	5/7	3/3	2/3
GMC(D)-22		15/34	7/13	4/7	3/6	3/5	2/3	1/2	-/1	35/-	19/29	10/15	9/12	7/10	5/8	3/4	2/3
GMC(D)-32		20/47	10/18	5/10	5/8	4/7	3/5	1/3	1/2	49/-	26/40	13/21	12/17	10/14	7/11	4/6	3/4
GMC(D)-40		28/63	13/25	7/13	6/11	5/9	4/7	2/4	1/2	66/-	35/53	18/29	16/23	14/19	10/15	5/8	4/6
GMC(D)-50		40/90	19/35	10/19	9/16	8/13	6/10	3/5	2/4	94/-	50/76	26/41	23/33	20/27	15/21	8/12	6/8
GMC(D)-65		52/118	25/46	14/25	12/21	10/17	8/13	4/7	3/5	122/-	65/100	34/54	30/43	26/36	19/28	11/15	7/11

塑壳断路器直接启动(50kA-415V · IEC60947)

电机		塑壳断路器		接触器	热过载继电器	
(kW)	440V(A)	型号	额定电流Ir(A)	型号	型号	整定范围(A)
5.5	11	GBH(L)103	16	GMC-32	**GTH(K)-40**	9~13
7.5	15	GBH(L)103	16	GMC-32	**GTH(K)-40**	12~18
10	19	GBH(L)103	25	GMC-32	**GTH(K)-40**	18~26
11	21	GBH(L)103	25	GMC-32	**GTH(K)-40**	18~26
15	28	GBH(L)103	32	GMC-32	**GTH(K)-40**	24~36
18.5	34	GBH(L)103	40	GMC-75	**GTH(K)-85**	28~40
22	39	GBH(L)103	50	GMC-75	**GTH(K)-85**	34~50
30	54	GBH(L)103	63	GMC-75	**GTH(K)-85**	45~65
37	66	GBH(L)103	80	GMC-75	**GTH(K)-85**	54~75
45	80	GBH(L)103	100	GMC-100	**GTH(K)-100**	65~100
55	99	GBH(L)103	100	GMC-100	**GTH(K)-100**	85~125
75	135	GBH(L)203	160	GMC-150	**GTH(K)-150**	100~150
90	160	GBH(L)203	200	GMC-180	**GTH(K)-220**	120~180
110	192	GBH(L)203	200	GMC-180	**GTH(K)-220**	160~240
132	226	GBH(L)203	250	GMC-220	**GTH(K)-220**	160~240
160	265	ABH(L)403b	300	GMC-400	**GTH(K)-400**	200~300
200	330	ABH(L)403b	350	GMC-400	**GTH(K)-400**	260~400
220	353	ABH(L)403b	400	GMC-400	**GTH(K)-400**	260~400
250	400	ABS(L)603b	500	GMC-600	**GTH(K)-600**	260~400
300	480	ABS(L)603b	500	GMC-600	**GTH(K)-600**	400~600

塑壳断路器直接启动(85kA-415V · IEC60947)

电机		塑壳断路器		接触器	热过载继电器	
(kW)	440V(A)	型号	额定电流Ir(A)	型号	型号	整定范围(A)
5.5	11	GBL103	16	GMC-32	**GTH(K)-40**	9~13
7.5	15	GBL103	16	GMC-32	**GTH(K)-40**	12~18
10	19	GBL103	25	GMC-32	**GTH(K)-40**	18~26
11	21	GBL103	25	GMC-32	**GTH(K)-40**	18~26
15	28	GBL103	32	GMC-32	**GTH(K)-40**	24~36
18.5	34	GBL103	40	GMC-75	**GTH(K)-85**	28~40
22	39	GBL103	50	GMC-75	**GTH(K)-85**	34~50
30	54	GBL103	63	GMC-75	**GTH(K)-85**	45~65
37	66	GBL103	80	GMC-75	**GTH(K)-85**	54~75
45	80	GBL103	100	GMC-100	**GTH(K)-100**	65~100
55	99	GBL103	100	GMC-100	**GTH(K)-100**	85~125
75	135	GBL203	160	GMC-150	**GTH(K)-150**	100~150
90	160	GBL203	200	GMC-180	**GTH(K)-220**	120~180
110	192	GBL203	200	GMC-180	**GTH(K)-220**	160~240
132	226	GBL203	250	GMC-220	**GTH(K)-220**	160~240
160	265	ABL403b	300	GMC-400	**GTH(K)-400**	200~300
200	330	ABL403b	350	GMC-400	**GTH(K)-400**	260~400
220	353	ABL403b	400	GMC-400	**GTH(K)-400**	260~400
250	400	ABL603b	500	GMC-600	**GTH(K)-600**	260~400
300	480	ABL603b	500	GMC-600	**GTH(K)-600**	400~600

注) 表格中的数据是基于一定范围的技术对比和试验基础上的

接触器和保护熔断器

型号	AC1(A)	690V AC3 Ie(A)	短路测试	
			熔断器允许故障电流 100,000A	Ue / "r"
GMC-9	20	5	gL/gG 25A	690V/1kA
GMC-12	20	9	gL/gG 32A	690V/1kA
GMC-18	25	9	gL/gG 35A	690V/3kA
GMC-22	32	18	gL/gG 50A	690V/3kA
GMC-32	50	20	gL/gG 63A	690V/3kA
GMC-40	60	23	gL/gG 80A	690V/3kA
GMC-50	80	28	gL/gG 100A	690V/3kA
GMC-65	100	35	gL/gG 100A	690V/3kA
GMC-75	110	42	gL/gG 100A	690V/3kA
GMC-85	135	45	gL/gG 200A	690V/3kA
GMC-100	150	65	gL/gG 150A	690V/5kA
GMC-125	150	70	gL/gG 160A	690V/5kA
GMC-150	200	100	gL/gG 200A	690V/5kA
GMC-180	230	120	gL/gG 225A	690V/5kA
GMC-220	260	150	gL/gG 250A	690V/10kA
GMC-300	350	220	gL/gG 355A	690V/10kA
GMC-400	420	300	gL/gG 400A	690V/10kA
GMC-600	660	420	gL/gG 630A	690V/18kA
GMC-800	800	630	gL/gG 800A	690V/18kA

注) 表格中的数据是基于一定范围的技术对比和试验基础上的

热过载继电器和保护熔断器

型号	AC1(A)	690V AC3 Ie(A)	短路测试	
			熔断器允许故障电流 100,000A	Ue / "r"
GTH(K)-22	32	1.6	gL/gG 4A	690V/1kA
GTH(K)-22		2.5	gL/gG 6A	690V/1kA
GTH(K)-22		4	gL/gG 10A	690V/1kA
GTH(K)-22		22	gL/gG 50A	690V/3kA
GTH(K)-40	60	6	gL/gG 16A	690V/1kA
GTH(K)-40		8	gL/gG 20A	690V/1kA
GTH(K)-40		9	gL/gG 20A	690V/1kA
GTH(K)-40		40	gL/gG 80A	690V/3kA
GTH(K)-85	135	18	gL/gG 35A	690V/3kA
GTH(K)-85		22	gL/gG 50A	690V/3kA
GTH(K)-85		26	gL/gG 63A	690V/3kA
GTH(K)-85		36	gL/gG 80A	690V/3kA
GTH(K)-85		40	gL/gG 80A	690V/3kA
GTH(K)-85		50	gL/gG 100A	690V/3kA
GTH(K)-85		65	gL/gG 160A	690V/5kA
GTH(K)-85		75	gL/gG 160A	690V/5kA
GTH(K)-85		85	gL/gG 200A	690V/5kA
GTH(K)-100	150	65	gL/gG 150A	690V/5kA
GTH(K)-100		125	gL/gG 225A	690V/5kA
GTH(K)-150	200	100	gL/gG 200A	690V/5kA
GTH(K)-150		150	gL/gG 250A	690V/10kA
GTH(K)-220	260	150	gL/gG 250A	690V/10kA
GTH(K)-220		240	gL/gG 355A	690V/10kA
GTH(K)-400	420	300	gL/gG 400A	690V/10kA
GTH(K)-400		400	gL/gG 630A	690V/18kA
GTH(K)-600	800	400	gL/gG 630A	690V/18kA
GTH(K)-600		630	gL/gG 800A	690V/18kA
GTH(K)-600		800	gL/gG 1400A	690V/30kA

注) 表格中的数据是基于一定范围的技术对比和试验基础上的

技术信息

电气寿命:GMC-9 ~ 85

3相/ AC 220~240V

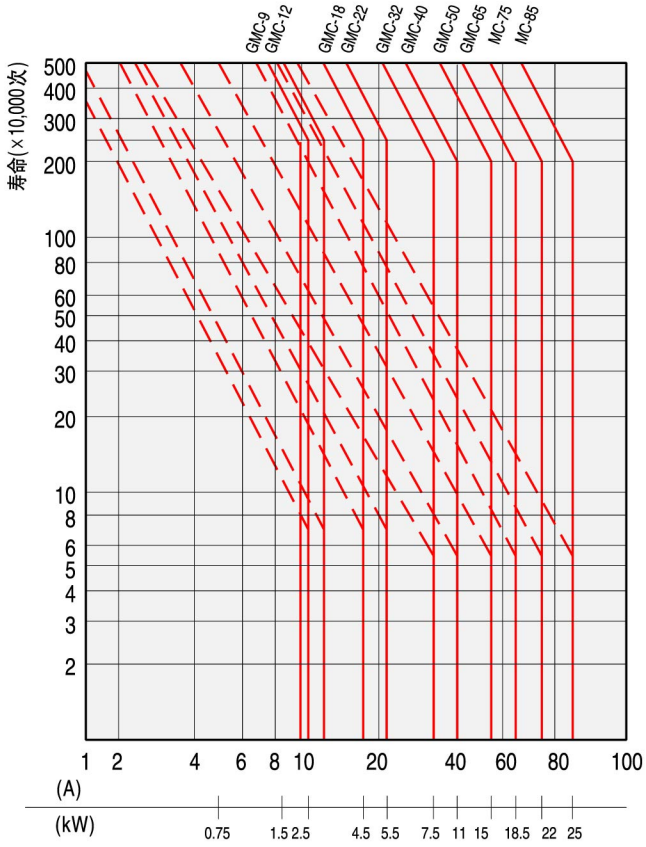

3相/ AC 380~440V

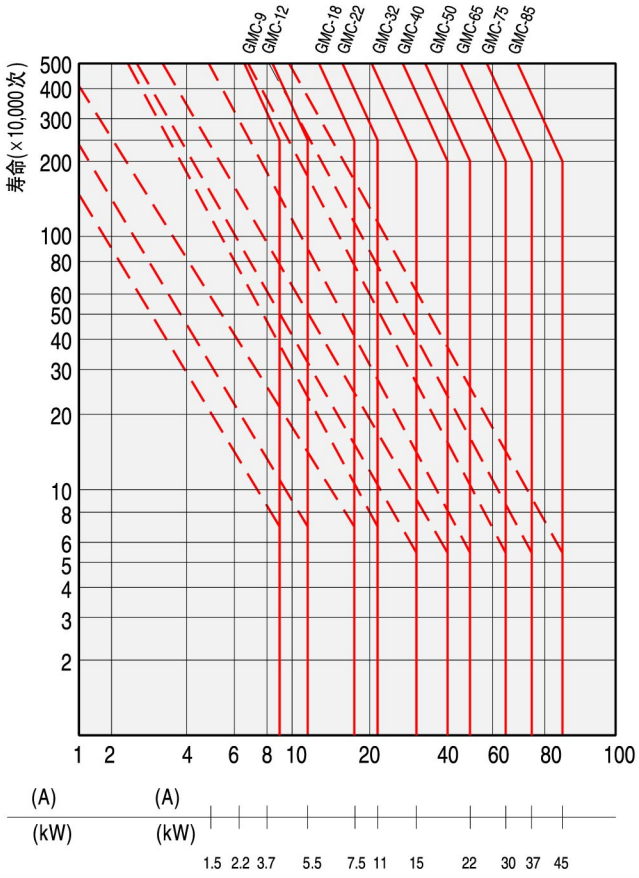

3相/
AC 220~240V

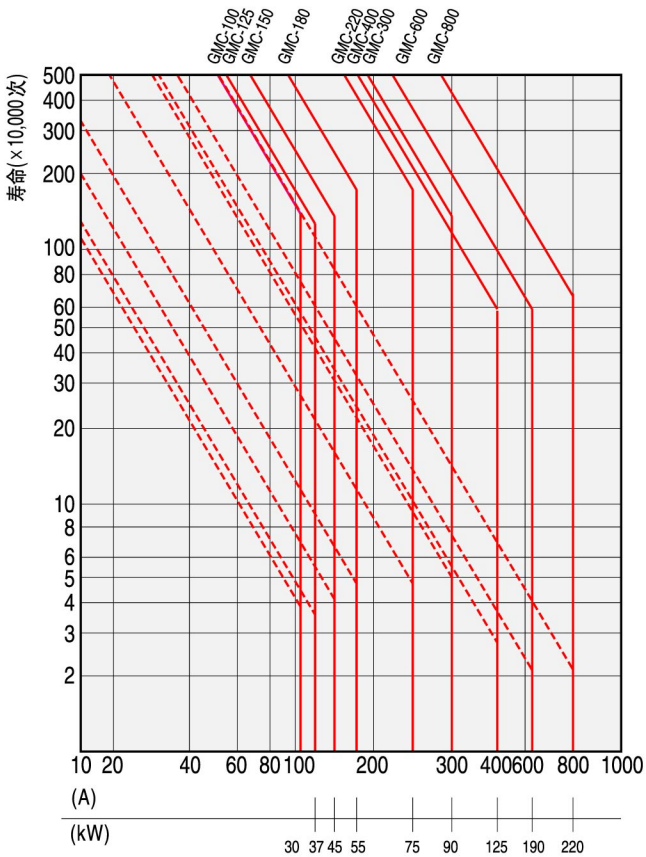

3相/
AC 380~440V

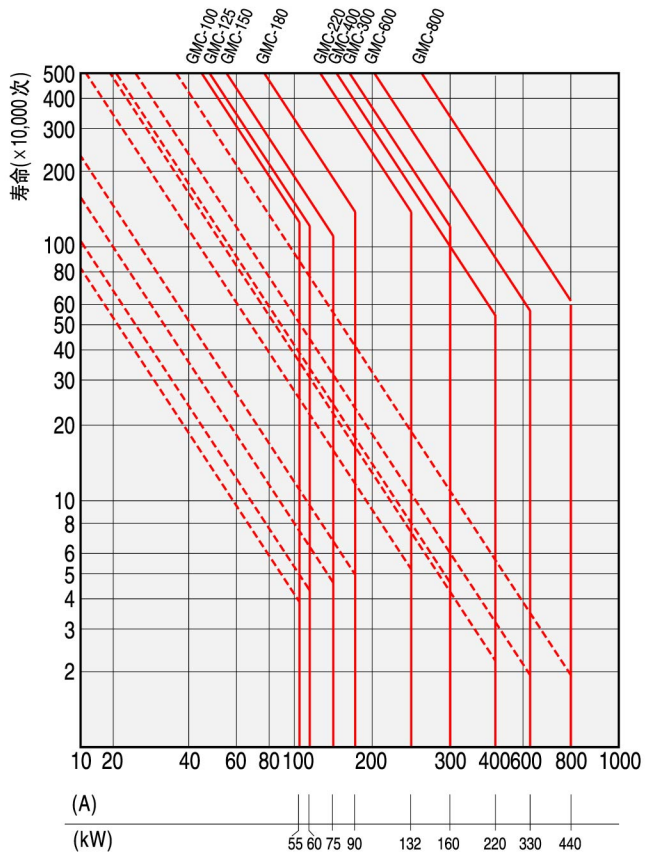

辅助触点额定值

型号	额定电流 (A)																AC1 (Ith) A
	AC13				DC 13				AC 12				DC 13				
	110V	120V	440V	550V	24V	48V	110V	220V	110V	220V	440V	550V	24V	48V	110V	220V	
GMC(D)-9~22	6	3	1.5	1.2	3	1.5	0.55	0.27	10	8	5	5	5	3	2.5	1	16
GMC(D)-32~85	6	3	1.5	1.2	3	1.5	0.55	0.27	10	8	5	5	5	3	2.5	1	16
GMC-100~800	6	5	3	3	6	3	1.2	0.2	10	10	5	5	5	3	1.5	0.25	16

注) 辅助触点最小能通过24V 10mA电流

线圈特性

线圈电压工作范围

环境温度40℃，额定频率条件下，保证接触器可靠动作的线圈电压额定值为85~110%。如果线圈的操作电压过高，会由于绝缘击穿而损坏线圈。

线圈选择

GMC-9~85接触器的线圈50Hz、60Hz要区分，GMC-100~800(DC220V以下)是交、直流通用线圈

交流线圈特性

AC 220V ,60Hz

型号	线圈损耗 (VA)		热损 (W)	动作电压 (V)		线圈电流 (mA)	动作时间 (ms)	
	启动时	吸和时		吸和电压	释放电压		吸和	释放
GMC-9(/4)~22(/4)	95	9	2	141~156(142~157)*	105~125(112~132)*	41(36)	10~17	6~9
GMC-32(/4), 40(/4)	95	9	2	150~165(151~166)*	110~130(117~137)*	41(36)	11~19	6~10
GMC-50(/4)~85(/4)	220	17	5	145~160(146~161)*	100~120(107~127)*	77(68)	16~25	8~15
GMC-100, 125	298	12.3	4.4	77	48	56	30~34	63~67
GMC-150	298	12.3	4.4	77	48	56	37~41	47~52
GMC-180, 200	380	11.6	4.7	77	48	53	45	45
GMC-100(/4)~220(/4)	380	11.6	4.7	77	48	53	45	45
GMC-300(/4), 400(/4)	571	14	5	77	48	64	45~50	48~52
GMC-600(/4), 800(/4)	1000	29	7.8	150	91	132	66~69	55

注) 1.平均值 2. ( ) *内为50Hz时的数值

AC 110V ,60Hz

型号	线圈损耗 (VA)		热损 (W)	动作电压 (V)		线圈电流 (mA)	动作时间 (ms)	
	启动时	吸和时		吸和电压	释放电压		吸和	释放
GMC-9(/4)~22(/4)	95	9	2	75~85(74~84)*	55~65(54~64)*	73(73)*	11~18	6~9
GMC-32(/4), 40(/4)	95	9	2	75~85(74~84)*	55~65(54~64)*	73(73)*	13~20	6~9
GMC-50(/4)~85(/4)	220	17	5.5	68~78(67~77)*	40~50(39~49)*	154(154)*	16~25	9~16
GMC-100, 125	162	9.8	3.1	77	48	89	46~50	49~53
GMC-150	162	12.2	3	77	48	111	56~60	44~48
GMC-180, 200	220	9.1	3.4	77	48	83	60	41
GMC-100(/4)~220(/4)	220	9.1	3.4	77	48	83	60	41
GMC-300(/4), 400(/4)	393	14	4.4	77	48	128	64~68	43~47
GMC-600(/4), 800(/4)	1000	17	6.3	77	48	155	66~70	45~49

注) 1.平均值 2. ( ) *内为50Hz时的数值

直流线圈特性

DC 110V

型号	线圈损耗 (VA)		热损(W)	动作电压 (V)		线圈电流 (mA)	动作时间 (ms)	
	启动时	吸和时		吸和电压	释放电压		吸和	释放
GMD-9(/4)~22(/4)	9	9	50	60~75	15~35	82	45~55	8~15
GMD-32(/4), 40(/4)	9	9	50	60~75	15~35	82	45~55	8~15
GMD-50(/4)~85(/4)	220	5	-	65~80	15~35	46	20~30	13~20

型号	额定电压 (V)	额定电流 (A)	最大短路电流	分断电流	操作频率 次/小时 AC3	寿命(×10,000次)		适用负载
						机械	电气	
GMC-9	220	11	132	110	1800	2500	250	AC3・1・0-0
	440	9	108	90				
GMC-12	220	13	156	130	1800	2500	250	AC3・1・0-0
	440	12	144	120				
GMC-18	220	18	216	180	1800	2500	250	AC3・1・0-0
	440	18	216	180				
GMC-22	220	22	264	220	1800	2500	250	AC3・1・0-0
	440	22	264	220				
GMC-32	220	32	385	320	1800	1500	200	AC3・1・0-0
	440	32	385	320				
GMC-40	220	40	480	400	1800	1500	200	AC3・1・0-0
	440	40	480	400				
GMC-50	220	55	660	550	1200	1000	200	AC3・1・0-0
	440	50	600	500				
GMC-65	220	65	780	650	1200	1000	200	AC3・1・0-0
	440	65	780	650				
GMC-75	220	75	900	750	1200	1000	200	AC3・1・0-0
	440	75	900	750				
GMC-85	220	80	960	800	1200	1000	200	AC3・1・0-0
	440	80	960	800				
GMC-100	220	105	1050	1050	1200	500	100	AC3・1・1-0
	440	105	1050	1050				
GMC-125	220	125	1250	1250	1200	500	100	AC3・1・1-0
	440	120	1200	1200				
GMC-150	440	150	1500	1500	1200	500	100	AC3・1・1-0
	440	150	1500	1500				
GMC-180	220	180	1800	1800	1200	500	100	AC3・1・1-0
	440	180	1800	1800				
GMC-220	220	220	2200	2200	1200	500	100	ACC3・1・1-0
	440	220	2200	2200				
GMC-300	220	300	3000	3000	1200	500	100	AC3・1・1-0
	440	300	3000	3000				
GMC-400	220	400	4000	4000	1200	500	50	AC3・1・1-1
	440	400	4000	4000				
GMC-600	220	630	6300	6300	1200	500	50	ACC3・1・1-1
	440	630	6300	6300				
GMC-800	220	800	8000	8000	1200	500	50	AC3・1・1-1
	440	800	8000	8000				

电气寿命测试周期(AC3)

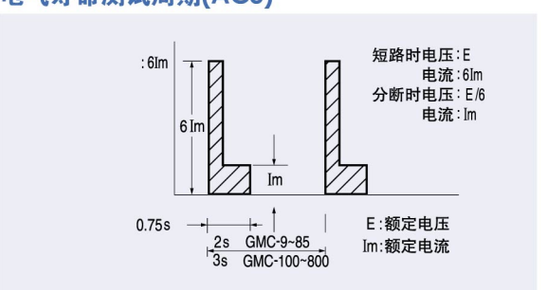

电气寿命测试周期(AC4)

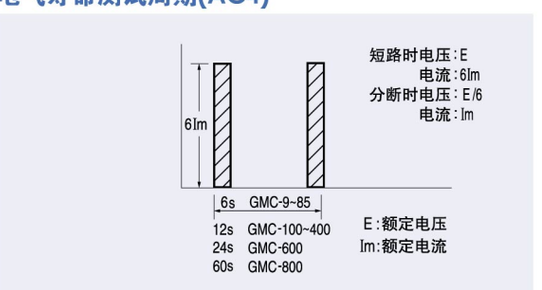

技术信息

电缆及安装扭矩

3极接触器

型号	电缆选择			螺丝规格		扭矩(Nm)	
	AWG /MCM	截面积mm² MIN	截面积mm² MAX	接触器	线圈	主端子	辅助触点
GMC-9	10 AWG	1,5	4	M4	M3.5	2,3	2,3
GMC-12	10 AWG	1,5	4	M4	M3.5	2,3	2,3
GMC-18	10 AWG	1,5	6	M4	M3.5	4	2,3
GMC-22	8 AWG	2,5	10	M4	M3.5	4	2,3
GMC-32	6 AWG	4	16	M5	M3.5	4	2,3
GMC-40	6 AWG	4	16	M5	M3.5	4	2,3
GMC-50	4 AWG	6	25	M6	M3.5	5	2,3
GMC-65	2 AWG	10	35	M8	M3.5	5	2,3
GMC-75	2 AWG	10	35	M8	M3.5	5	2,3
GMC-85	0 AWG	10	50	M8	M3.5	5	2,3
GMC-100	00 AWG	25	70	M8	M4	9	2,3
GMC-125	00 AWG	25	70	M8	M4	9	2,3
GMC-150	0000 AWG	35	95	M8	M4	9	2,3
GMC-180	250 MCM	50	120	M10	M4	15	2,3
GMC-220	300 MCM	70	150	M10	M4	15	2,3
GMC-300	500 MCM	95	240	M12	M4	23	2,3
GMC-400	N°2 30×5	150		M12	M4	23	2,3
GMC-600	N°2 50×5	240		M16	M4	57	2,3
GMC-800	N°2 60×5	240		M16	M4	57	2,3

4极接触器

型号	电缆选择		螺丝规格		扭矩(Nm)	
	AWG/MCM	截面积mm²	接触器	线圈	主端子	辅助触点
GMC-9/4	10 AWG	4	M3.5	M3.5	2,3	2,3
GMC-12/4	10 AWG	4	M3.5	M3.5	2,3	2,3
GMC-18/4	8 AWG	6	M4	M3.5	4	2,3
GMC-22/4	8 AWG	10	M4	M3.5	4	2,3
GMC-32/4	6 AWG	16	M5	M3.5	4	2,3
GMC-40/4	6 AWG	16	M5	M3.5	4	2,3
GMC-50/4	4 AWG	25	M6	M3.5	5	2,3
GMC-65/4	2 AWG	35	M8	M3.5	5	2,3
GMC-75/4	2 AWG	35	M8	M3.5	5	2,3
GMC-85/4	0 AWG	50	M8	M3.5	5	2,3
GMC-100/4	00 AWG	70	M8	M4	9	2,3
GMC-125/4	00 AWG	70	M8	M4	9	2,3
GMC-150/4	0000 AWG	95	M8	M4	9	2,3
GMC-180/4	250 MCM	120	M10	M4	15	2,3
GMC-220/4	300 MCM	150	M10	M4	15	2,3
GMC-300/4	500 MCM	240	M12	M4	23	2,3
GMC-400/4	N°2 30×5	150	M12	M4	23	2,3
GMC-600/4	N°2 50×5	240	M16	M4	57	2,3
GMC-800/4	N°2 60×5	240	M16	M4	57	2,3

热过载继电器

型号	电流范围	电缆选择		扭矩 (Nm)	螺丝规格
		AWG /MCM	截面积 mm²		
GTH(K)-22	0.1~0.16	18AWG	1,5	2,3	M4
	0.16~0.25	18AWG	1,5	2,3	M4
	0.25~0.4	18AWG	1,5	2,3	M4
	0.4~0.63	18AWG	1,5	2,3	M4
	0.63~1	18AWG	1,5	2,3	M4
	1~1.6	18AWG	1,5	2,3	M4
	1.6~2.5	18AWG	1,5	2,3	M4
	2.5~4	18AWG	1,5	2,3	M4
	4~6	18AWG	1,5	2,3	M4
	5~8	16AWG	1,5	2,3	M4
	6~9	16AWG	1,5	2,3	M4
	7~10	16AWG	1,5	2,3	M4
	9~13	14AWG	1,5-2,5	2,3	M4
	12~18	12AWG	2,5	2,3	M4
	16~22	10AWG	2,5-4,0	2,3	M4
GTH(K)-40	4~6	18AWG	1,5	4	M5
	5~8	16AWG	1,5	4	M5
	6~9	16AWG	1,5	4	M5
	7~10	16AWG	1,5	4	M5
	9~13	14AWG	1,5-2,5	4	M5
	12~18	12AWG	2,5	4	M5
	16~22	10AWG	2,5-4,0	4	M5
	18~26	10AWG	2,5-6,0	4	M5
	24~36	10AWG	4,0-10	4	M5
	28~40	10AWG	6,0-10	4	M5
GTH(K)-85	7~10	16AWG	1,5	5,1	M6
	9~13	14AWG	1,5-2,5	5,1	M6
	12~18	12AWG	2,5	5,1	M6
	16~22	10AWG	2,5-4,0	5,1	M6
	18~26	10AWG	2,5-6,6	5,1	M6
	24~36	10AWG	4,0-10	5,1	M6
	28~40	10AWG	6,0-10	5,1	M6
	34~50	6AWG	10-16	5,1	M6
	45~65	4AWG	10-25	5,1	M8
	54~75	4AWG	16-25	5,1	M8
	63~85	3AWG	16-35	5,1	M8
	34~50	6AWG	10-16	9	M8
GTH(K)-100	39~57	6AWG	10-16	9	M8
	43~65	4AWG	10-25	9	M8
	54~80	4AWG	16-25	9	M8
	65~100	2AWG	25-35	9	M8
	85~125	1AWG	35-50	9	M8
GTH(K)-150	34~50	6AWG	10-16	9	M8
	39~57	6AWG	10-16	9	M8
	43~65	4AWG	10-25	9	M8
	54~80	4AWG	16-25	9	M8
	65~100	2AWG	25-35	9	M8
	85~125	1AWG	35-50	9	M8
	100~150	00AWG	35-70	9	M8
GTH(K)-220	65~100	2AWG	25-35	15	M10
	85~125	1AWG	35-50	15	M10
	100~160	00AWG	35-70	15	M10
	120~180	000AWG	50-95	15	M10
	160~240	250AWG	70-120	15	M10
GTH(K)-400	85~125	1AWG	35-50	23	M12
	100~160	00AWG	35-70	23	M12
	120~180	000AWG	50-95	23	M12
	160~240	250AWG	70-120	23	M12
	200~300	400AWG	95-185	23	M12
	260~400	500AWG	150-240	23	M12
GTH(K)-600	200~300	400AWG	95-185	57	M16
	260~400	500AWG	150-240	57	M16
	400~600	N°2 40×5	150-185	57	M16
	520~800	N°2 60×5	185-240	57	M16

型号	端子尺寸				型号	端子尺寸			
	主回路		辅助回路			主回路		辅助回路	
	螺丝	A×B×C (mm)	螺丝	A×B×C (mm)		螺丝	A×B×C (mm)	螺丝	A×B×C (mm)
GMC-9(/4)	M4	9.5×5×4.9	M3.5	8×5×4.9	GTH(K)-22	M4	10×6.5×5	M3.5	7.8×4.3×7.3
GMC-12(/4)	M4	9.5×5×4.9	M3.5	8×5×4.9					
GMC-18(/4)	M4	9.5×5×4.9	M3.5	8×5×4.9					
GMC-22(/4)	M4	9.5×5×4.9	M3.5	8×5×4.9					
GMC-32(/4)	M5	12.4×6.5×6	M3.5	8×5×4.9	GTH(K)-40	M5	12.4×6.2×6.3	M3.5	7.8×4.3×7.3
GMC-40(/4)	M5	12.4×6.5×6	M3.5	8×5×4.9					
GMC-50(/4)	M6	17.5×7×8.7	M3.5	8×5×4.9	GTH(K)-85	M6	19×8.5×9	M3.5	7.8×4.3×7.3
GMC-65(/4)	M8	17.5×7×8.7	M3.5	8×5×4.9					
GMC-75(/4)	M8	17.5×7×8.7	M3.5	8×5×4.9		M8	19×8.5×9	M3.5	7.8×4.3×7.3
GMC-85(/4)	M8	17.5×7×8.7	M3.5	8×5×4.9					
GMC-100(/4)	M8	15×8.5×9.5	M4	10.8×4.1×4.1	GTH(K)-125	M8	15×9.5×9	M4	8.2×4.1×5.2
GMC-125(/4)	M8	15×8.5×9.5	M4	10.8×4.1×4.1					
GMC-150(/4)	M8	20.5×10×9	M4	10.8×4.1×4.1	GTH(K)-150	M8	20×10×10	M4	8.2×4.1×5.2
GMC-180(/4)	M10	25×12.5×15	M4	10.8×4.1×4.1	GTH(K)-220	M10	25×12.5×13.5	M3.5	7.7×5×4.5
GMC-220(/4)	M10	25×12.5×15	M4	10.8×4.1×4.1					
GMC-300(/4)	M12	30×14.5×20	M4	10.8×4.1×4.1	GTH(K)-400	M12	30×15×11	M3.5	7.7×5×4.5
GMC-400(/4)	M12	30×14.5×20	M4	10.8×4.1×4.1					
GMC-600(/4)	M16	40×20×40.5	M4	10.8×4.1×4.1	GTH(K)-600	M16	30×11.2×23.2	M3.5	7.7×5×4.5
GMC-800(/4)	M16	40×20×40.5	M4	10.8×4.1×4.1					

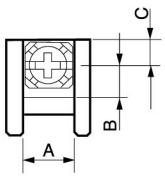

安装和使用环境

安装

1) 安装位置

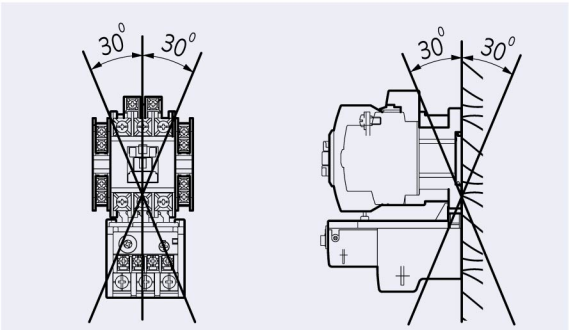

标准安装

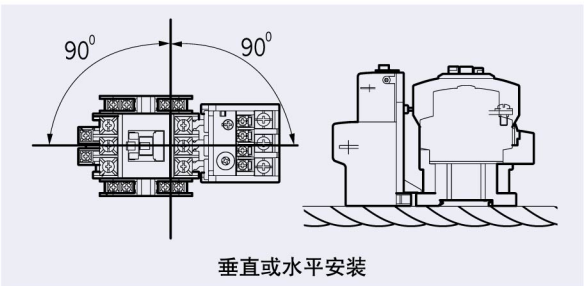

垂直或水平安装

• 特殊的安装方式对产品的寿命和特性有影响

导轨(GMC-9~85)

• 35mm导轨

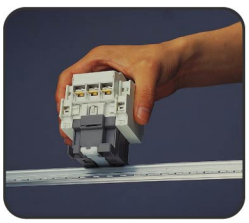

安装

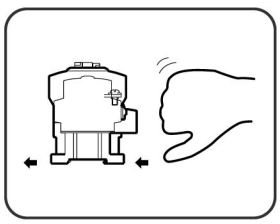

拆除

使用环境

1) 环境温度
   • -25~40℃
2) 储存温度
   • -30~65℃
3) 海拔：2000米以下
4) 没有结冰的环境

热过载继电器动作曲线

GTH(K)-22

冷态

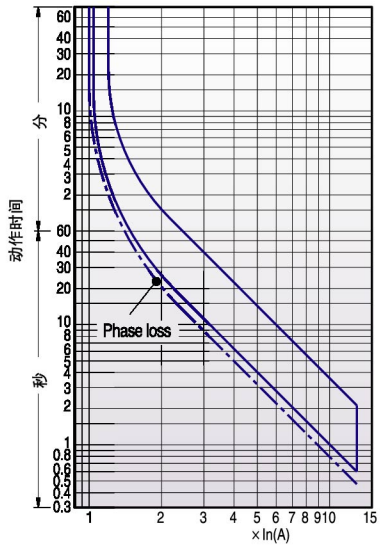

热态

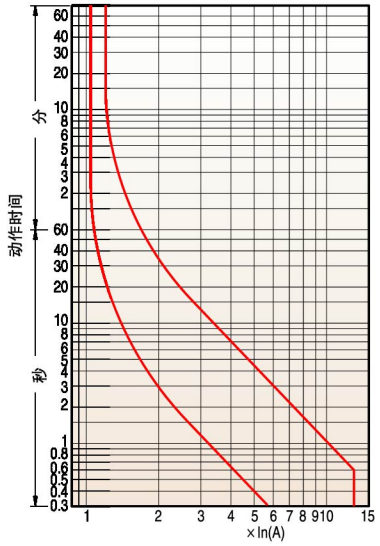

GTH(K)-40

冷态

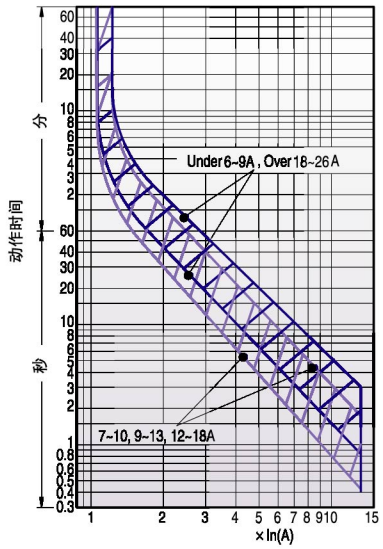

热态

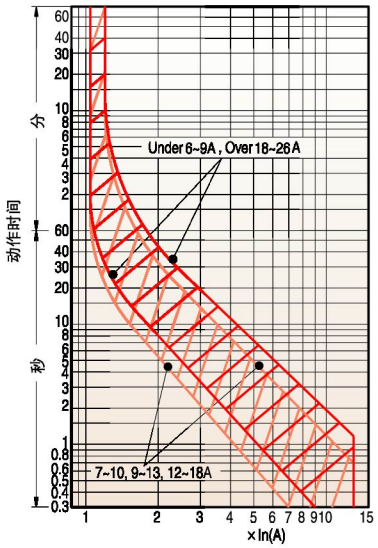

GTH(K)-85

冷态

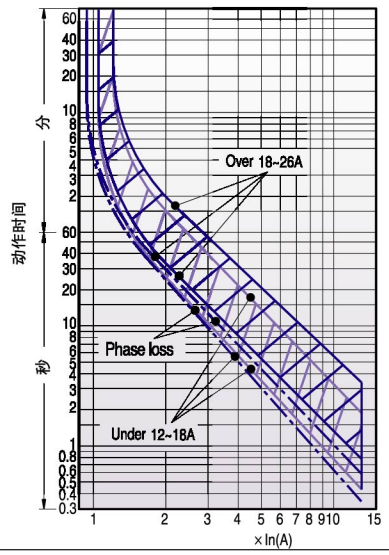

热态

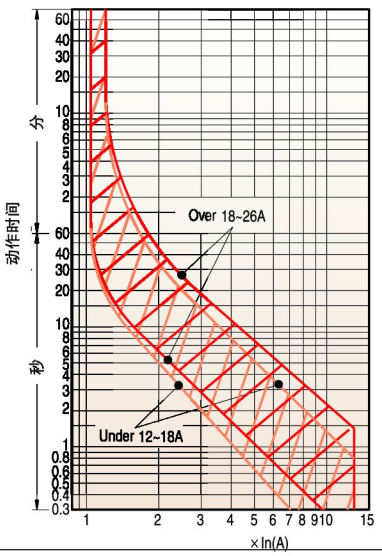

GTH(K)-100

GTH(K)-150

冷态

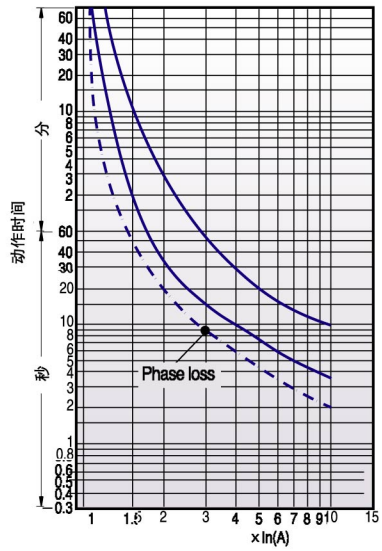

热态

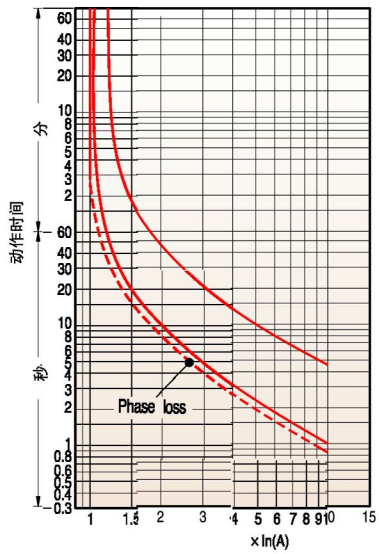

GTH(K)-220

GTH(K)-400

冷态

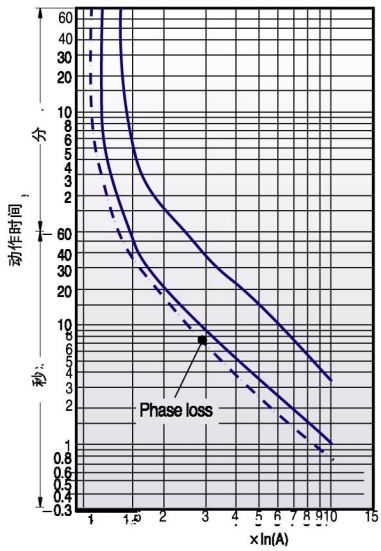

热态

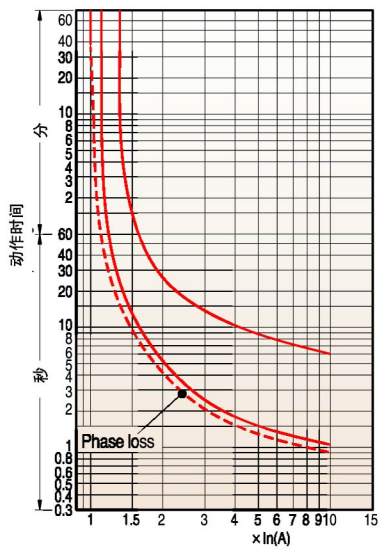

GTH(K)-600

冷态

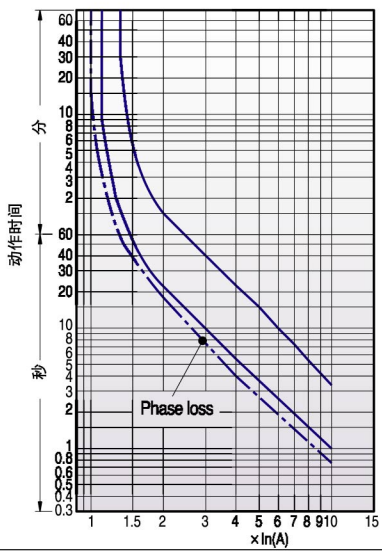

热态

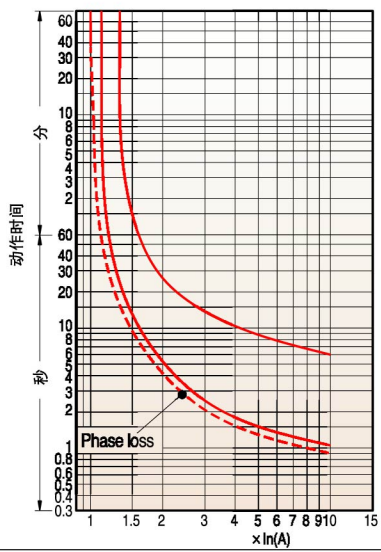

热过载继电器动作曲线，Class20

GTK-22/L

脱扣特性

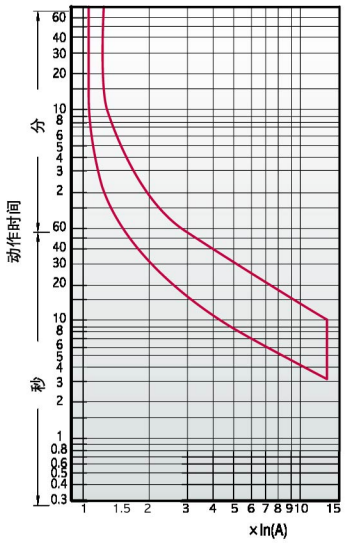

GTK-40/L

脱扣特性

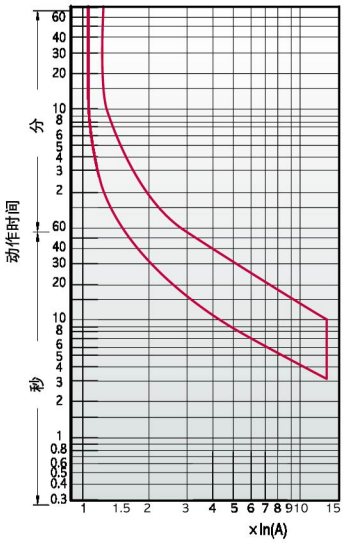

GTK-85/L

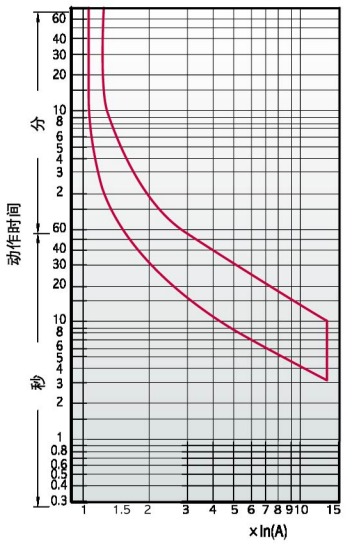

GTK-100/L

GTK-150/L

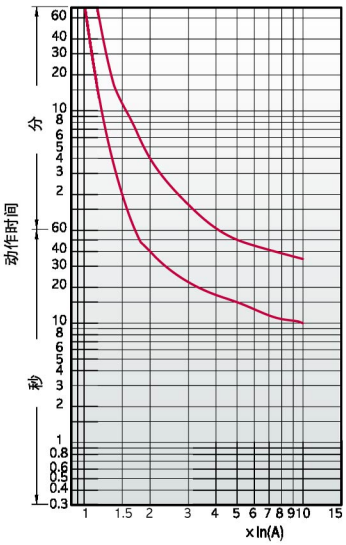

GTK-220/L

GTK-400/L

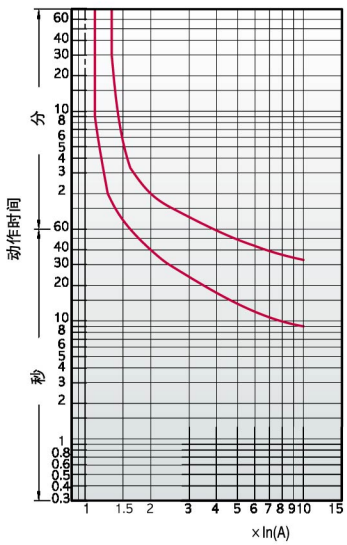

GTK-600/L

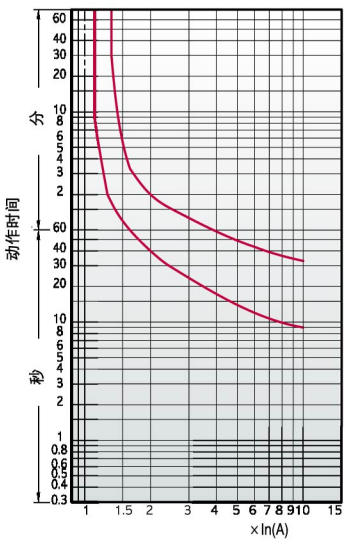

GMP

Trip class 5

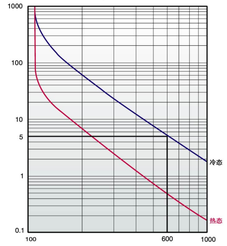

Trip class 10

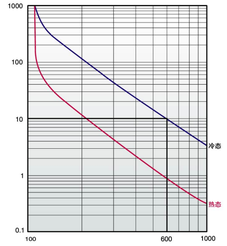

Trip class 15

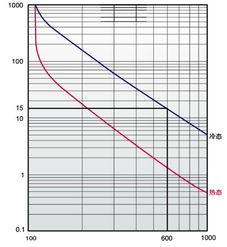

Trip class 20

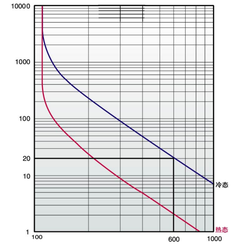

Trip class 30

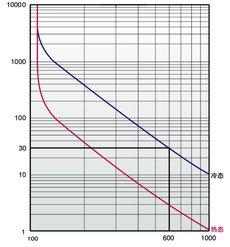

Definite time curve

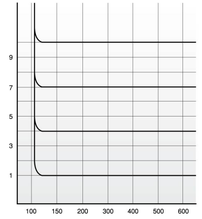

尺寸

3极接触器,交流线圈

GMC-9
GMC-12
GMC-18
GMC-22

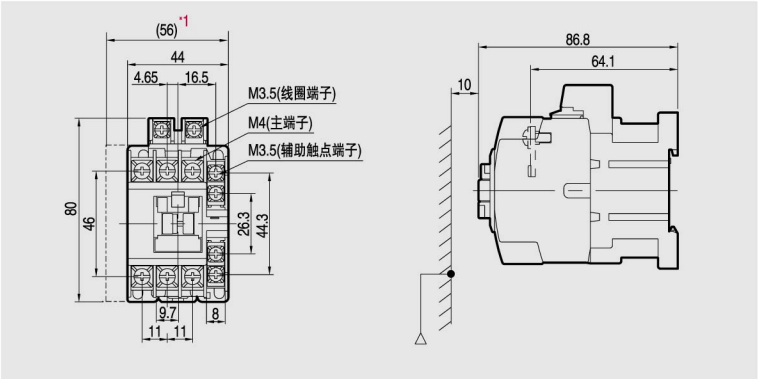

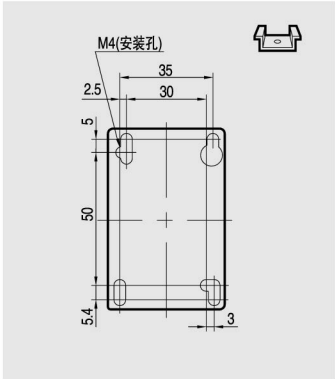

*1:辅助触点为侧装型

GMC-9,12:0.33kg
GMC-18,22:0.37kg

GMC-32
GMC-40

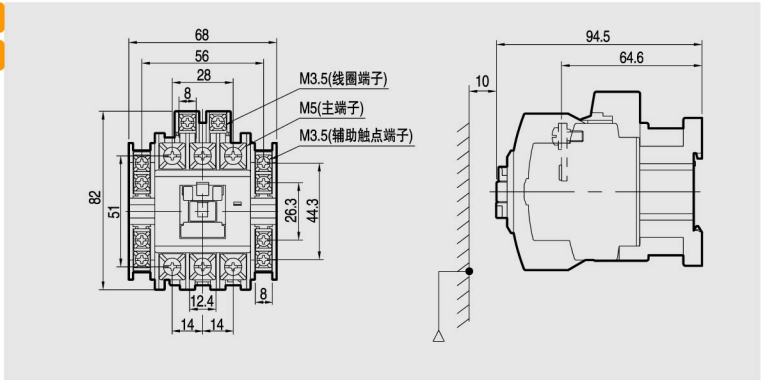

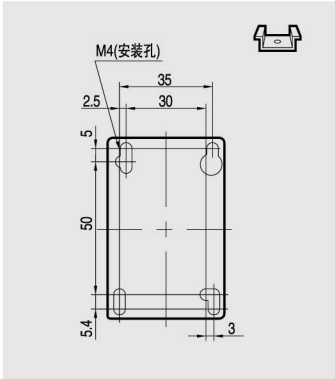

0.45kg

GMC-50
GMC-65
GMC-75
GMC-85

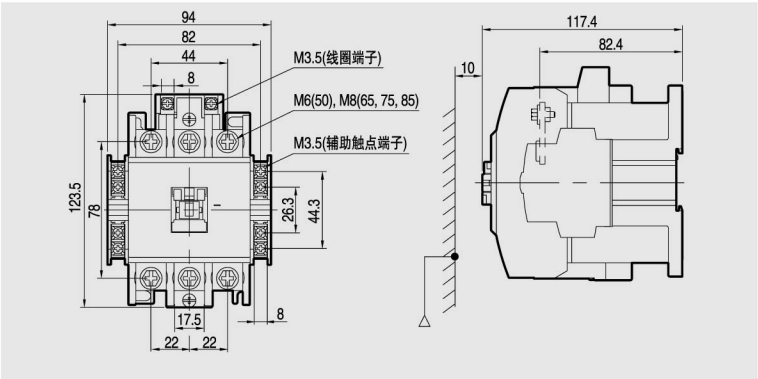

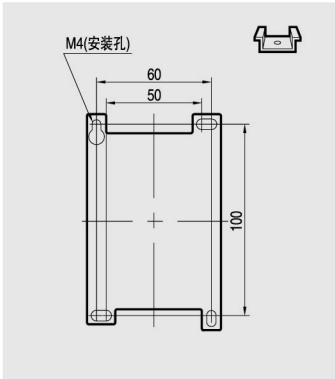

1kg

回路图

GMC-9~22

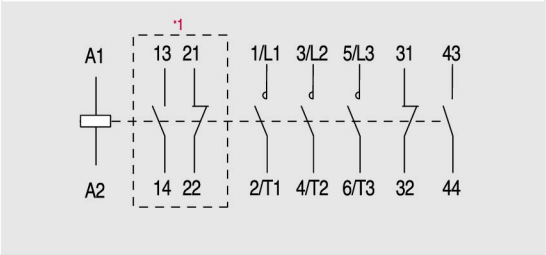

GMC-32~85

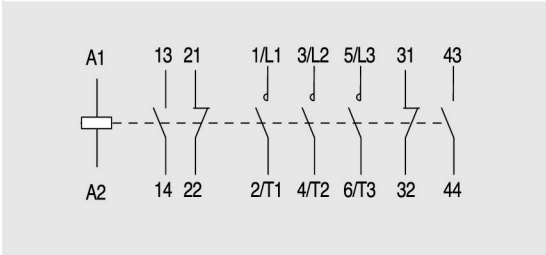

*1:辅助触点为侧装型

GMD-9
GMD-12
GMD-18
GMD-22

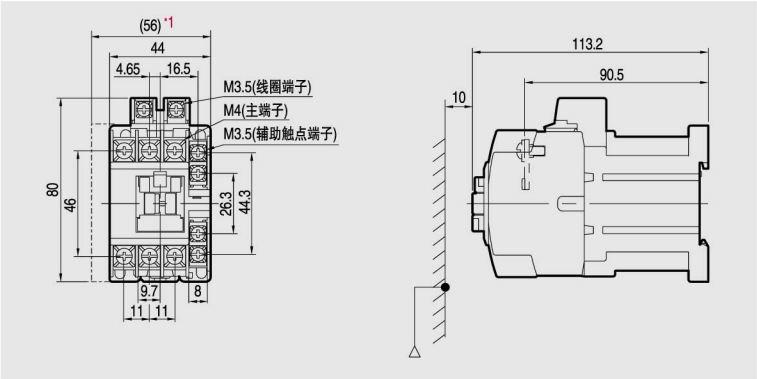

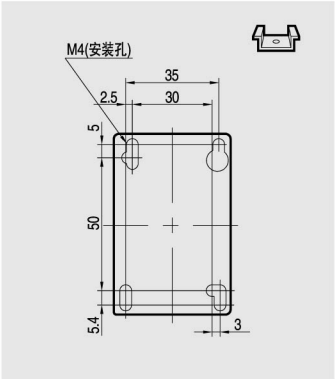

*1:辅助触点为侧装型

GMD-9,12:0.55kg
GMD-18,22:0.59kg

GMD-32
GMD-40

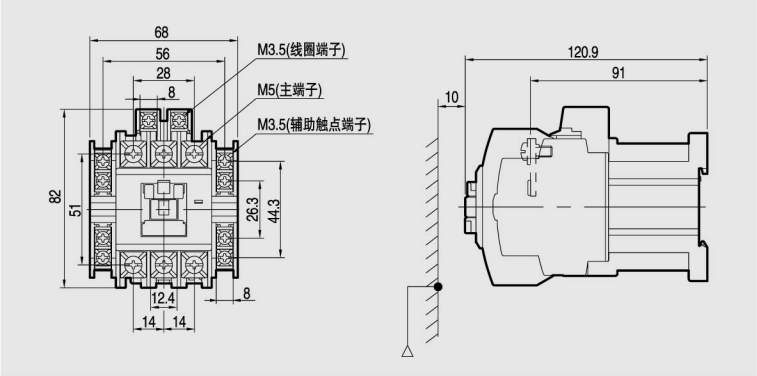

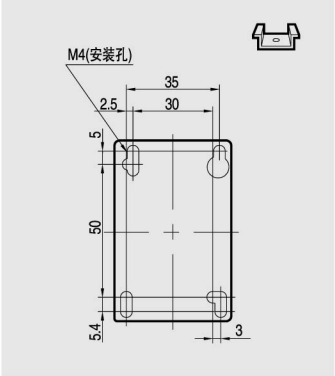

0.67kg

GMD-50
GMD-65
GMD-75
GMD-85

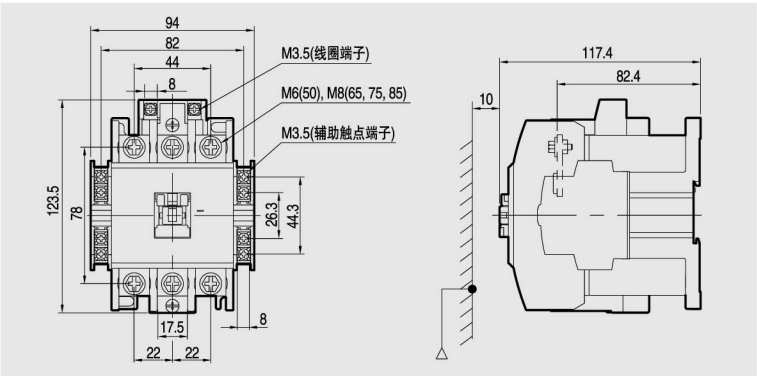

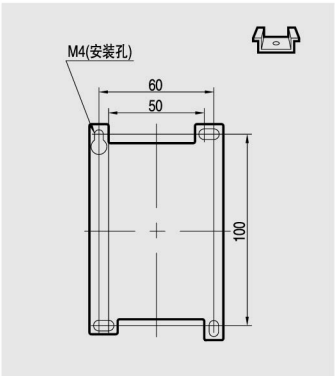

1.06kg

回路图

GMD-9~22

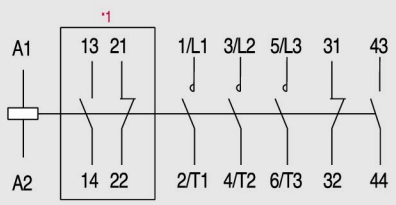

GMD-32, 40

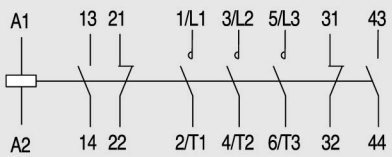

GMD-50~85

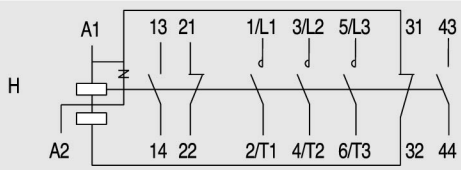

*1:辅助触点为侧装型

尺寸

3极接触器

GMC-100
GMC-125

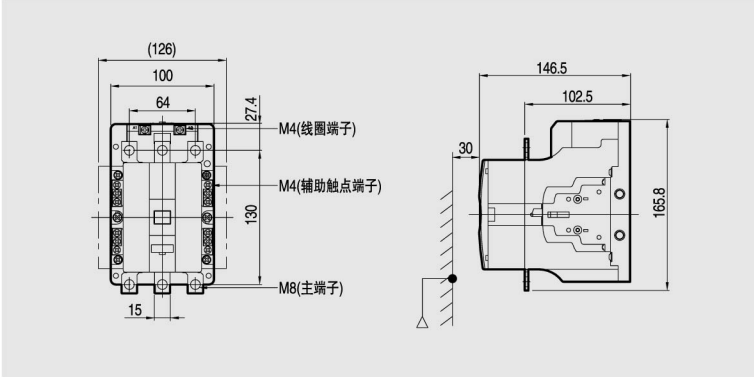

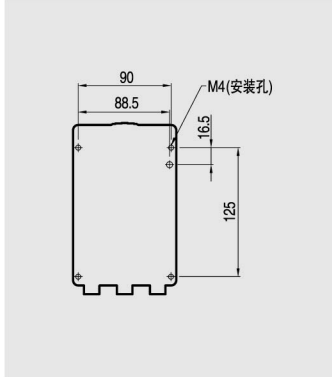

2.9kg

GMC-150

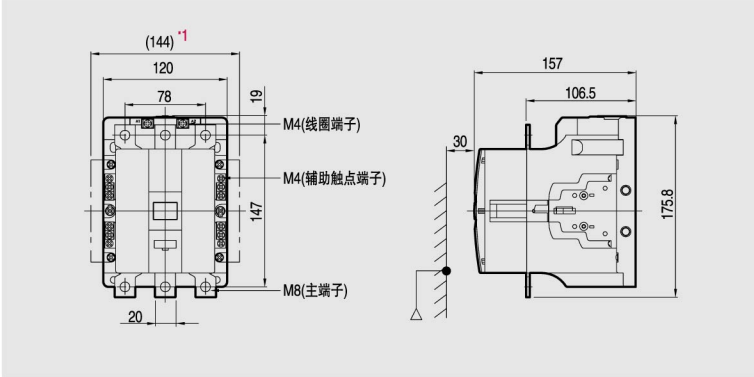

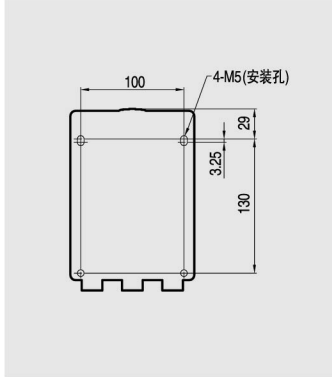

3.4kg

GMC-180
GMC-220

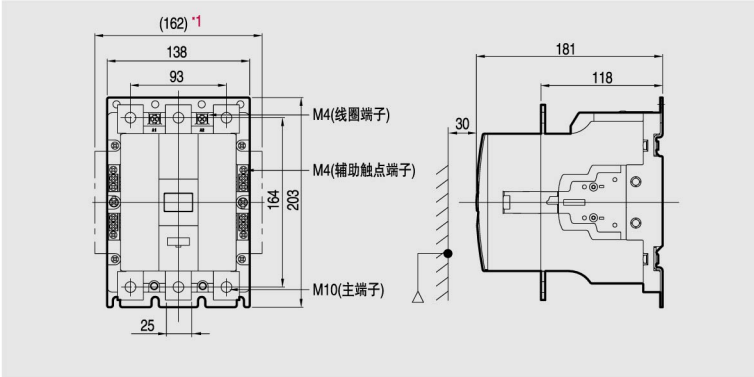

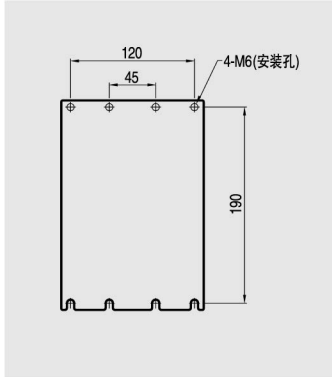

5.4kg

回路图

GMC-100~220

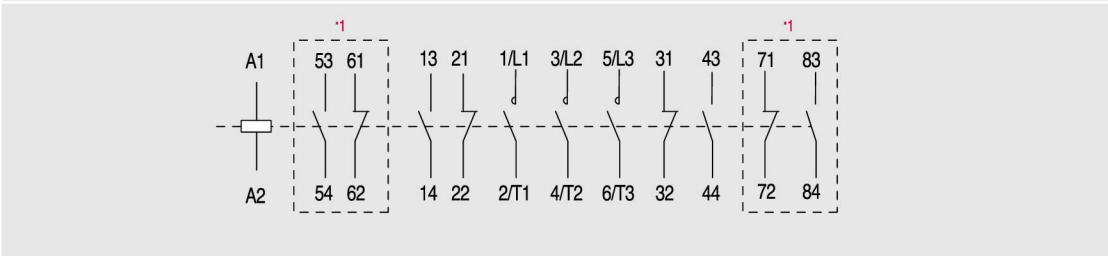

*1:辅助触点为侧装型

GMC-300

GMC-400

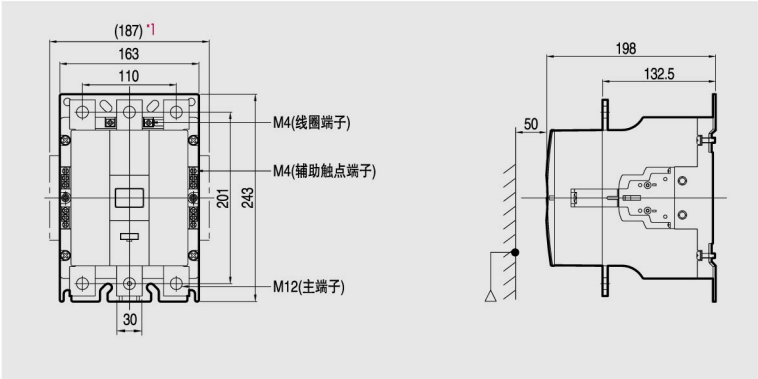

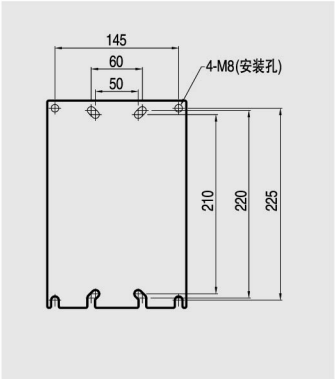

9.2kg

GMC-600

GMC-800

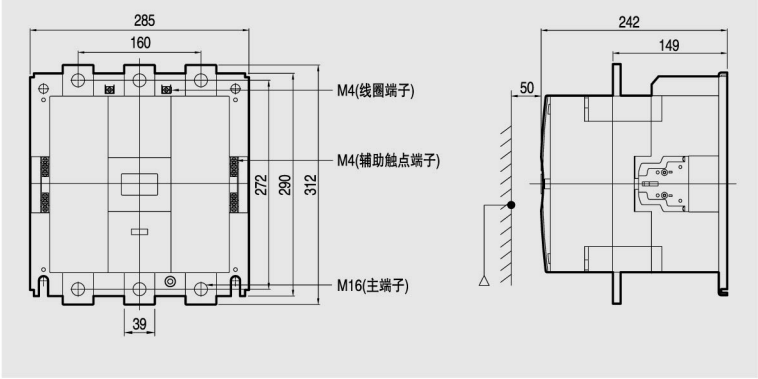

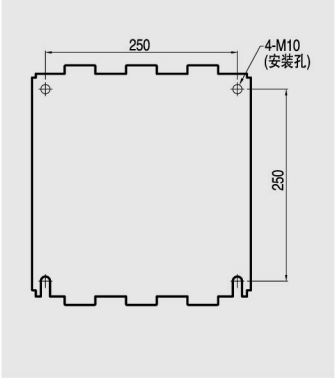

22.4kg

回路图

GMC-300~800

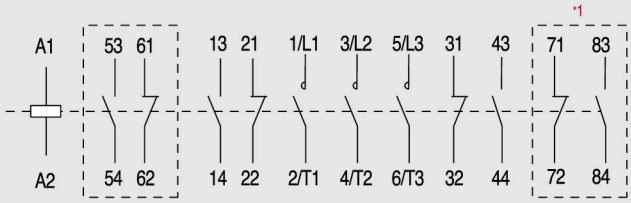

*1:辅助触点为侧装型

尺寸

4极接触器，交流线圈

GMC-9/4
GMC-12/4

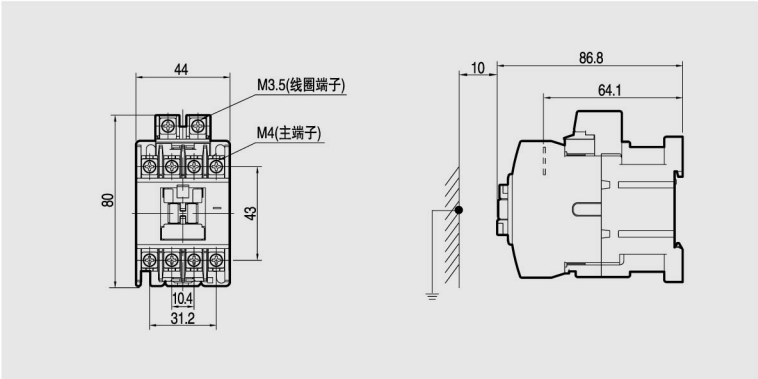

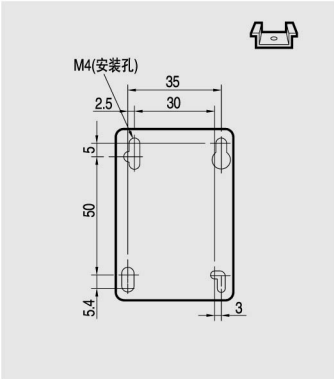

*1:辅助触点为侧装型

0.33kg

GMC-18/4
GMC-22/4

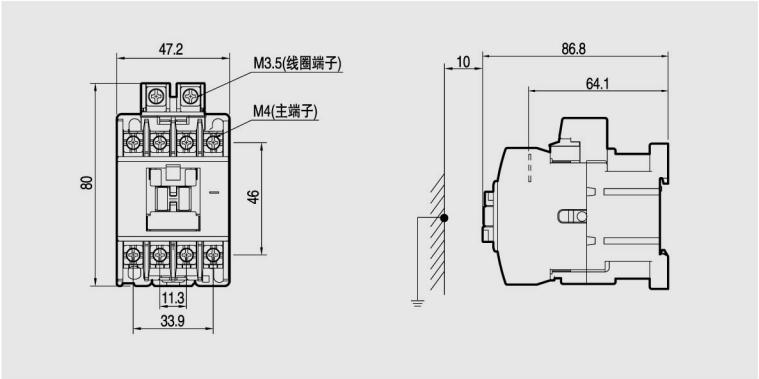

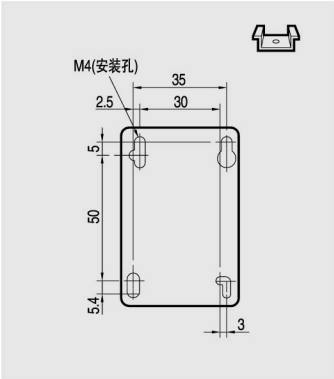

0.4kg

GMC-32/4
GMC-40/4

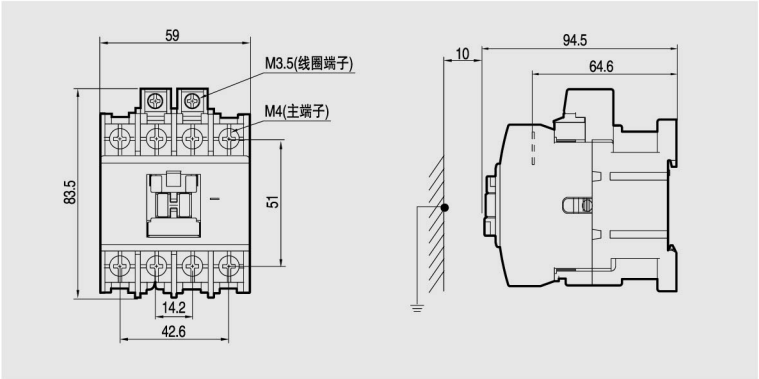

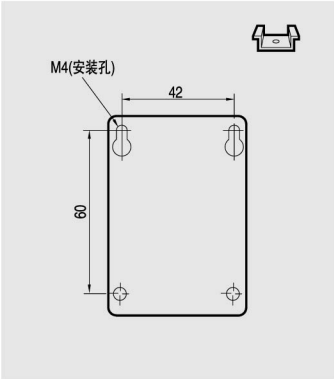

0.59kg

GMC-50/4
GMC-65/4
GMC-75/4
GMC-85/4

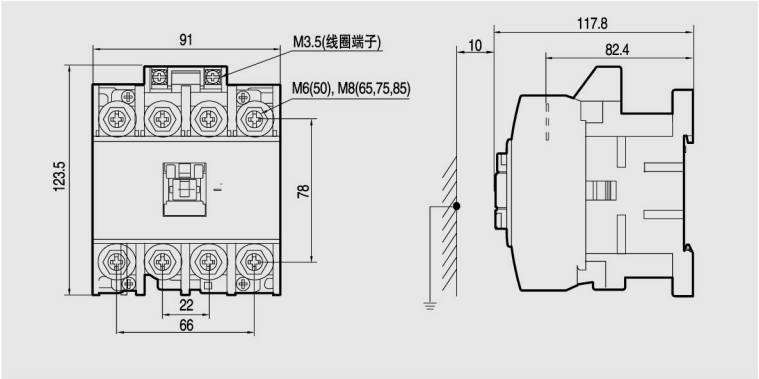

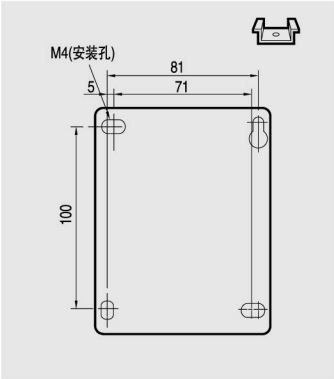

1.2kg

GMD-9/4
GMD-12/4
GMD-18/4
GMD-22/4

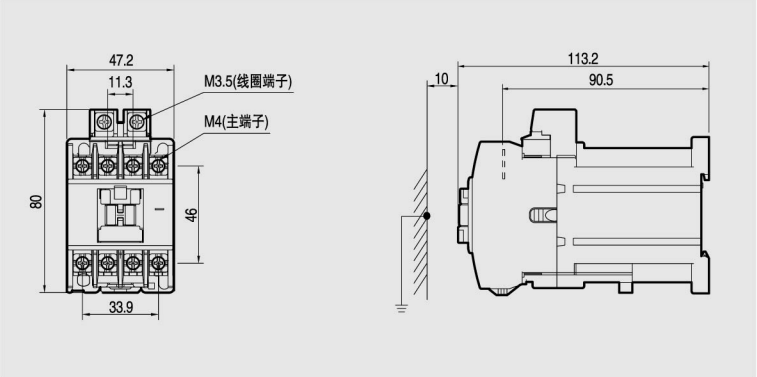

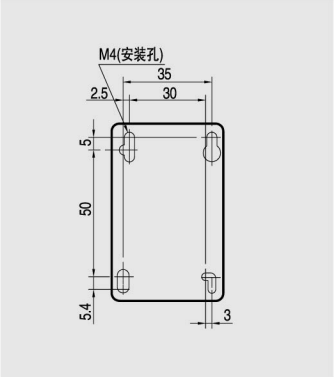

0.5kg

GMD-32/4
GMD-40/4

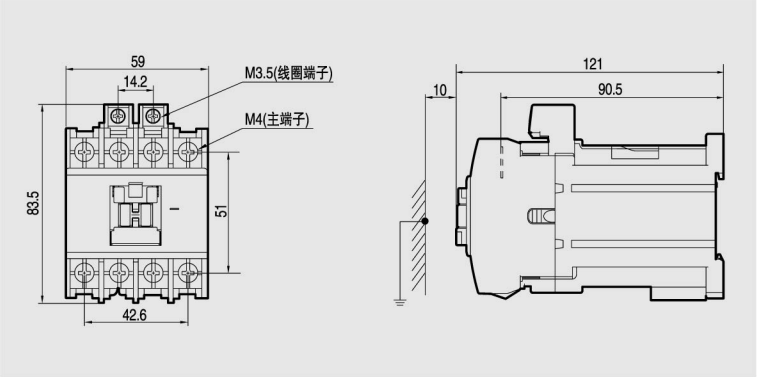

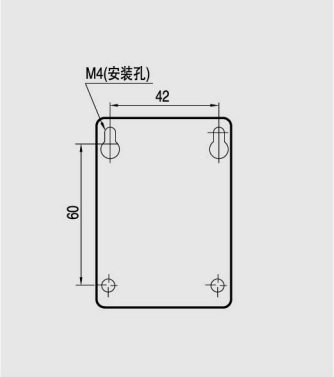

0.7kg

GMD-50/4
GMD-65/4
GMD-75/4
GMD-85/4

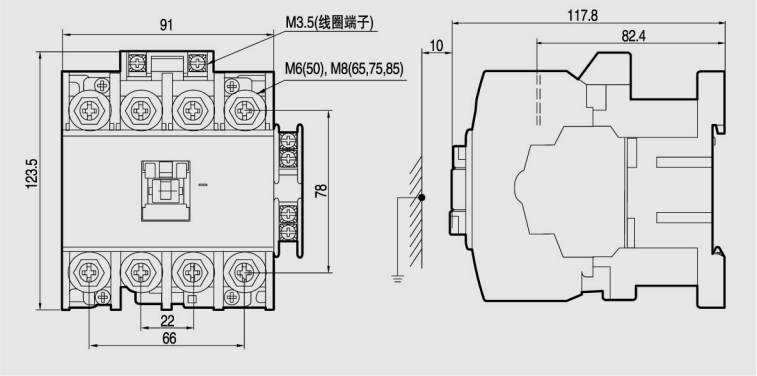

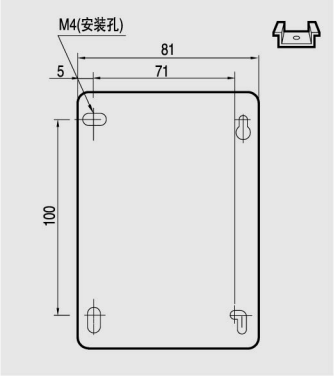

1.29kg

回路图

GMC-9/4~85/4, GMD-9/4~40/4

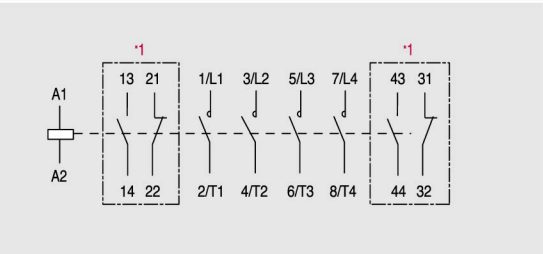

GMD-50/4~85/4

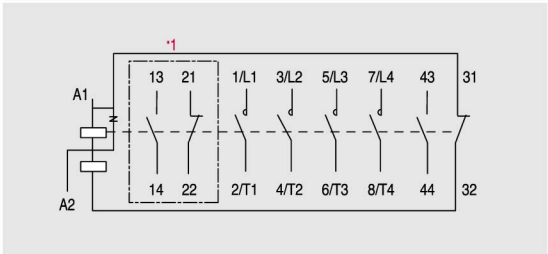

*1,*2 :辅助触点单元

尺寸

4极接触器

GMC-100/4
GMC-125/4
GMC-150/4
GMC-180/4
GMC-220/4

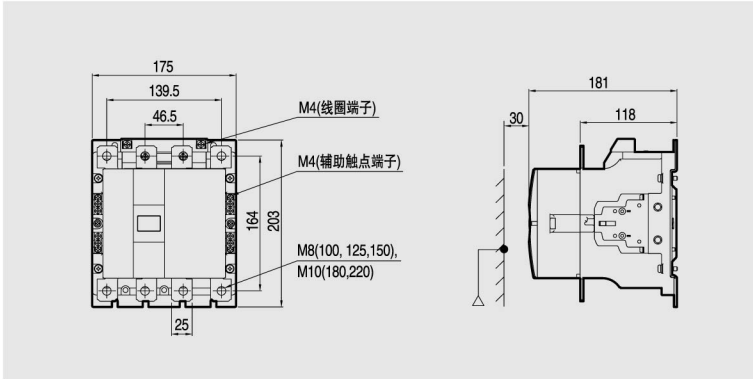

5.6kg

GMC-300/4
GMC-400/4

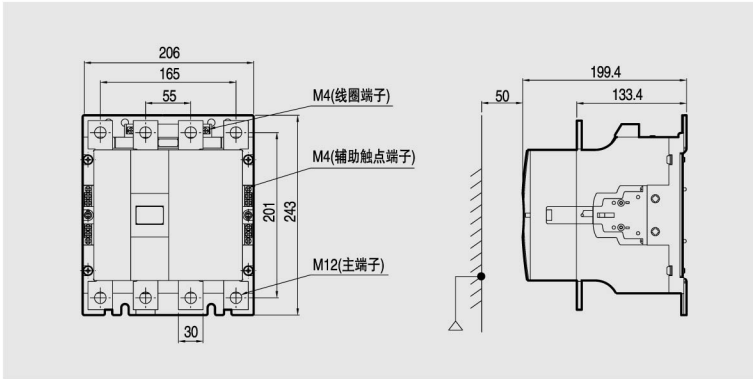

9.9kg

GMC-600/4
GMC-800/4

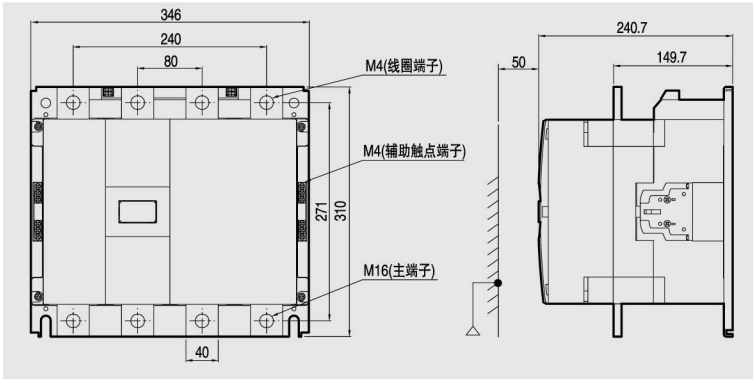

26.3kg

回路图

GMC-100/4~800/4

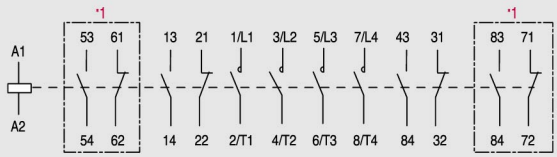

*1:辅助触点为侧装型

GTH-22
GTK-22

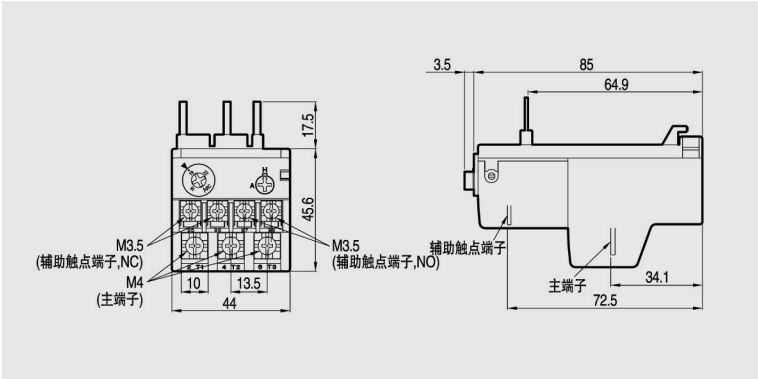

0.11kg

回路图

GTH-22/3, 40/3, 85/3
GTK-22, 40, 85

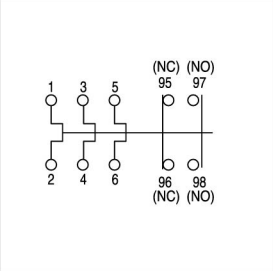

GTH-40
GTK-40

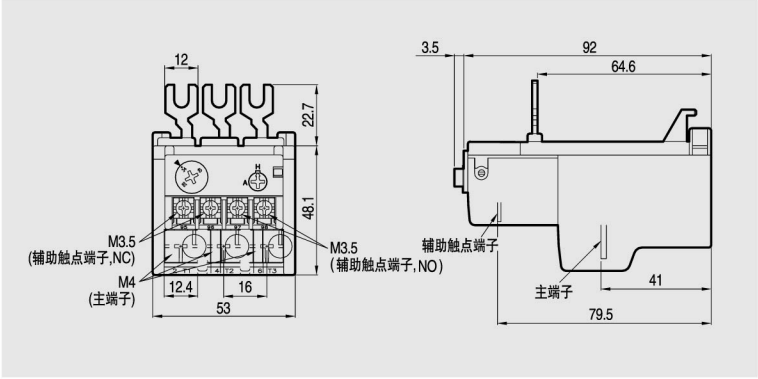

0.17kg

GTH-85
GTK-85

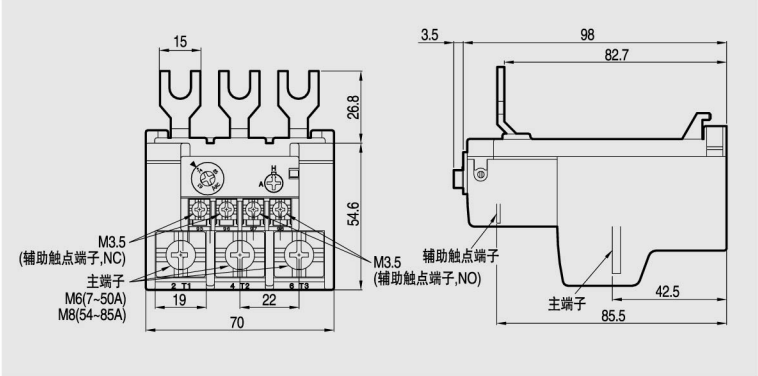

0.3kg

独立安装单元

AZ-22H

配合GTH(K)-22
使用

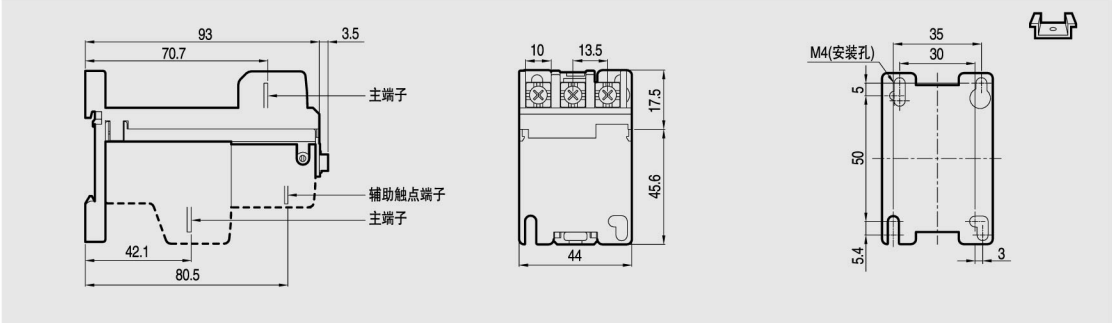

44g

尺寸

独立安装单元

AZ-40H

配合GTH(K)-40使用

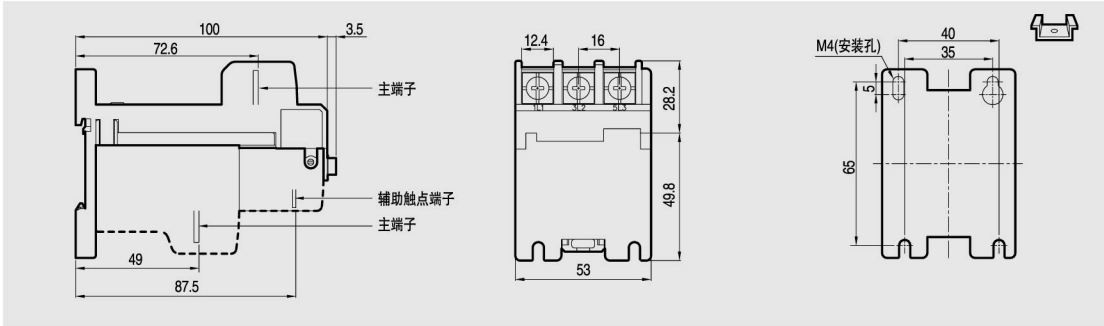

72g

AZ-85H

配合GTH(K)-85使用

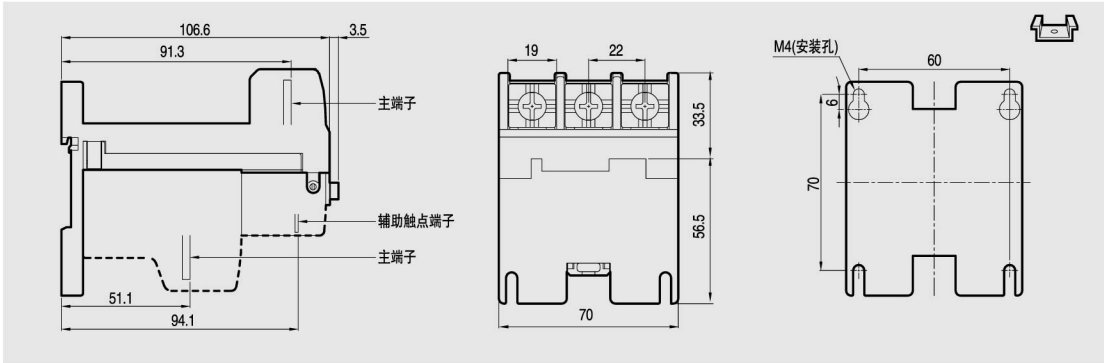

144g

热过载继电器

GTH-100
GTK-100

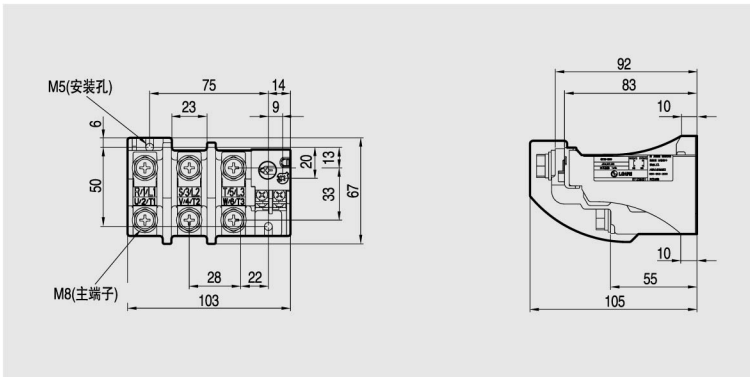

回路图

GTH-100/3, 150/3
GTK-100, 150

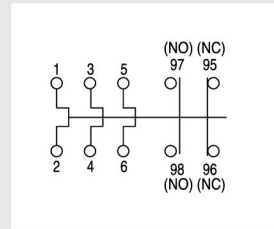

GTH-150
GTK-150

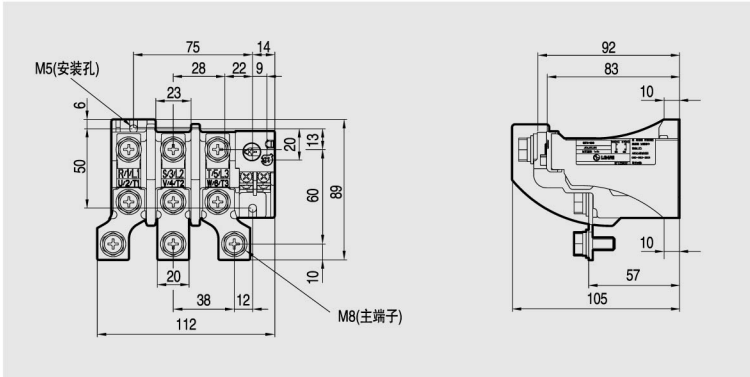

GTH-220
GTK-220

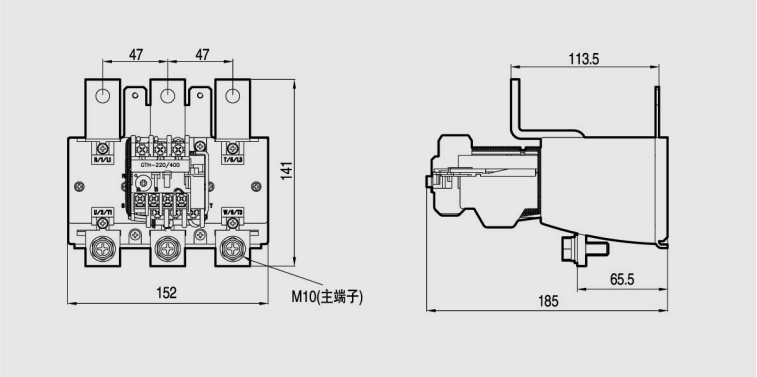

2.5kg

GTH-400
GTK-400

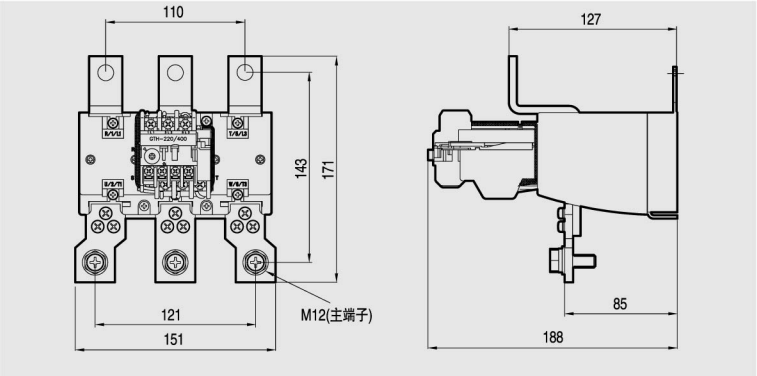

2.6kg

GTH-600
GTK-600

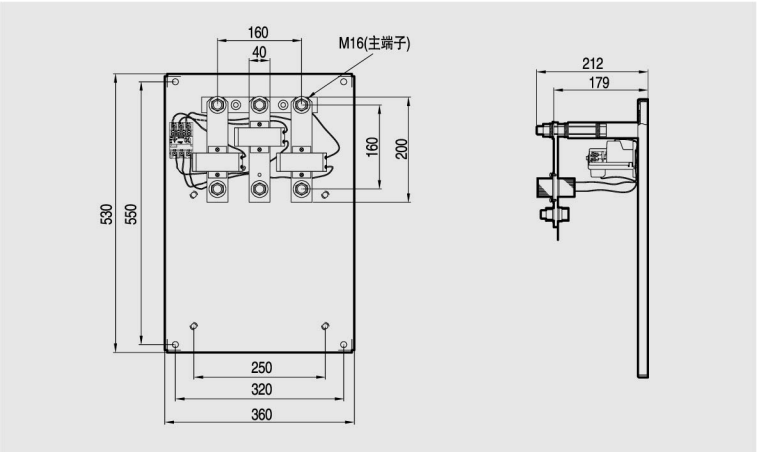

5.5kg

回路图

GTH-220/3, 400/3, 600/3
GTK-220, 400, 600

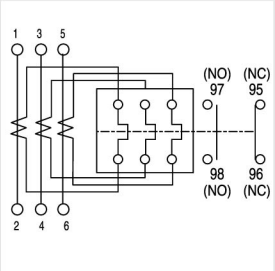

尺寸

热过载继电器 (Class 20)

GTK-22/L

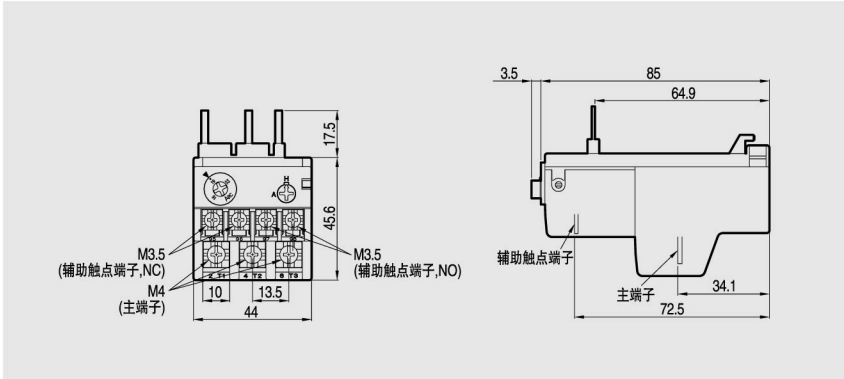

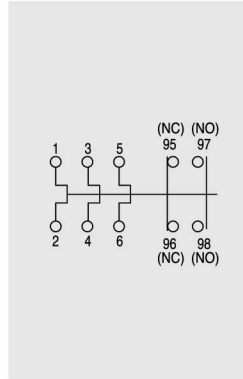

0.11Kg

GTK-40/L

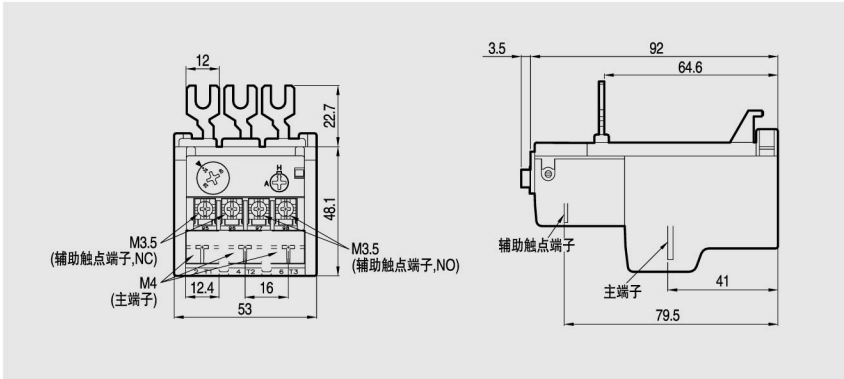

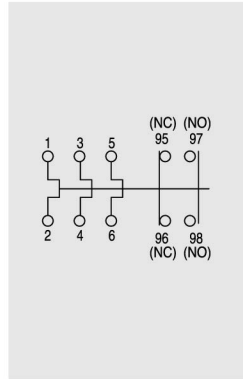

0.17Kg

GTK-85/L

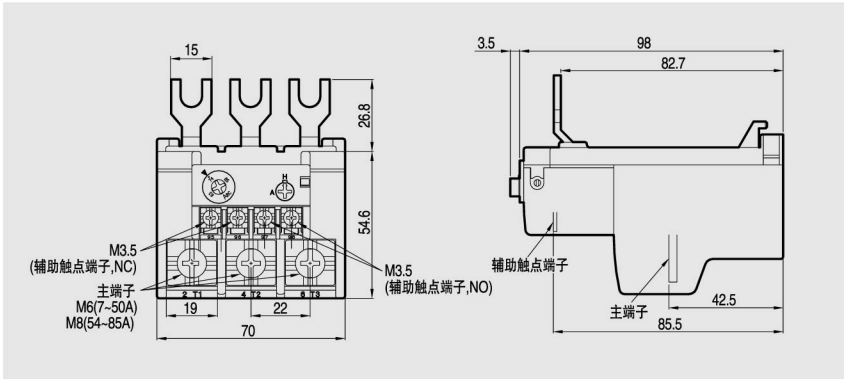

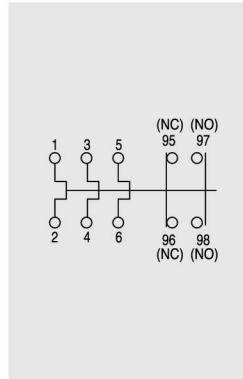

0.3Kg

GTK-100/L

GTK-150/L

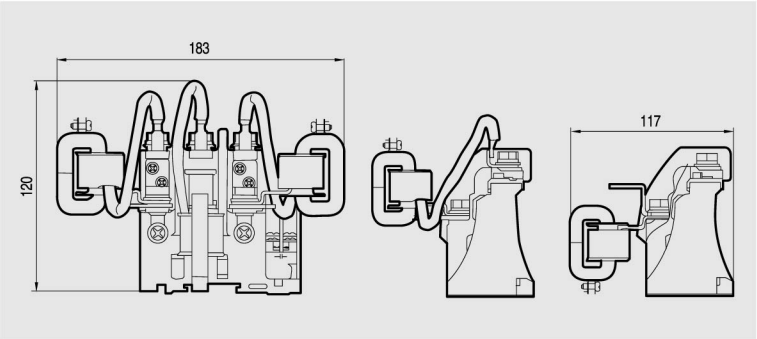

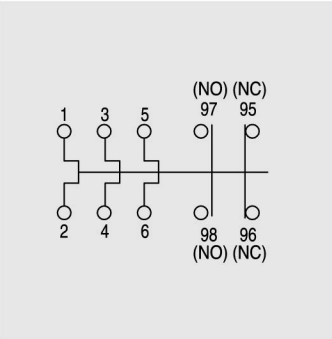

0.8Kg

GTK-220/L

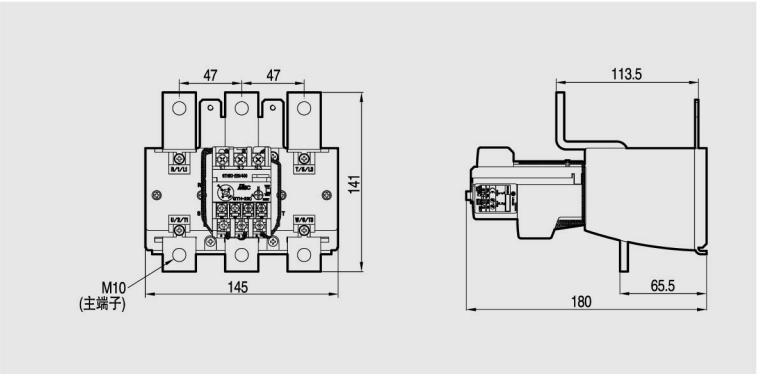

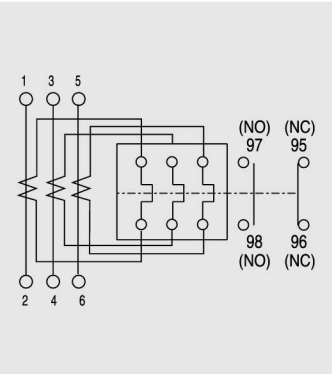

2.5Kg

GTK-400/L

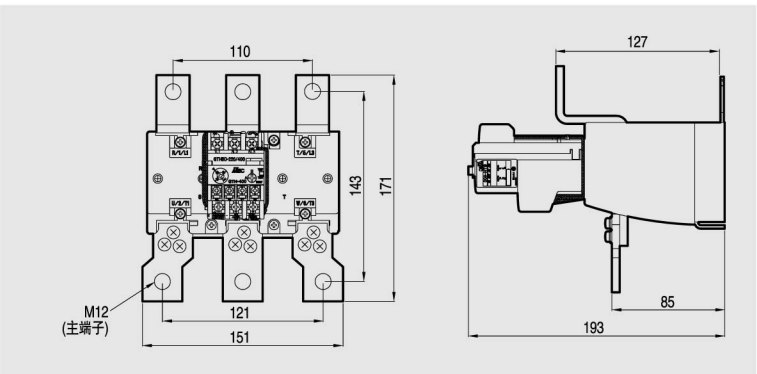

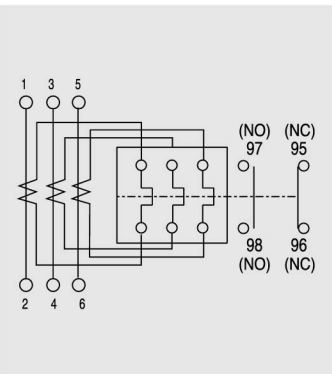

2.6Kg

GTK-600/L

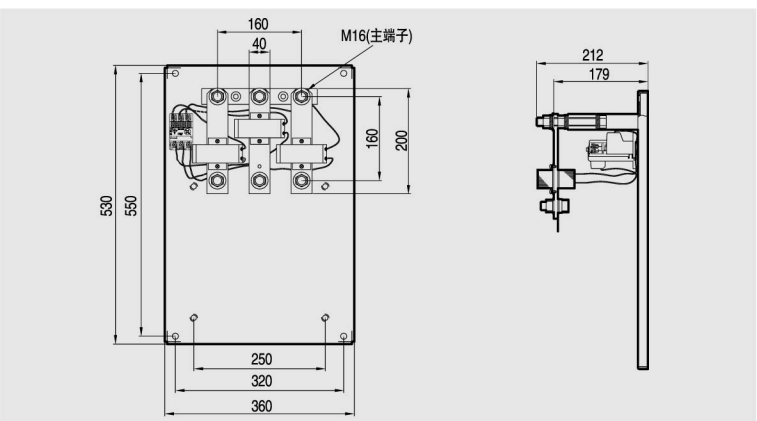

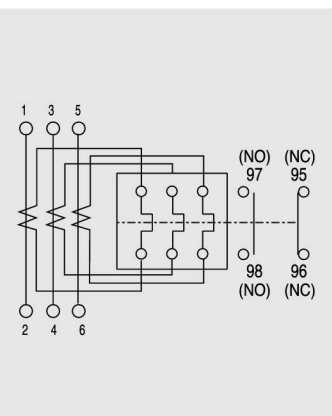

11.5Kg

尺寸

3极可逆型接触器

GMC(D)-9R
GMC(D)-12R
GMC(D)-18R
GMC(D)-22R

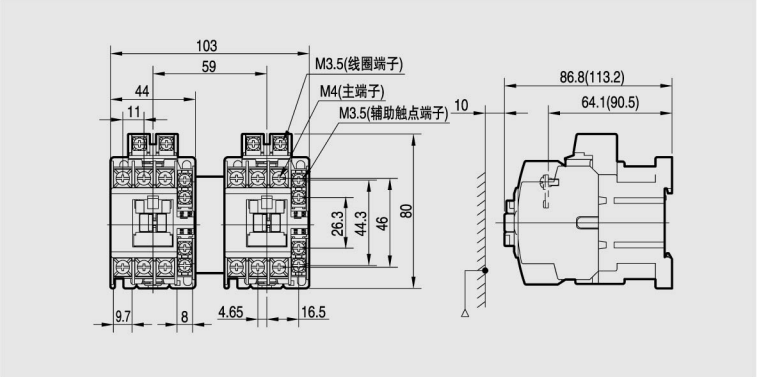

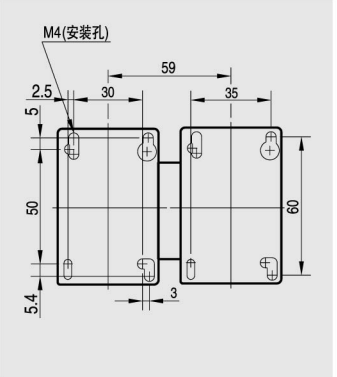

GMC(D)-9R, 12R:0.69(1.13)kg
GMC(D)-18R, 22R:0.77(1.21)kg

GMC(D)-32R
GMC(D)-40R

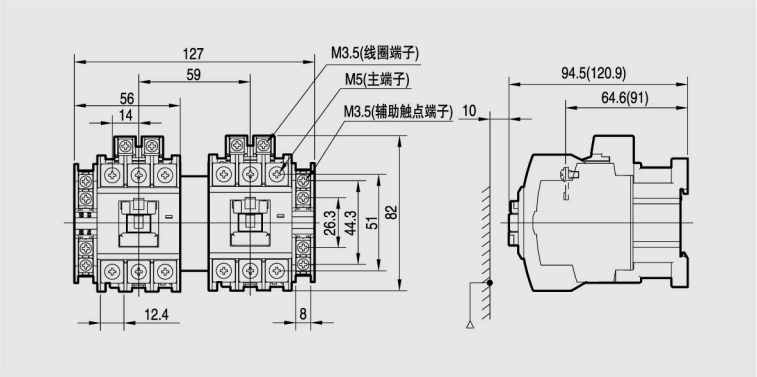

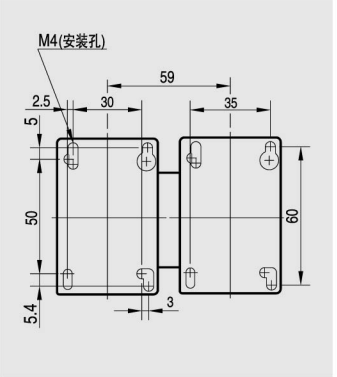

1.0(1.44)kg

GMC(D)-50R
GMC(D)-65R
GMC(D)-75R
GMC(D)-85R

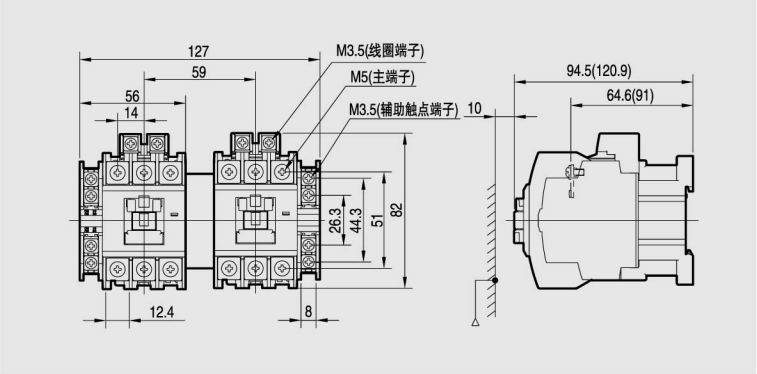

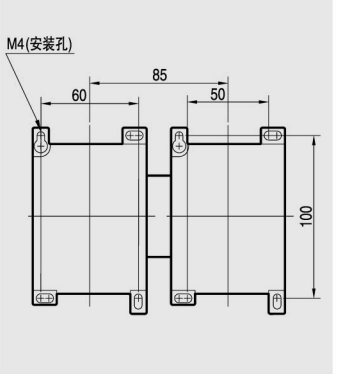

2.1(2.2)kg

回路图

GMC-9R~22R

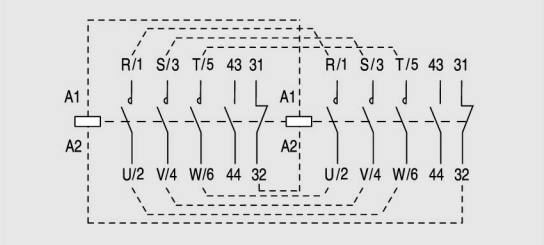

GMC-32R~85R

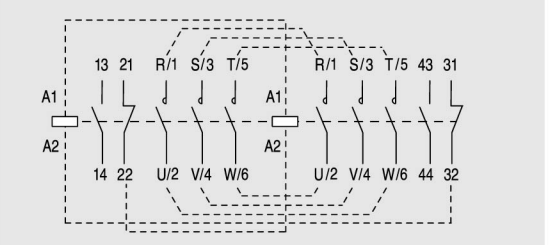

GMC-100R
GMC-125R

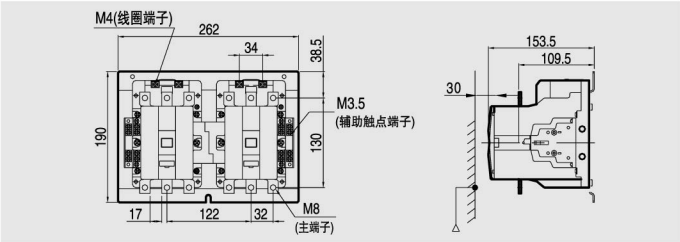

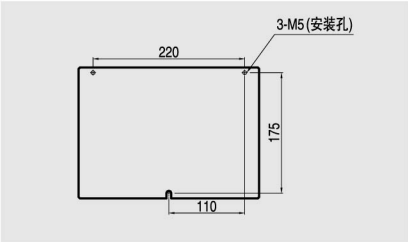

6.7kg

GMC-150R

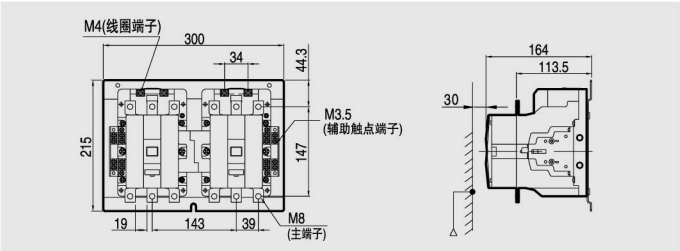

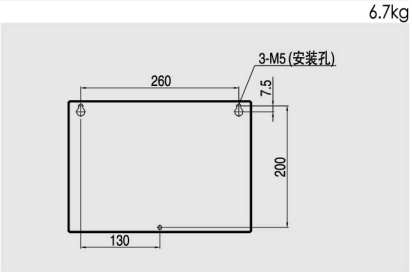

8.1kg

GMC-180R
GMC-220R

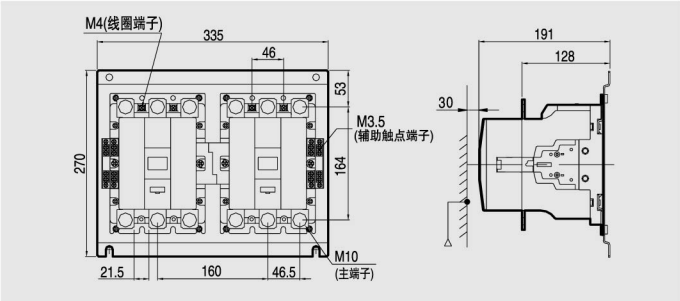

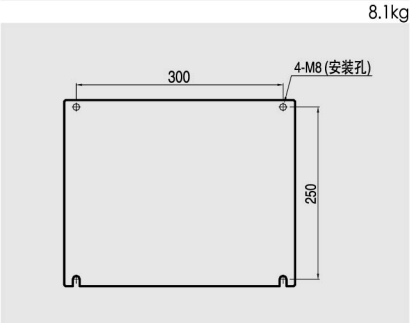

12.9kg

GMC-300R
GMC-400R

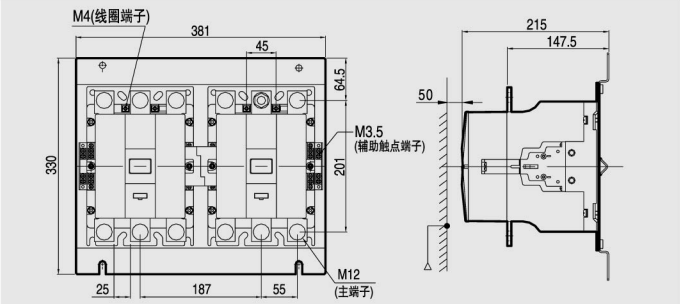

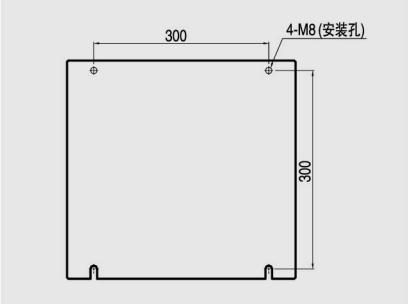

21.4kg

GMC-600R
GMC-800R

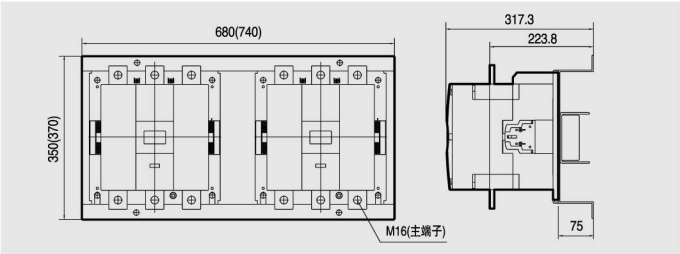

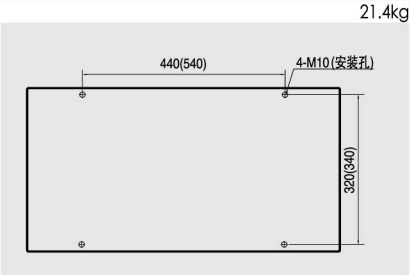

回路图

GMC-100R~800R

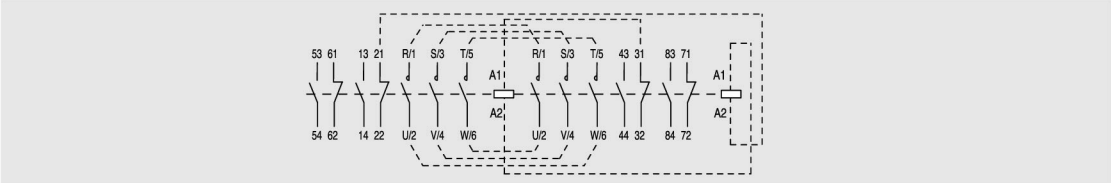

尺寸

4极可逆型接触器

GMC-9R/4
GMC-12R/4
GMC-18R/4
GMC-22R/4

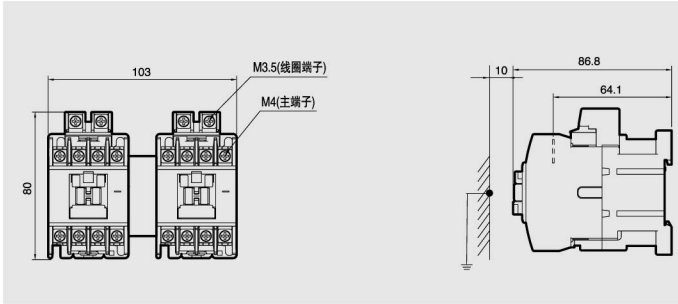

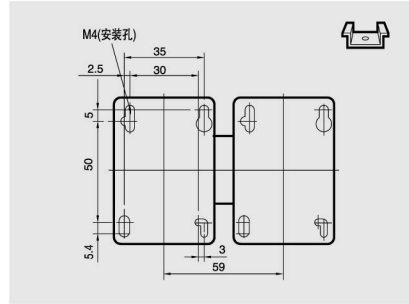

3.33kg

GMD-9R/4
GMD-12R/4
GMD-18R/4
GMD-22R/4

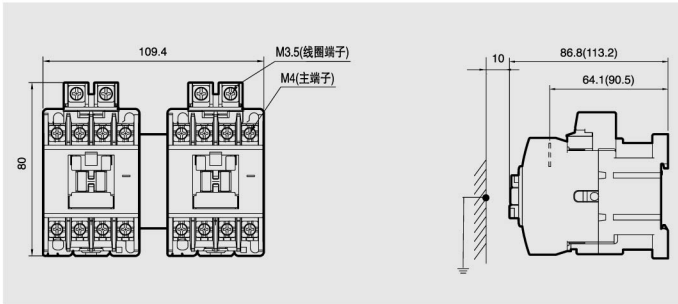

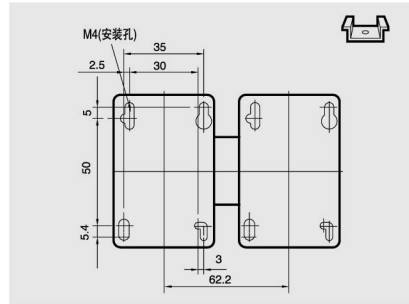

0.4kg

GMC(D)-32/4
GMC(D)-40/4

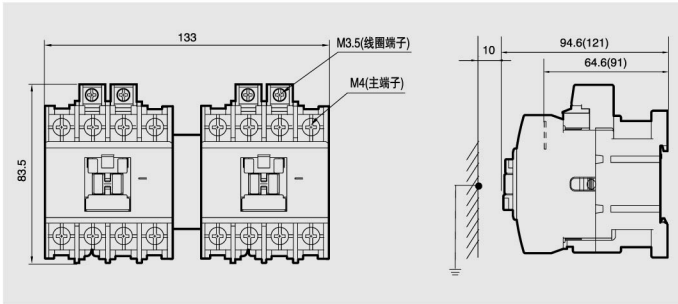

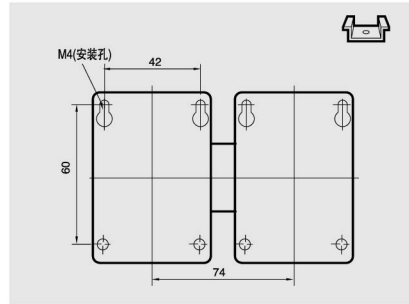

0.59kg

GMC(D)-50/4
GMC(D)-65/4
GMC(D)-75/4
GMC(D)-85/4

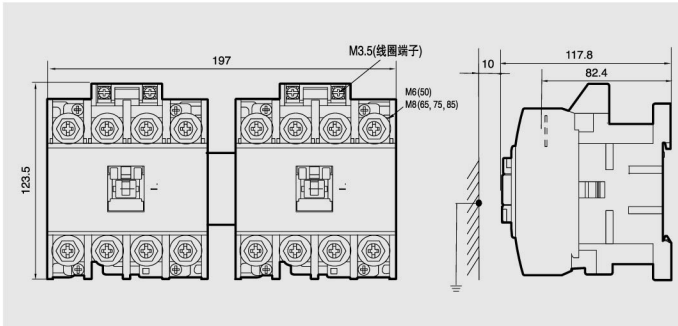

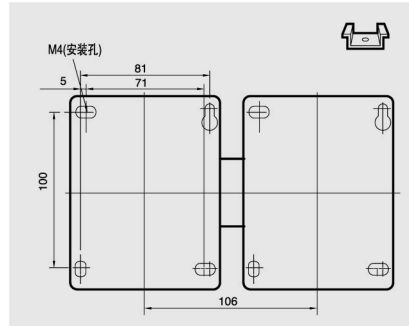

1.2kg

回路图

GMC-19R/4~85R/4

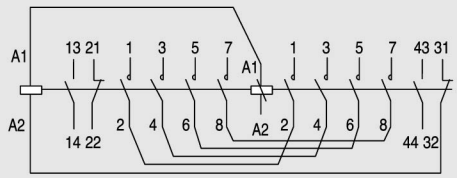

GMC-100/4R
GMC-125/4R
GMC-150/4R
GMC-180/4R
GMC-220/4R

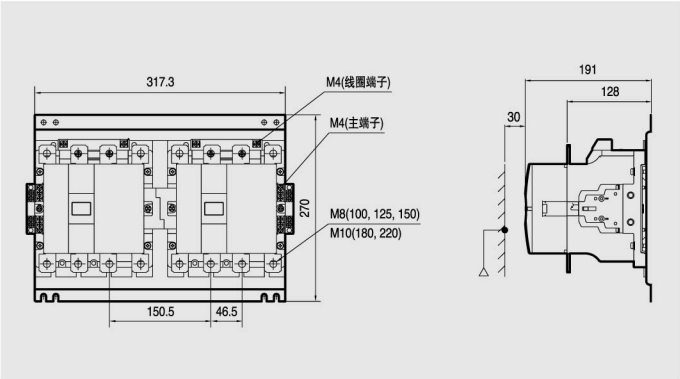

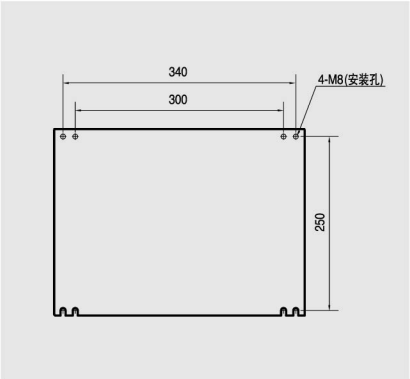

5.6kg

GMC-300/4R
GMC-400/4R

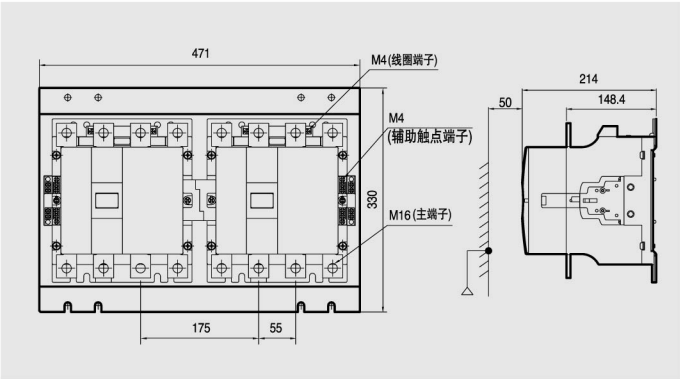

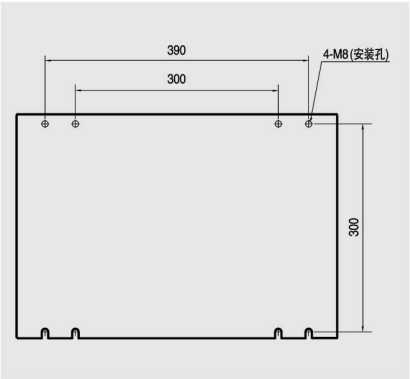

9.9kg

回路图

GMC-100R/4~400/4

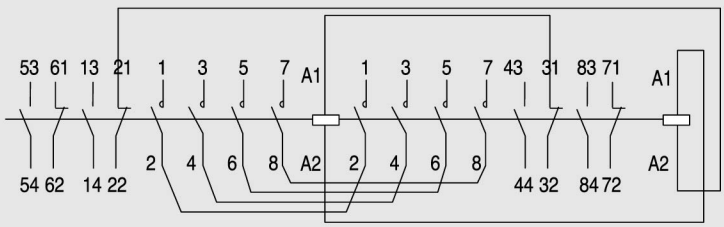

尺寸

机械闭锁型接触器

GMC-9L
GMC-12L
GMC-18L
GMC-22L

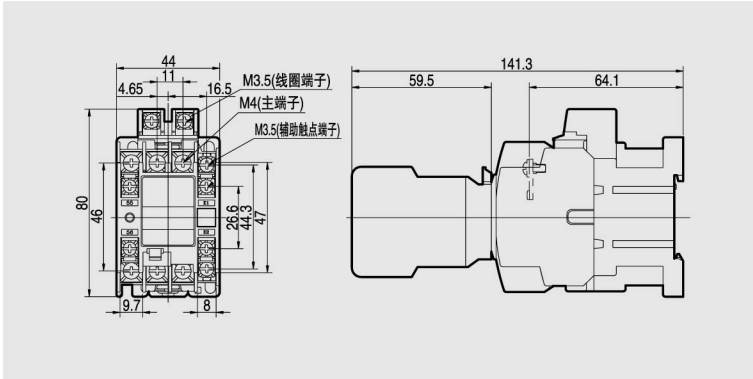

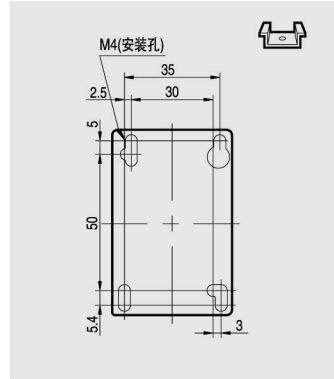

GMC-9L,12L:0.47kg
GMC-18L,22L :0.51kg

GMC-32L
GMC-40L

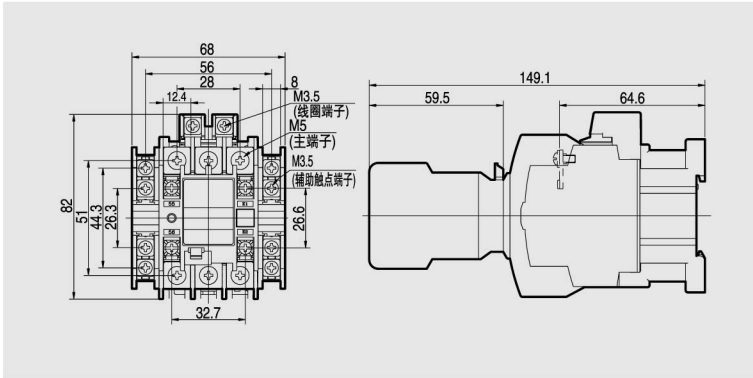

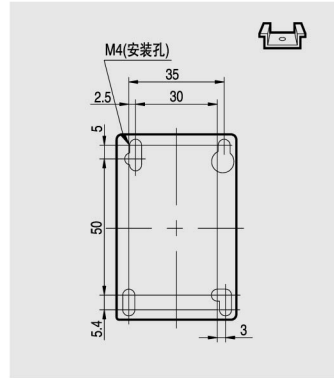

0.59kg

GMC-50L
GMC-65L
GMC-75L
GMC-85L

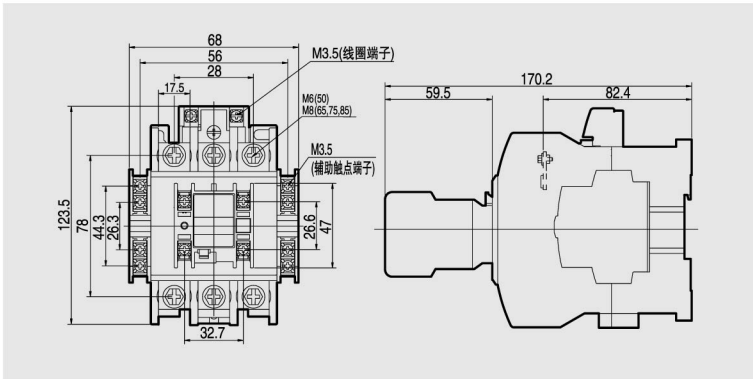

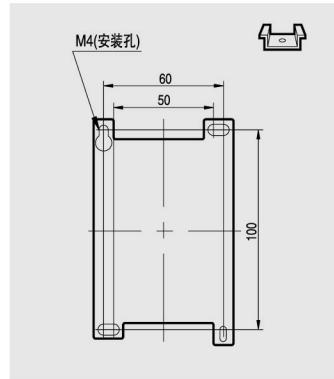

1.14kg

回路图

GMC-9L~22L

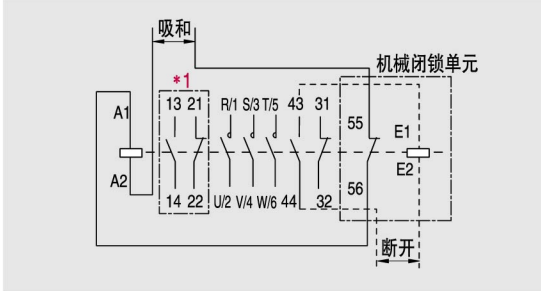

GMC-32L~85L

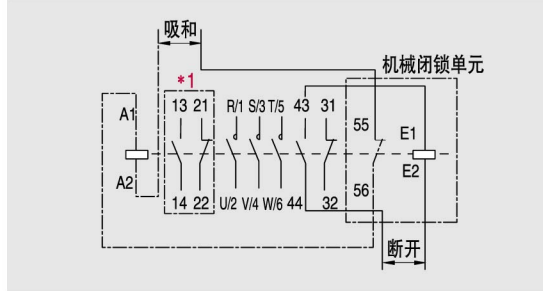

*1:辅助触点2NO 2NC

GMC-100L
GMC-125L

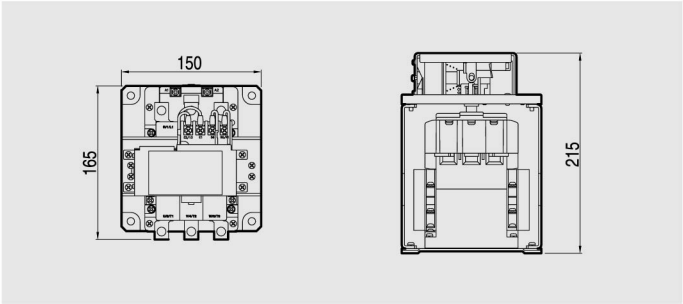

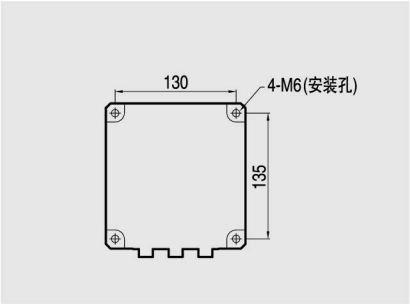

4.5kg

GMC-150L

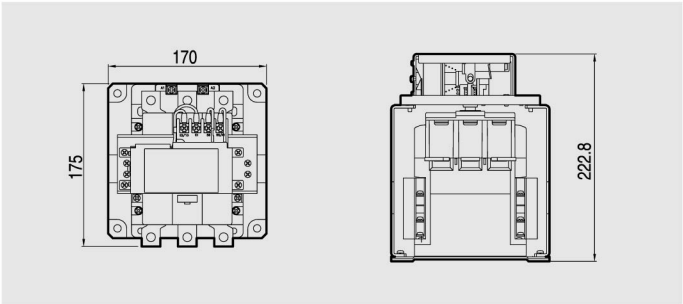

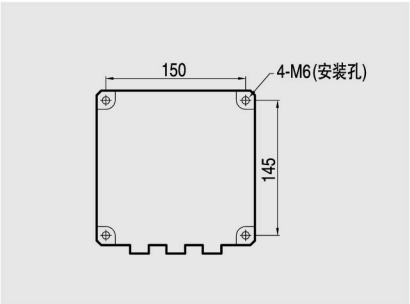

5.1kg

GMC-180L
GMC-220L

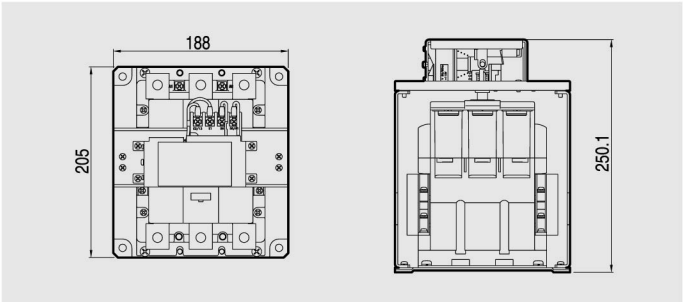

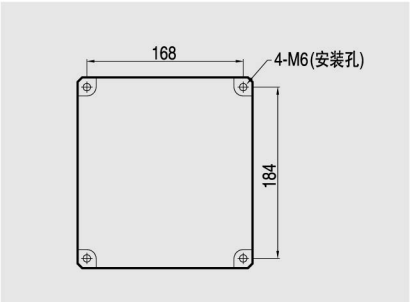

7.4kg

GMC-300L
GMC-400L

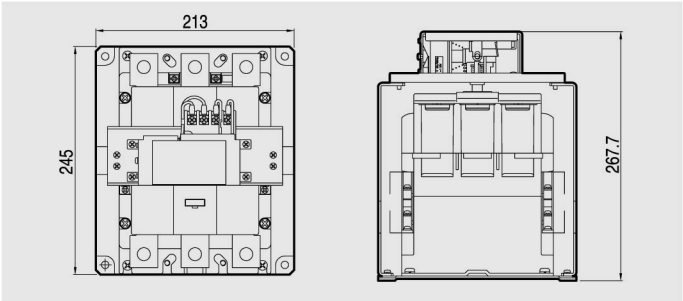

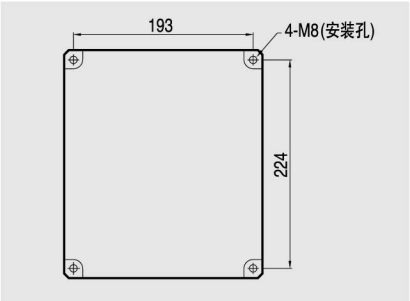

11.6kg

回路图

GMC-100L ~ 400L

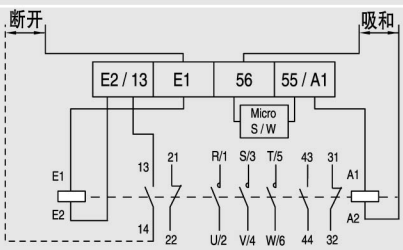

尺寸

中间继电器，交流线圈

GMR-4

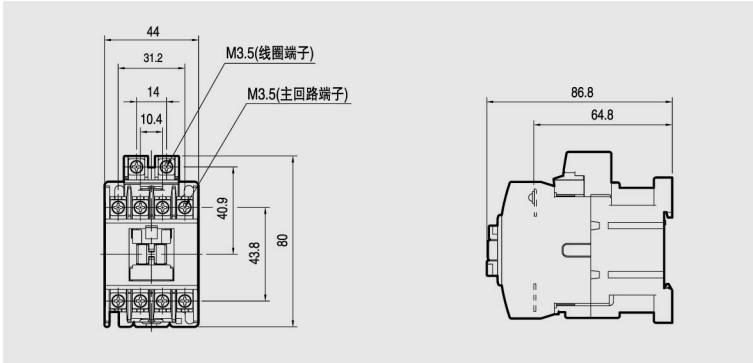

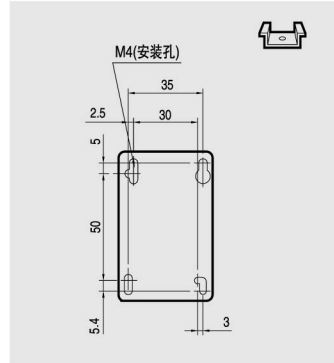

0.33kg

GMR-6

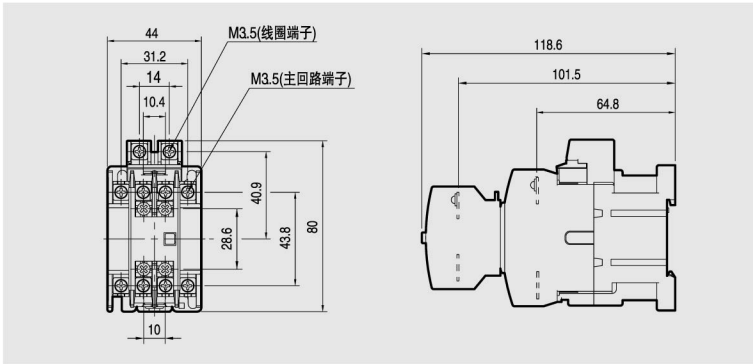

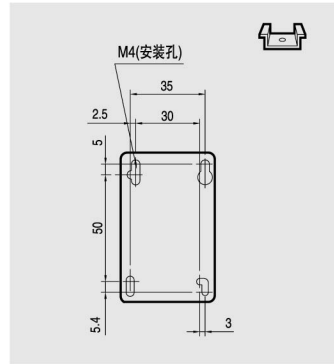

0.36kg

GMR-8

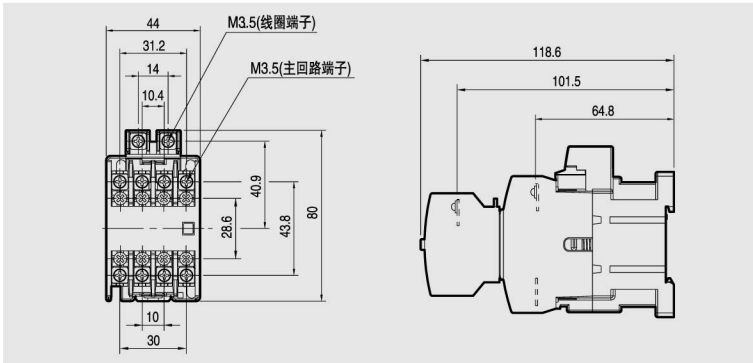

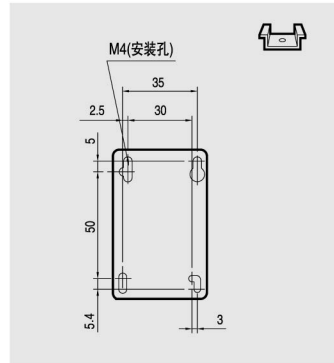

0.38kg

回路图

GMR-4

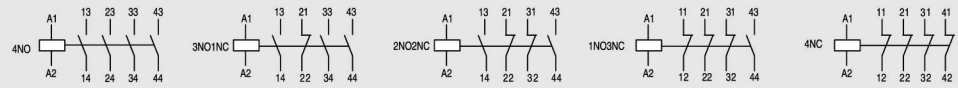

GMR-6

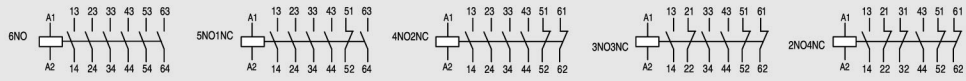

GMR-8

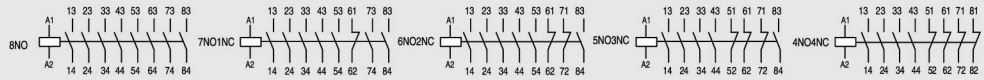

GMR-4D

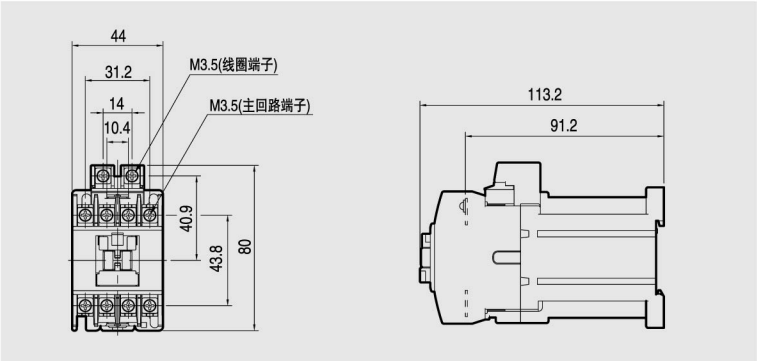

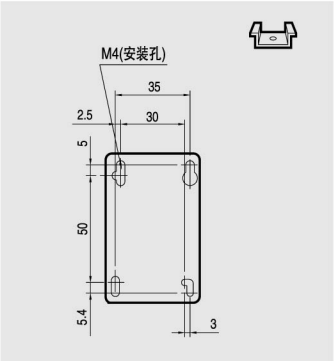

0.55kg

GMR-6D

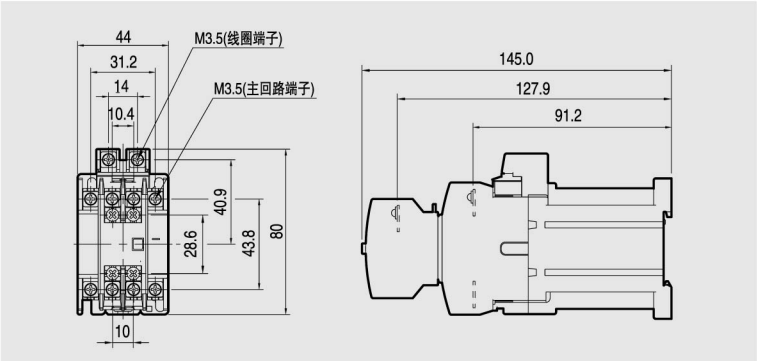

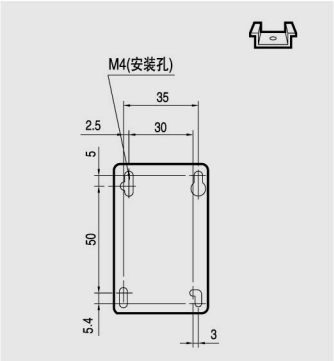

0.57kg

GMR-8D

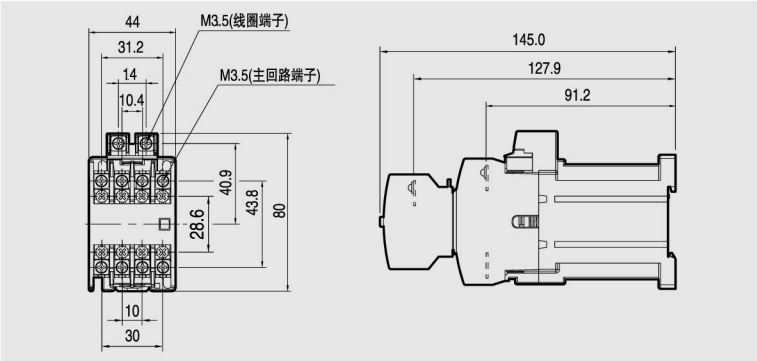

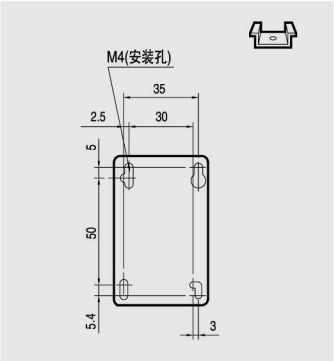

0.59kg

回路图

GMR-4D

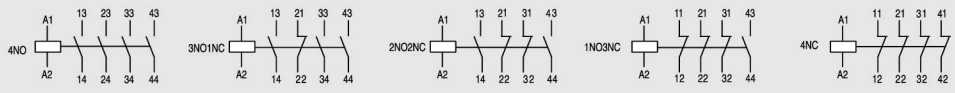

GMR-6D

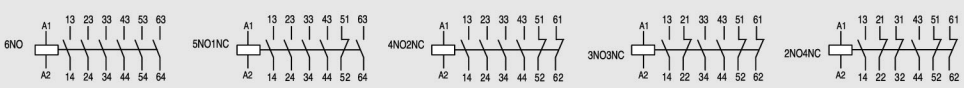

GMR-8D

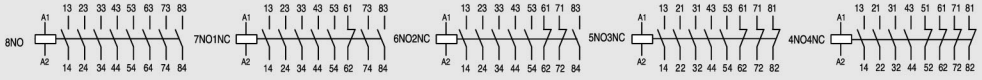

尺寸

辅助触点单元，顶部安装

AU-2

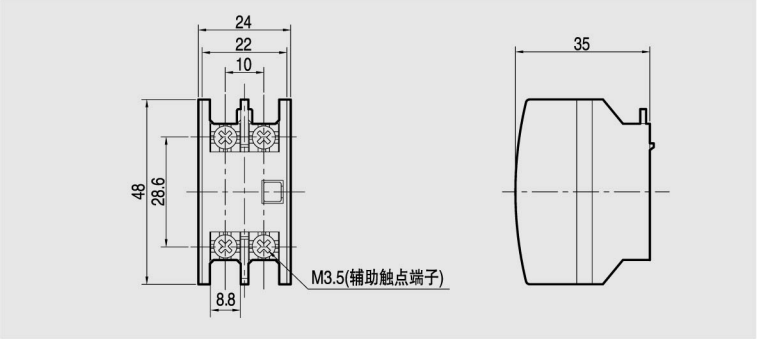

50g

回路图

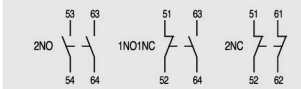

AU-4

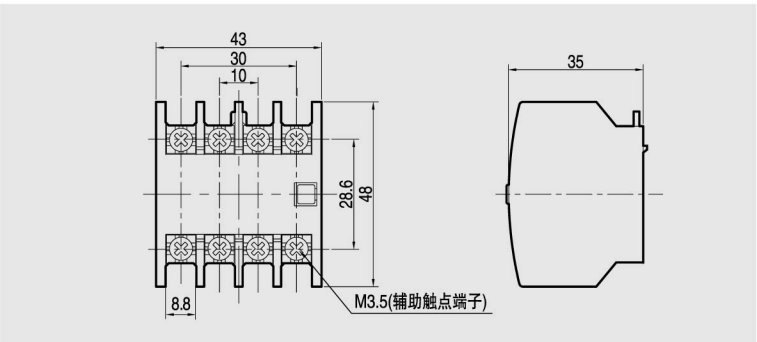

45g

回路图

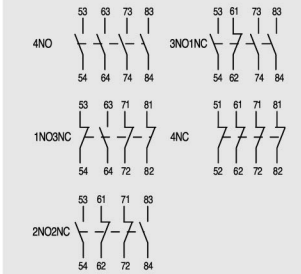

辅助触点单元，侧装

AU-1

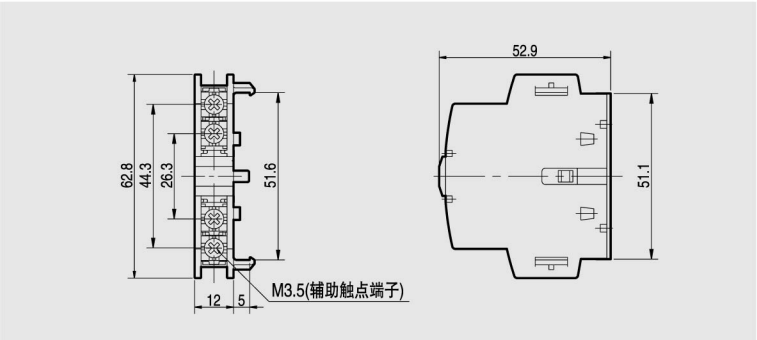

33g

回路图

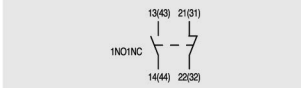

AU-100

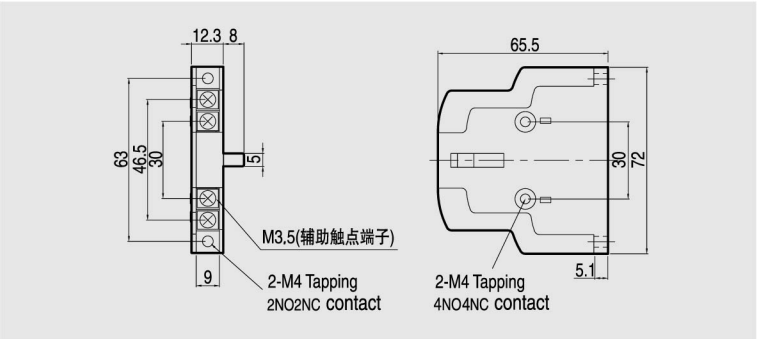

45g

回路图

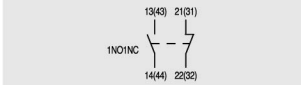

AD-9

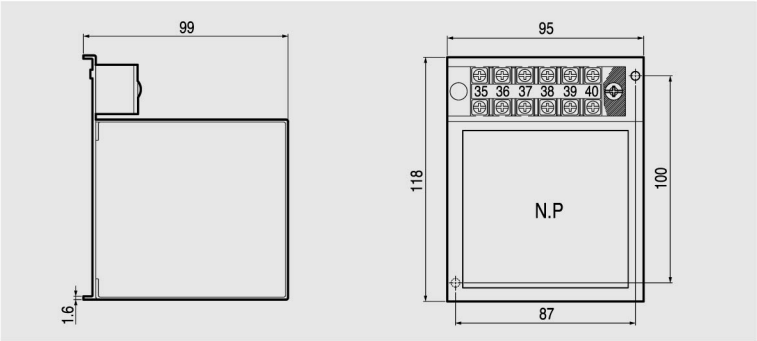

回路图

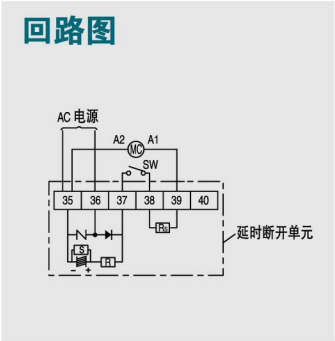

0.85kg

AD-50
AD-100
AD-300
AD-600

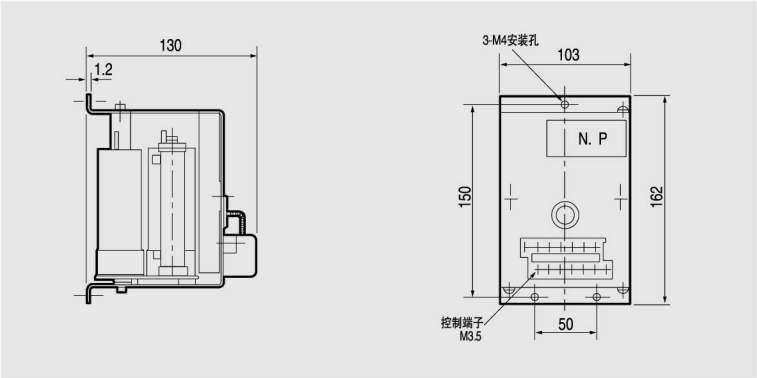

回路图

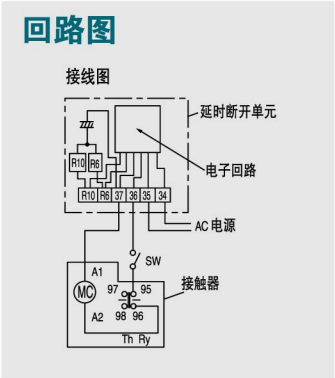

0.8kg

控制回路图

AD-9

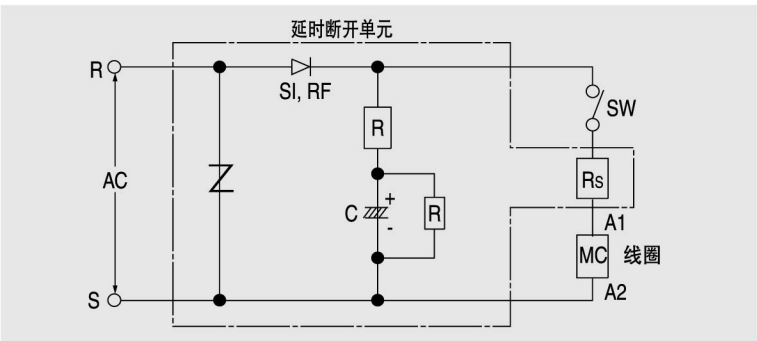

AD-50~600

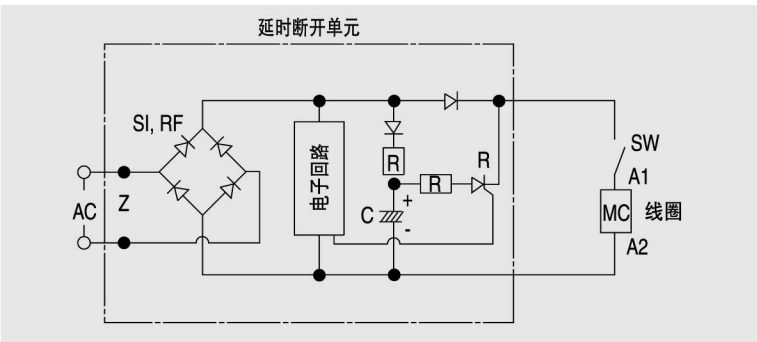

MC：接触器
SW：开关
SI,RF：整流器
C：电容器
R：电阻

尺寸

电子式过载继电器

GMP22-2P
GMP22-3P
GMP22-3PR

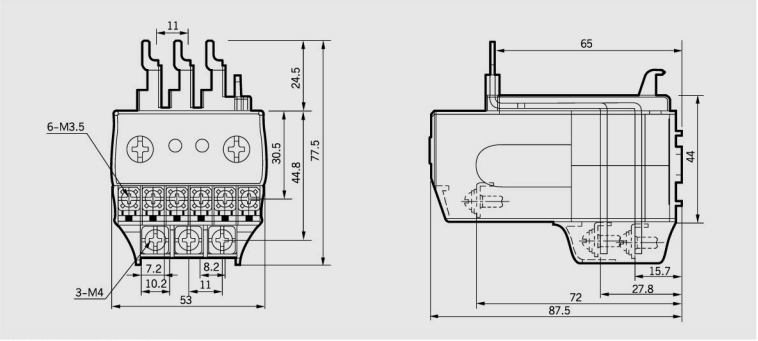

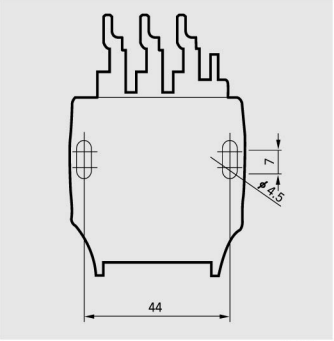

端子结构：见下页图1

0.18kg

GMP40-2P
GMP40-3P
GMP40-3PR

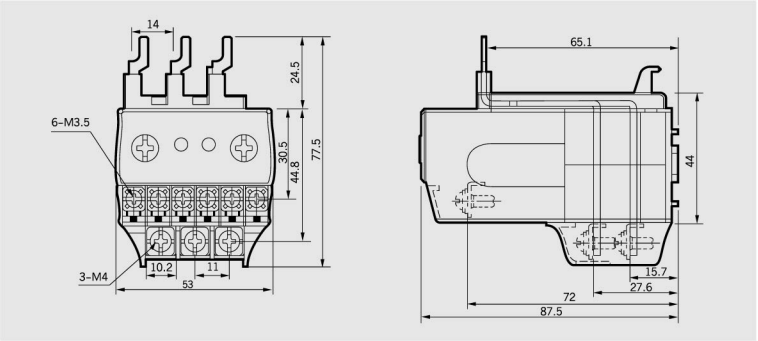

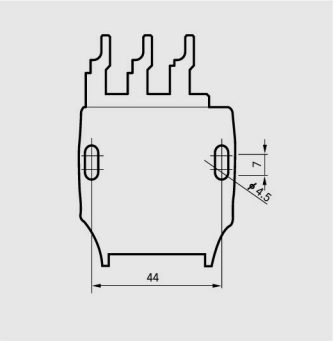

端子结构：见下页图1

0.20kg/0.22kg

GMP22-2S
GMP22-3S
GMP22-3SR
GMP40-2S
GMP40-3S
GMP40-3SR

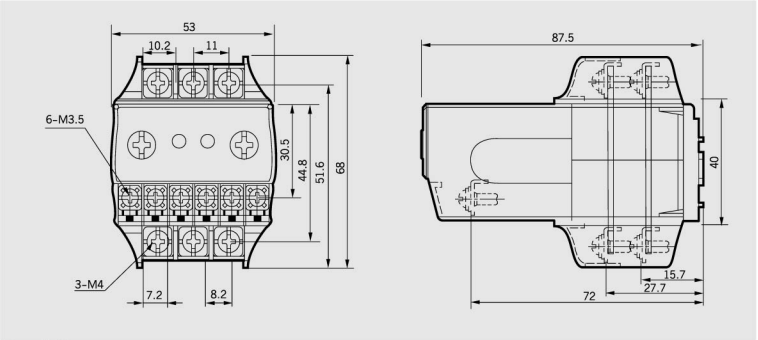

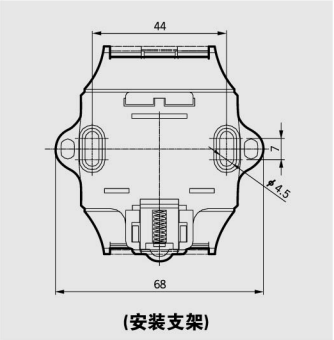

端子结构：见下页图2

0.19kg/0.21kg

GMP22-2T
GMP22-3T
GMP22-3TR
GMP40-2T
GMP40-3T
GMP40-3TR

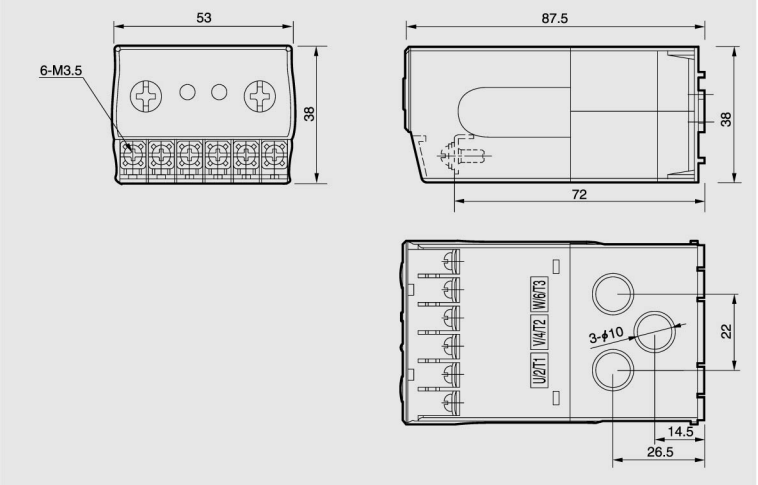

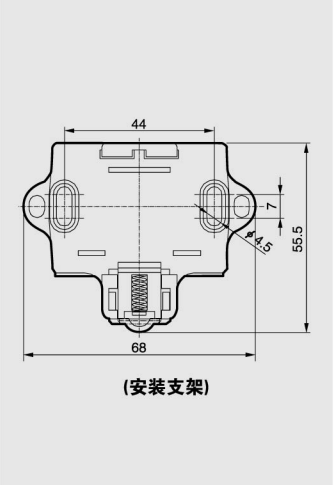

端子结构：见下页图3

0.14kg/0.16kg

GMP80-2S
GMP80-3S
GMP80-3SR

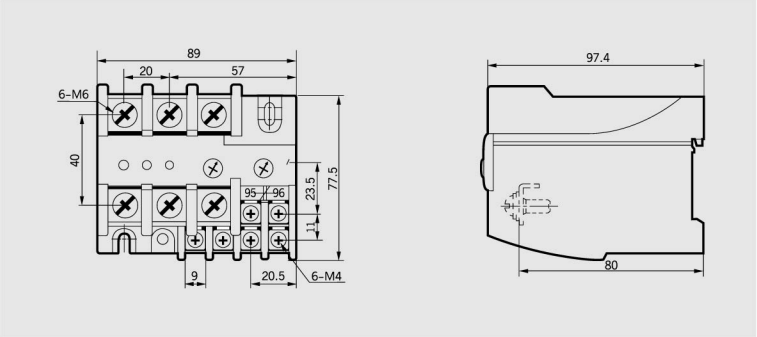

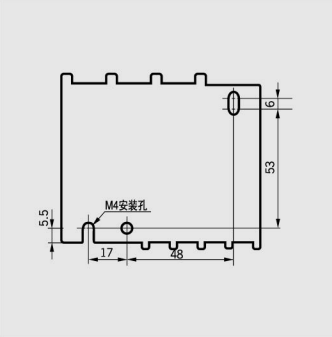

端子结构：见图2

0.42kg/0.46kg

端子结构

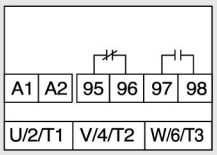

图1

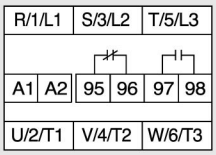

图2

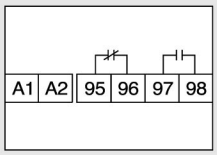

图3

回路图

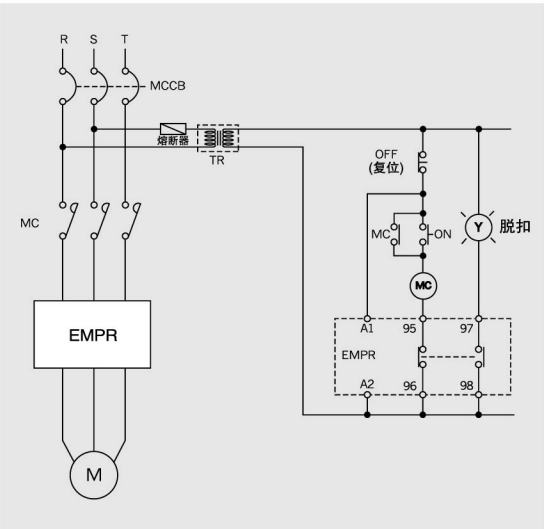

无外接CT

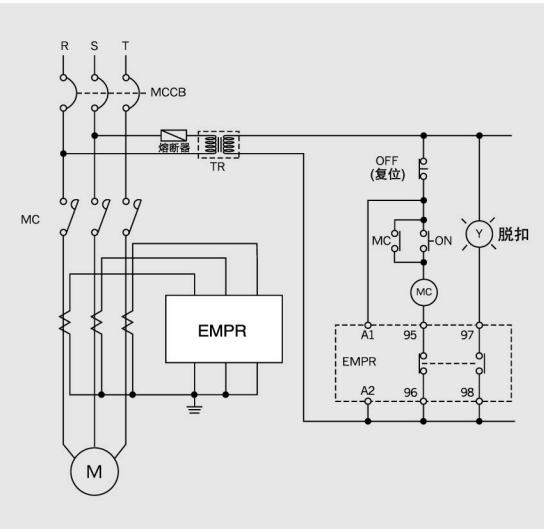

有外接CT

GMC-9C~22C

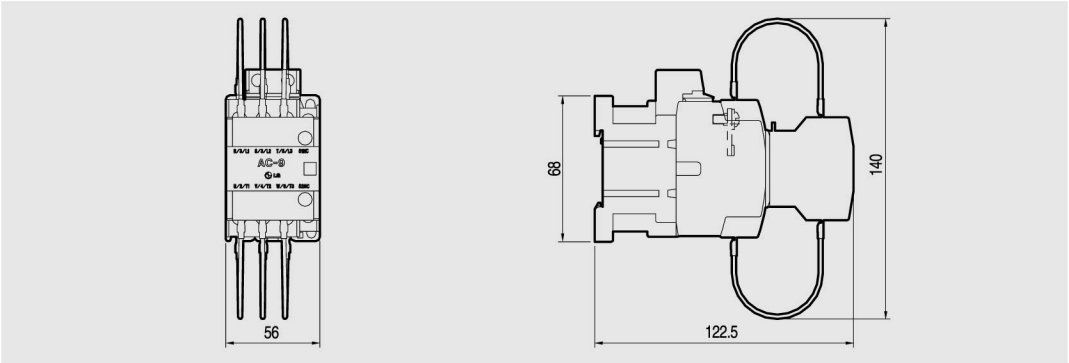

GMC-32C, 40C

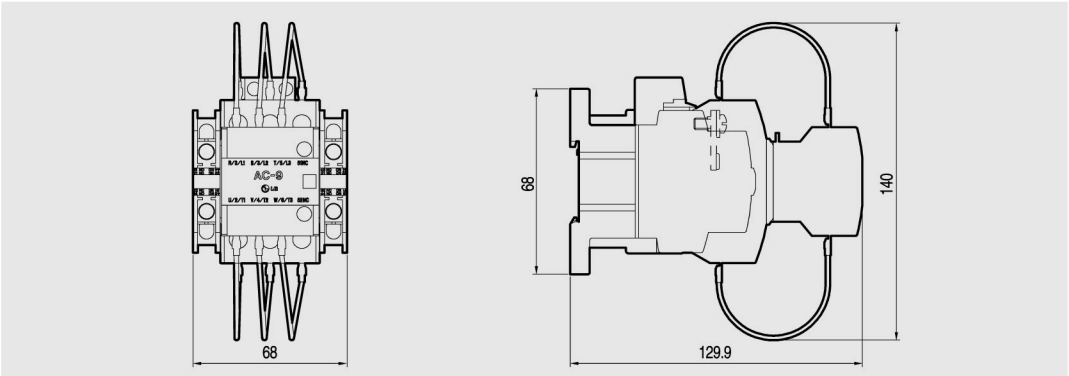

GMC-50C~85C

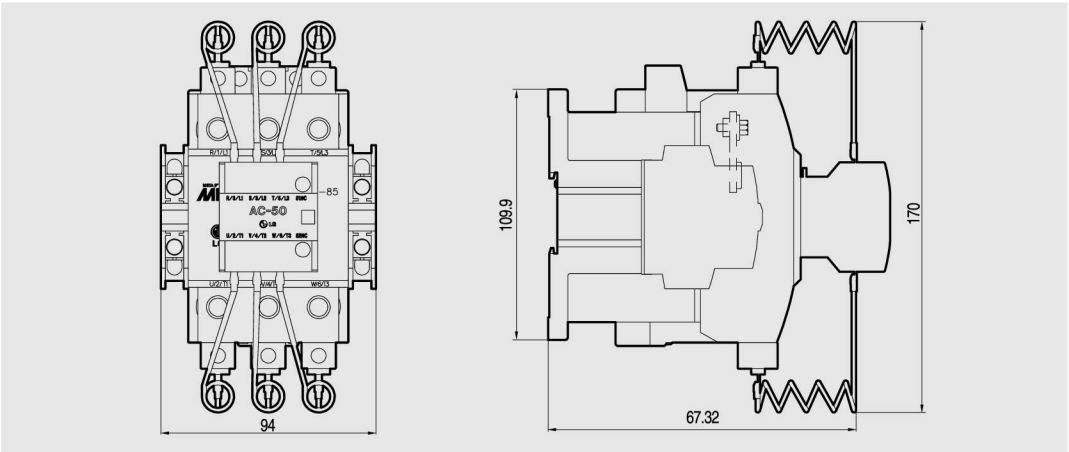

回路图

GMC-9C~22C

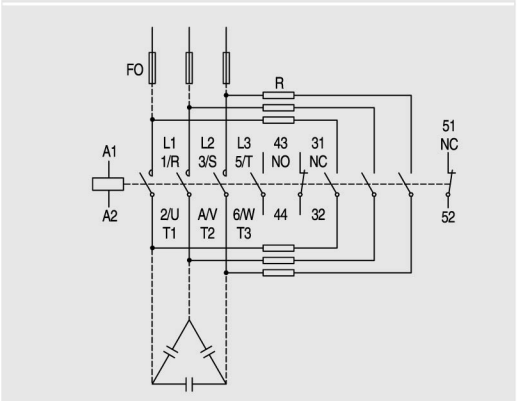

GMC-32C~85C

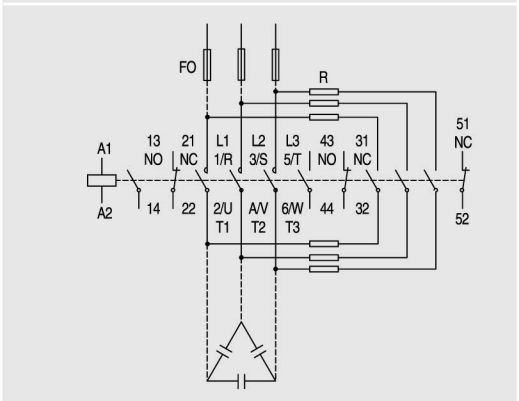

安 全 警 告

- 为了您的安全，请在操作前先阅读说明书
- 请联系授权的服务人员进行检查、维修、调整
- 请由专业人员进行拆解维修

LS Industrial Systems

www.lsis.com.cn

■ 国内网络

> 乐星产电（无锡）有限公司

> **上海办事处** 200050
地址：上海市长宁区延安西路726号华敏翰尊国际广场12楼E-G座
总机：021-52379977　　传真：021-52377189

> **北京办事处** 100013
地址：北京市东城区北三环东路36号北京环球贸易中心B座1705室
电话：010-58256027　　传真：010-58256028

> **广州办事处** 510180
地址：广州市中山六路2号新宝利大厦1403室
电话：020-83266784　　传真：020-83266287

> **青岛办事处** 266071
地址：青岛市市南区山东路29号银河大厦2001室
电话：0532-85016058　　传真：0532-85016057

> **成都办事处** 610016
地址：成都市福兴街1号华敏翰尊国际大厦1710室
电话：028-86703201　　传真：028-86703203

> **无锡工厂** 214028
地址：无锡国家高新技术产业开发区102-A号地块
电话：0510-85346666　　传真：0510-85344099

LS Industrial Systems Co., Ltd.

如有改动，恕不事先通知

2007.07版本　　样本编码10310000775　　2009.06印刷　　上海