XJDQZ2系列快速双电源自动转换开关电器(PC级)

适用范围

XJDQZ2-16A～1600A双电源自动转换开关由逻辑控制板，以不同的逻辑来管理直接装于开关内的电机、变速箱的运行操作来保证开关的位置，其转换时间小于0.45s。

电机为聚氯丁橡胶绝缘湿热型电机装有安全装置，在超出110℃温度和过电流状态时跳闸。在故障消失后即自动投入工作。可逆减速齿轮采用直齿齿轮。

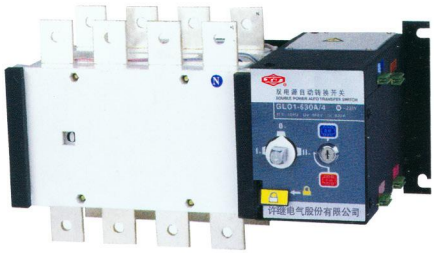

型号及含义

XJD Q Z 2 - □ □ □ □

- R：自投自复 S:自投不自复
- T:电网-电网 G:电网-发电机
- 4：四极
- 断路器壳架等级额定电流
- 设计序号
- 智能型
- 双电源自动转换开关
- 企业代号

主要技术指标

约定发热电流 Ith	20A	40A	63A	80A
额定绝缘电压 Ui		750V		
额定冲击耐受电压Uimp		8kV		
额定工作电压Ue		AC440V		
额定工作电流Ie	20A	40A	63A	80A
负载性质		AC31A，AC35A，AC33A		
额定接通能力		10Ie		
额定分断能力		8Ie		
额定限制短路电流		100kA		
额定短时耐受电流 1s		7kA		
转换时间		0.45s		
控制电源电压		AC220V		
电机能耗		启动300W，正常55W		
重量 (kg)	4.2	4.3	4.4	4.5

端子接线图

□ 端子接线图(无双分)

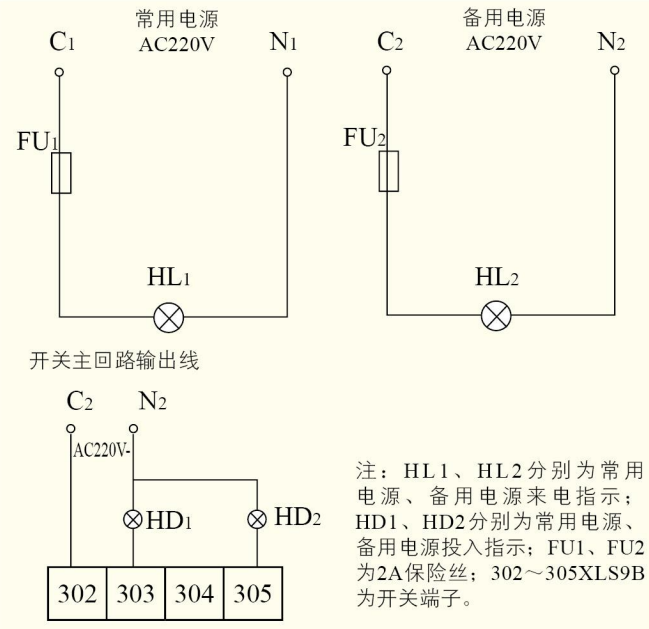

注：HL1、HL2分别为常用电源、备用电源来电指示；HD1、HD2分别为常用电源、备用电源投入指示；FU1、FU2为2A保险丝；302～305XLS9B为开关端子。

□ 端子接线图(带双分)

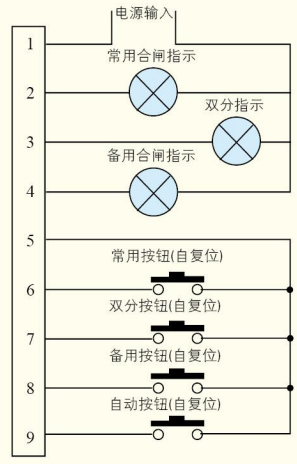

常用合闸：1–2 通
两路断开：1–3 通
备用合闸：1–4 通

5–6 接通一下(一秒)常用合闸
5–7 接通一下(一秒)执行双份
5–8 接通一下(一秒)备用合闸
5–9 接通一下(一秒)执行自动

外形及安装尺寸

□ XJDQZ2 100～1600A外形安装尺寸图

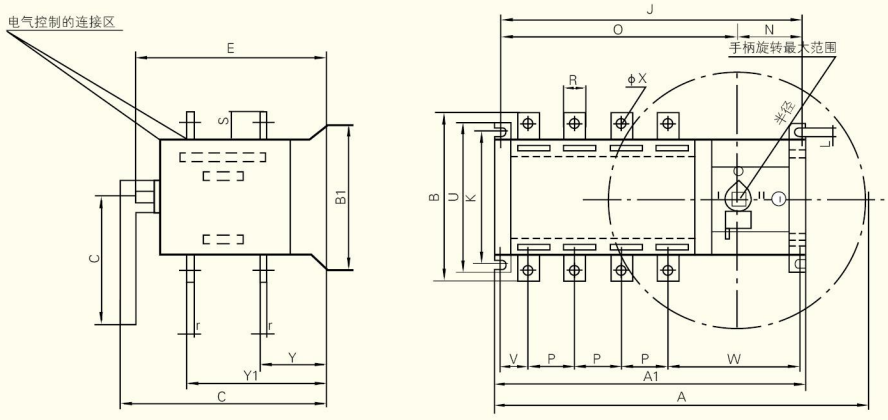

规格	A	A1	B	B1	C	E	G	H	J	K	L	N	O	P	R	S	T	U	V	W	Φx	Y	Y1	Z
100A/4	406	316	135	134	261	208	166		295	78/108	7	87	207	36	20	25	3.5	134	33.5	155	9	56	141	
125/4	406	316	135	134	261	208	166		295	78/108	7	87	207	36	20	25	3.5	134	33.5	155	9	56	141	
160A/4	406	316	135	134	261	208	166		295	78/108	7	87	207	36	20	25	3.5	134	33.5	155	9	56	141	
200A/4	466	373.5	170	134	261	208	166		353	78/108	7	87	266	50	25	30	3.5	134	40	164	11	60	145	
250A/4	466	373.5	240	208	333	270	166		35.3	176	11	103.5	255	65	32	40	5	208	31	191	12	83	193	
400A/4	515	438.5	240	208	333	270	166		418.5	176	11	103.5	315	65	32	40	5	208	31	182.5	12	83	193	
630A/4	515	438.5	260	208	333	270	166		418.5	176	11	103.5	315	65	40	50	5	208	31	182.5	12	83	193	
800A	1007	633	330	250	370	321	470	65	609	220	11	85	524	120	63	65	7		60.5	188.5		107	249	
1000A	1007	633	330	250	370	321	470	65	609	220	11	85	524	120	63	65	7		60.5	188.5		107	249	
1250A	1007	633	330	250	370	321	470	65	609	220	11	85	524	120	63	65	7		60.5	188.5		107	249	
1600A	1007	633	330	250	370	321	470	65	609	220	11	85	524	120	63	65	15		60.5	188.5		107	249	

注：16A-160A为同一壳架等级

□ XJDQZ2 16～3200A外形安装尺寸图

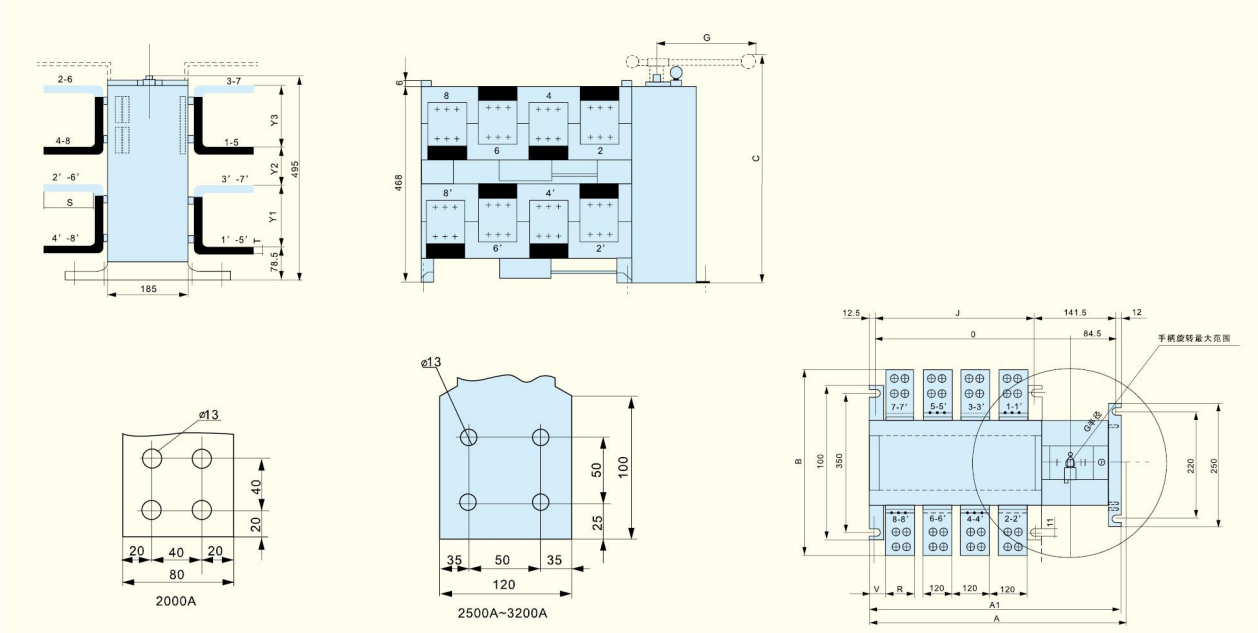

总尺寸					开关安装								接线端子										
规格	A	A1	B	C	E	G	H	J	K	L	N	O	P	R	S	T	U	V	W	X	Y1	Y2	Y3
2000A	1007	633	455	562		470	53	467				524		80	80	15		33			147	147	147
2500A	1007	633	455	562		470	53	476				524		120	100	15		13			152	79	152
3200A	1007	633	505	562		470	28	467				524		120	100	15		13			152	79	152

□ XJDQZ2 100～3200A端子接线图

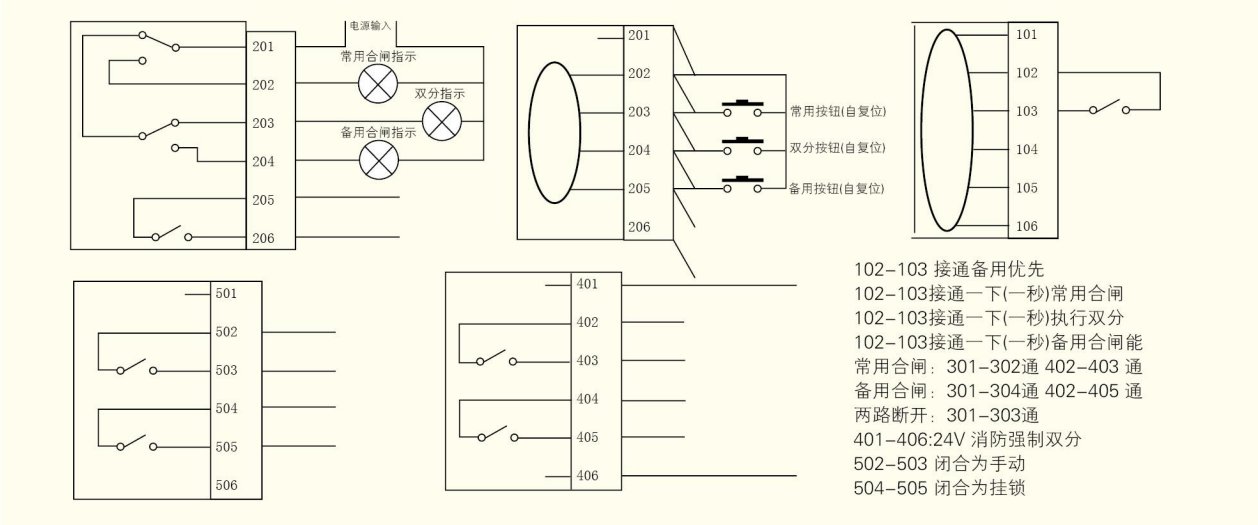

□ 消防控制信号

该双电源带有一对外接的常开触点为用户提供消防控制信号。当发生火灾时，由消防控制中心给以控制信号进入智能控制器，这时两台断路器进入分闸状态，切断负载端电源。消防信号未解除时，无论在“手动”或“自动”状态，自动转换开关的常用电源和备用电源执行断路器均不合闸。只有在消防控制信号解除后，开关自动转换为常用电源供电。

功能特点

□ 控制功能

三个状态位置“常”开关闭合，“备”开关断开；“常”开关闭合;”常”开关断开；两个开关全部断开为0位置。

多种操作方式：紧急手动操作、手动控制操作、自动控制操作。

开关由单片控制装置实现自动操作功能，控制主电路的控制电动机可靠工作电压：上限为220×115%V，下限为220×75%V，频率50Hz±10%。

□ 检测保护功能

电源各项接线端子工作电压增高至额定工作电压的115%为过电压；电源各项接线端子工作电压降低至额定工作电压的75%为欠电压；电源任一相接线端子工作电压降低至额定工作电压的75%及以下为失压。即为不正常。常用电源与备用电源匀为市电供电系统，可确定一路电源为常用电源，当常用电源电路任一相失压时，开关经延时3秒，开始自动转换向备用电源电路，当常用电源电路恢复正常时，开关经延时3秒开关自动转换向常用电源电路；常用电源电路为市电，备用电源电路为油机的供电系统。当常用电源电路任一相失压或各相同时过、欠电压时，经延时3秒，开关自动转换向断开位置，同时控制装置即发出起动油机信号。起动完毕(即无故障)经暖机延时3秒，开关自动转换向油机备用电路。当油机备用电源电路正在供电，常用电源电路恢复正常时，经延时3秒，开关自动转换向常用电源电路。

当油机备用电源电路正在供电时，任一相失压或各相同时过、欠电压，且常用电源电路没有恢复正常时，经延时3秒，开关自动转换向断开位置。

当开关正处于断开位置，只要常用电源电路恢复正常，并且经延时3秒，不论油机处于何种状态，开关则优先自动转换向常用电源电路。常用电源与备用电源同时有故障时，开关应自动转换至断开关位置。

常用电源与备用电源三相同时失压或欠电压至220×75%及以下时，开关失效，处于原位置。

□ 通信功能

本机与电脑联网后，可直接监测控制转换开关(订货时注明需此功能)。

□ 消防脱扣功能

DC24V加入，立即切断两路电流。

□ 功能注解

自投自复(R)适用于电网与电网。当常用电源恢复正常后，经已设定(可调)的延时时间自动返回至常用电源供电。

自投不自复(S)适用于电网与电网。自投不自复的自动控制器对两路电源(即常用电源和备用电源)进行自动切换。在任一电源出现异常(任一相电压发生过压、欠压或缺相)时，经已设定的延时自动切换至另一正常电源，但当异常电源电源恢复正常后，不能自动回复。

电网与油机(F)当用于电网与发电系统时，控制器对电网和发电两路电源进行自动切换，在电网电压低于85%额定电压时，经发电延时指令发出发电指令(以一组常开常闭触点输出)。当发电电压达到85%额定电压时，先从电网断开负载电路，再经延时接通发电电源。当电源恢复正常(达到85%额定电压以上)后，经智能控制器逻辑判断，自动将负载电路从发电电源断开，切换到电网供电。