接触器类

交流接触器

CJX1系列
交流接触器

P287-290

CJX1-9Z～32Z系列
直流操作接触器

P291-292

CJX2系列
交流接触器

P293-296

CJX2-F系列
交流接触器

P297-300

CJX2-N系列
机械联锁接触器

P301-303

CJT1系列
交流接触器

P304-306

CJ20系列
交流接触器

P307-310

CJ20S系列
锁扣式全节能交流接触器

P311-312

CJ40系列
交流接触器

P313-316

CJ12系列
交流接触器

P317-318

CJX8系列
交流接触器

P319-322

电容接触器

HUC1-C系列
切换电容器接触器

P323-324

CJX8-C系列
切换电容器接触器

P325-326

CJ19系列
切换电容器接触器

P327-328

家用接触器

JYC8系列
家用交流接触器

P329-330

直流接触器

CZ0系列
直流接触器

P331-333

真空接触器

CKJ5系列
交流低压真空接触器

P334-336

CKG系列
交流高压真空接触器

P337-338

JCZ5系列
户内交流高压真空接触器

P339-342

C

CJX1
系列交流接触器

一、适用范围

CJX1系列交流接触器适用于交流50Hz或60Hz，电压至660V、电流至475A的电力线路中，供远距离频繁起动和控制电动机及接通与分断电路。经加装机械联锁机构后组成CJX1系列可逆接触器，可控制电动机的起动、停止及反转。

本产品符合GB14048.4、IEC60947-4-1等标准。

二、型号及含义

CJ X 1 - □ / □ □ Z

- 有Z表示直流操作
- 常闭辅助触头数量
- 常开辅助触头数量
- AC-3使用类别下额定工作电压为380V时的额定工作电流(A)
- 设计序号
- 小型
- 交流接触器

三、正常工作条件

1、周围空气温度：-5℃～+40℃，24小时内其平均值不超过+35℃；
2、海拔：不超过2000m；
3、大气条件：安装地点的空气相对湿度在+40℃时不超过50%，在较低温度下可允许有较高的相对湿度，例如20℃时达90%，对由于温度变化偶尔产生的凝露应采取特殊措施；
4、污染等级：3级；
5、安装类别：Ⅲ类；
6、安装条件：安装面与垂直倾斜度不大于±5°；
7、冲击振动：安装在无显著摇动、冲击和振动的地方。
8、运输、储存：接触器在运输中不应受到剧烈的碰撞和振动，在运输和储存中均不得受到雨雪侵袭。接触器适于在-25℃～+55℃之间，短时间(24h内)可达+70℃的温度下运输和储存。

四、主要技术参数

1、接触器的主要技术性能指标见表1。
2、接触器的线圈工作电压（Us）为（50Hz）36V、110V、127V、220V、380V，其它规格可与制造厂协商。
3、动作特性：吸合电压为85%-110%，释放电压为20%-75%。
4、辅助触头的基本参数及性能见表2.
5、接触器吸引线圈消耗功率及能效等级见表3.

CJX1
系列交流接触器

表 1、主要技术参数

型号	额定绝缘电压(V)	约定发热电流(A)	额定工作电流Ie (A)				AC-3的Pe kW		操作频率 AC-3 次/h	电寿命 AC-3 万次	机械寿命 万次	配用熔断器型号
			AC-3		AC-4							
			380V	660V	380V	660V	380V	660V				
CJX1-9	660	20	9	6.6	3.3	3.3	4	5.5	1200	100	1000	NT00-16
CJX1-12		20	12	8.8	4.3	4.3	5.5	7.5	1200	100	1000	NT00-20
CJX1-16		31.5	16	12.2	7.5	7.5	7.5	11	1200	100	1000	NT00-25
CJX1-22		31.5	22	12.2	8.5	8.5	11	11	1200	100	1000	NT00-32
CJX1-32		40	32	18	12	7.5	15	15	600	100	600	NT00-50
CJX1-45		63	45	45	24	16	22	39	600	100	600	NT00-63
CJX1-63		80	63	63	28	18.7	30	55	600	100	600	NT00-80
CJX1-75	1000	85	75	75	34	20.7	37	67	600	100	600	NT00-100
CJX1-85		85	85	75	42	25.6	45	67	600	100	600	NT00-125
CJX1-110		140	110	110	54	54	55	100	600	100	600	NT00-160
CJX1-140		140	140	110	68	68	75	100	600	100	600	NT00-200
CJX1-170		205	170	170	75	75	90	156	300	60	300	NT1-250
CJX1-205		205	205	170	96	96	110	156	300	60	300	NT1-250
CJX1-250		300	250	250	110	110	132	235	300	60	300	NT1-300
CJX1-300		300	300	250	125	125	160	235	300	60	300	NT1-300
CJX1-400		400	400	400	150	150	200	375	300	60	300	NT3-400
CJX1-475		475	475	400	150	150	238	375	300	60	300	NT3-475

表 2、接触器辅助触头参数

使用类别	额定绝缘电压(V)	约定发热电流(A)	额定工作电压(V)	额定工作电流(A)	控制容量	
					接通	分断
AC-15	660	10	380	0.95	3600VA	360VA
DC-13	660	10	220	0.15	33W	33W

表 3、接触器吸引线圈消耗功率及能效等级

型号	CJX1-9/12	CJX1-16/22	CJX1-32	CJX1-45/63	CJX1-75/85	CJX1-110/140	CJX1-170/205	CJX1-250/300	CJX1-400/475
吸持功率(VA)	9.0	9.5	14.0	34.2	36.6	51.3	91.2	150.0	150.0
能效等级	3	3	3	2	2	2	2	2	2

五、结构特征

接触器为双断点直动式结构，具有三对常开触头，辅助触头最多为2常开、2常闭。触头支持件与衔铁采用弹性锁扣联结，消除了薄弱环节。在触头支持件或灭弧罩上设有试操作杆，便于手动操作和作为动作指示，Ie≤22A接触器无灭弧隔弧板，Ie≥32A为塑料灭弧罩并装有金属隔弧板。

触头材料采用具有高抗熔焊性及耐腐蚀的银合金。接线螺钉采用新型自升起螺钉，瓦形垫与螺钉不分离可节省接线工时。全系列产品均可用螺钉安装，Ie≤32A的产品还可采用快速嵌入导轨紧固。所有接线端处均有防护罩保护可防止脱落，避免触及，使用安全。

CJX1
系列交流接触器

六、外形及安装尺寸

1、CJX1-9-22外形及安装尺寸图

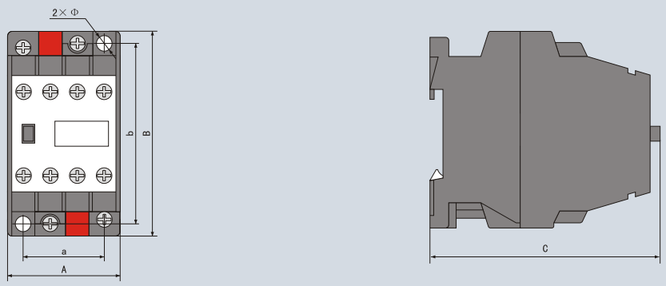

2、CJX1-32外形及安装尺寸图

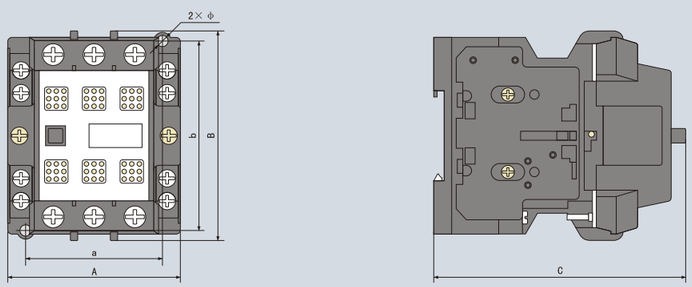

3、CJX1-45～475外形及安装尺寸图

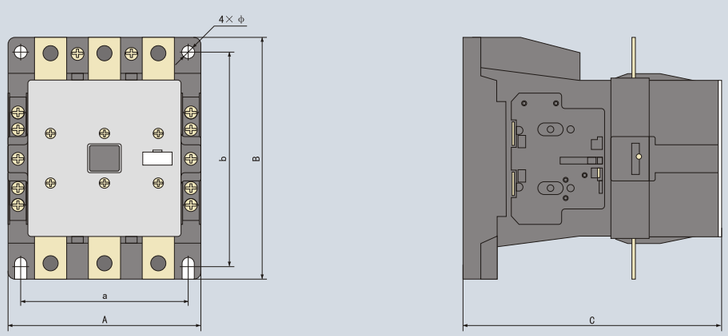

CJX1
系列交流接触器

表 4、外形及安装尺寸

型号	A	B	C	a	b	Φ
CJX1-9/12	46	79	106	35	60	4.8
CJX1-16/22	46	89	116	45	75	4.8
CJX1-32	74	90	109	50	75	4.8
CJX1-45/63	92	120	125	70	100	5
CJX1-75/85	105	135	145	80	110	5.5
CJX1-110/140	125	158	155	100	130	6.5
CJX1-170/205	140	185	190	110	160	7.0
CJX1-250/300	146	200	205	120	180	9.0
CJX1-400/475	162	205	224	130	180	9.0

七、使用与维护

1、正确的安装接线

接触器安装接线时请注意接线端的标志，主电路1L1、3L2、5L3 为进线端，2T1、4T2、6T3为出线端。常开辅助触头的进线端为：13、23、33、43……常开辅助触头的出线端为：14、24、34、44……常闭辅助触头的进线端为：11、21、31、41……常闭辅助触头的出线端为：12、22、32、42……线圈接线端为A1和A2。

2、安装前应检查线圈上的技术数据(如额定电压及频率)等是否与电源相符。

3、安装时应按规定的安装条件安装，接触器线圈的接线端子A1符号应朝上方，符合人的视觉习惯。

4、接线螺钉应拧紧，检查接线正确无误后，应在主触头不带电的情况下，先使吸引线圈通电分合数次，试验动作可靠后，才能投入使用。

5、使用时如发现不正常噪音，可能是铁芯极面上有污物,请擦净极面。

6、使用中应定期检查产品各部件，要求可动作部分不卡住，紧固件无松脱，零部件如有损坏，应及时更换。

八、订货须知

订货时必须指出

1、接触器完整的名称型号；

2、线圈的额定工作电压和频率；

3、订货数量；

4、如需订购标准卡轨，应另注明；

5、订货示例：CJX1-9/22线圈电压220V 50Hz 10台。

CJX1-9Z～32Z
系列直流操作接触器

一、适用范围

CJX1-Z直流操作接触器适用于额定工作电压至660V，额定工作电流至32A的电力线路中，主要供冶金、轧钢企业、起重机等电器设备中作远距离接通和分断电路之用。

本产品符合GB14048.4标准。

二、型号及含义

CJ X 1 - □ Z / □ □

- 常闭触头数
- 常开触头数
- 直流操作
- 在AC-3使用类别下额定工作电压400V时，额定工作电流(A)
- 设计序号
- 小型
- 交流接触器

三、正常工作条件

1、周围空气-5℃～+40℃
2、海拔高度不超过2000米
3、最湿月平均空气相对湿度不大于90%，（该月平均最低温度不大于25℃）

四、主要技术参数

1、额定绝缘电压(Ui)：660V
2、接触器在AC-3使用类别下额定工作电压380V时额定工作电流(Ie)及控制电动机最大功率(P)和约定发热电流(Ith)见下表。

型号	Ith(A)	Ie(A)	P(KW)	
			400V	690V
CJX1-9Z	20	9	4	5.5
CJX1-12Z	20	12	5.5	7.5
CJX1-16Z	30	16	7.5	11
CJX1-22Z	30	22	11	11
CJX1-32Z	45	32	15	15

3、额定控制电源电压：DC12V、DC24V、DC36V、DC42V、DC48V、DC60V、DC110V、DC125V、DC180V、DC220V、DC230V
4、辅助电路
a、额定工作电压：AC400V、DC220V
b、额定发热电流：10A
c、额定控制容量：在AC15使用类别是为300A，在DC13使用类别时为30W
5、动作性能：在周围空气温度为-5℃～+40℃范围内对接触器线圈施以额定控制电压(Us)，使其发热至高温状态时，接触器在额定控制电压85%～100%范围内可靠的吸合，释放电压为75%Us～10Us。

CJX1-9Z～32Z
系列直流操作接触器

五、外形及安装尺寸

1、CJX1-9Z～22Z外形及安装尺寸图

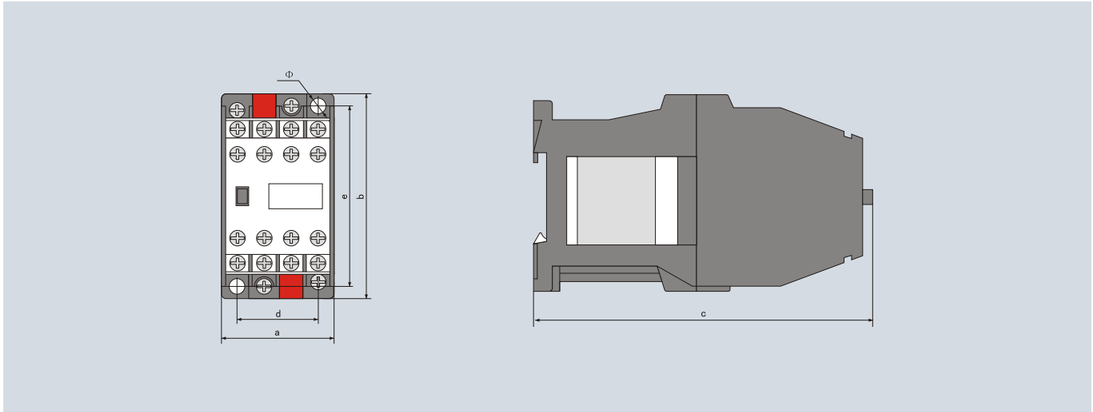

2、CJX1-32Z外形及安装尺寸图

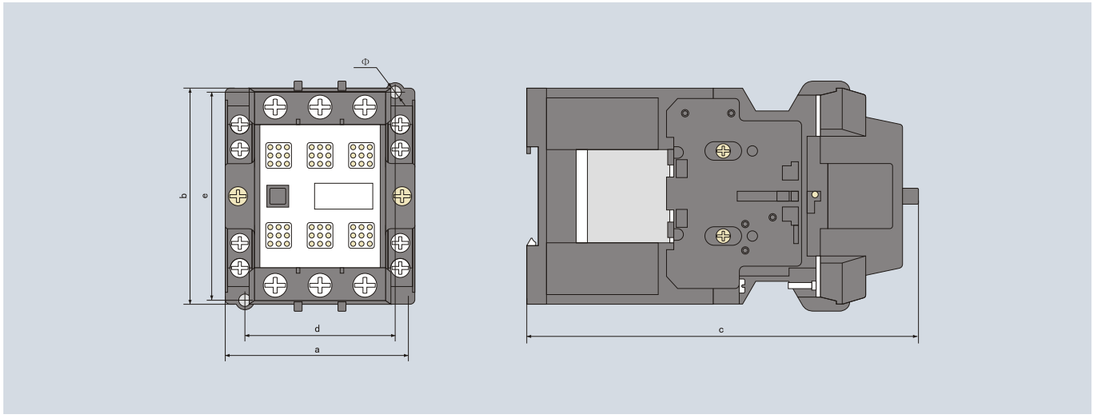

型号	a	b	c	d	e	Φ
CJX1-9Z～12Z/(10、01)	46	79	123	35±0.5	60±0.6	4.8
CJX1-9Z～12Z/(11、22)	46	79	142	35±0.5	60±0.6	4.8
CJX1-16Z～22Z	46	89	148	35±0.5	75±0.6	4.8
CJX1-32Z	74	90	148	50±0.5	75±0.6	5.0

六、订货须知

订货时必须指出
1、接触器完整的名称型号；
2、线圈的额定工作电压和频率；
3、订货数量；
4、如需订购标准卡轨，应另注明；
5、订货示例：CJX1-9Z　线圈电压220V　50Hz　10台。

CJX2
系列交流接触器

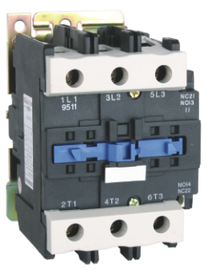

一、适用范围

CJX2-09～95系列交流接触器（以下简称接触器）适用于交流50Hz或60Hz，额定工作电压至660V，在AC-3使用类别下额定工作电压为380V时额定工作电流至95A的电路中，供远距离接通和分断电路之用，并可与适当的热过载继电器组成电磁起动器以保护可能发生操作过载的电路。

本产品符合GB14048.4、IEC60947-4-1等标准。

二、型号及含义

CJ X 2 - □□ □□

- 常闭(NC)辅助触头数
- 常开(NO)辅助触头数
- AC-3使用类别下额定工作电压为380V时的额定工作电流(A)
- 设计序号
- 小型
- 交流接触器

1、辅助触头的含义

F4 - □ □

- 常闭触头数量
- 常开触头数量
- 辅助接触组

2、空气延时头的型号含义

LA□-D □□

- 20表示延时范围0.1～3s
- 22表示延时范围0.1～30s
- 24表示延时范围10～180s
- LA2-D为通电延时
- LA3-D为断电延时

3、接触器可与表中任一个附件组装辅助触头组

型号	F4-02	F4-11	F4-20	F4-22	F4-40	F4-04	F4-13	F4-31
触头数量	2NC	NO+NC	2NO	2NO+2NC	4NO	4NC	1NO+3NC	3NO+1NC

4、空气延时头

型号	延时范围	延时触头数量
LA2-D20	0.1～3s	NO+NC
LA2-D22	0.1～30s	
LA2-D24	10～180s	
LA3-D20	0.1～3s	
LA3-D22	0.1～30s	
LA3-D24	10～180s	

CJX2
系列交流接触器

三、正常工作条件

1、周围空气温度：-5℃～+40℃，24小时内其平均值不超过+35℃；
2、海拔：不超过2000m；
3、大气条件：安装地点的空气相对湿度在+40℃时不超过50%，在较低温度下可允许有较高的相对湿度，例如20℃时达90%，对由于温度变化偶尔产生的凝露应采取特殊措施；
4、污染等级：3级；
5、安装类别：III类；
6、安装条件：安装面与垂直倾斜度不大于±5°；
7、冲击振动：安装在无显著摇动、冲击和振动的地方。
8、运输、储存：接触器在运输中不应受到剧烈的碰撞和振动，在运输和储存中均不得受到雨雪侵袭。接触器适于在-25℃～+55℃之间，短时间(24h内)可达+70℃的温度下运输和储存。

四、结构特征

接触器具有体积小、重量轻、寿命高、安全可靠等特点。可以采用积木式安装方式加装辅助触头组、空气延时头、热继电器等附件，组合成多种新生系列产品。接触器除用螺钉安装外，还可用35mm和75mm国际标准卡轨安装。

五、主要技术参数

1、接触器主要技术参数见表1；
2、接触器线圈工作电压Us：交流36V、110V、127V、220V、380V，其它规格可与制造厂协商；
3、动作特性：吸合电压85%～110%Us，释放电压20%～75%Us；
4、接触器本体在32A及以下规格有一对常开或常闭辅助触头40A及以上有一对常开和一对常闭辅助触头，另外可以加装最多8对辅助触头组（可有各种常开、常闭组合），辅助触头的基本参数及性能见表2；

表 1

型号			CJX2-09	CJX2-12	CJX2-18	CJX2-25	CJX2-32	CJX2-40	CJX2-50	CJX2-65	CJX2-80	CJX2-95
额定绝缘电压Ui(V)			690	690	690	690	690	690	690	690	690	690
约定发热电流Ith(A)			20	20	32	40	50	60	80	80	125	125
额定工作电流(A)	380V	AC-3	9	12	18	25	32	40	50	65	80	95
		AC-4	3.5	5	7.7	8.5	12	18.5	24	28	37	44
	660V	AC-3	6.6	8.9	12	18	21	34	39	42	49	55
		AC-4	1.5	2	3.8	4.4	7.5	9	12	14	17.3	21.3
可控三相鼠笼电动机功率(AC-3)kW		220V	2.2	3	4	5.5	7.5	11	15	18.5	22	22
		380V	4	5.5	7.5	11	15	18.5	22	30	37	45
		660V	5.5	7.5	9	15	18.5	30	33	37	45	45
操作频率(次/h)		AC-3	1200				600					
		AC-4	300									
电寿命(万次)		AC-3	100				80				60	
		AC-4	20					15			10	
机械寿命(万次)			1000				800				600	
配用熔断器型号			NT00-16	NT00-20	NT00-25	NT00-32	NT00-50	NT00-63	NT00-63	NT00-80	NT00-100	NT00-125

CJX2
系列交流接触器

表 2

使用类别	额定工作电压(V)	约定发热电流(A)	额定工作电流(A)	控制容量	
				接通	分断
AC-15	380	10	0.95	360VA	360VA
DC-13	220		0.15	33W	33W

C

六、外形及安装尺寸

1、CJX2-9～32外形及安装尺寸图

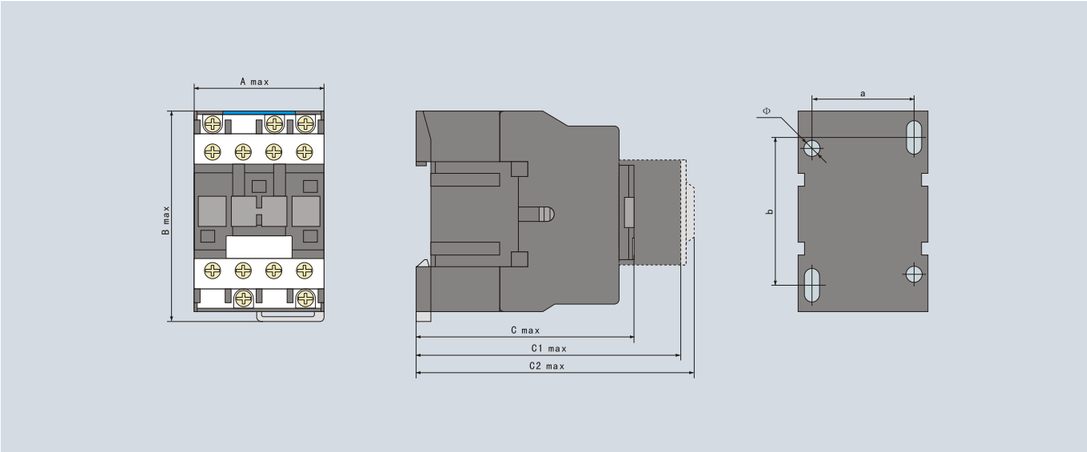

2、CJX2-40～95外形及安装尺寸图

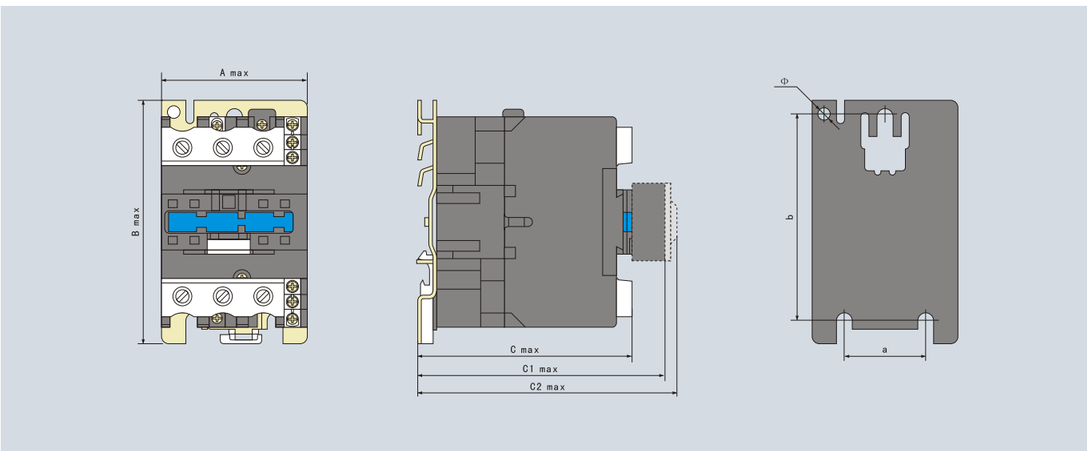

CJX2
系列交流接触器

表 3、产品安装尺寸

型号	Amax	Bmax	Cmax	C1max	C2max	a	b	Φ	备注
CJX2-09～12	47	76	82	115	134	34/35	50/60	4.5	除螺钉安装外 还可用35mm安装轨安装
CJX2-18	47	76	87	120	139	34/35	50/60	4.5	
CJX2-25	57	86	97	130	149	40	50/60	4.5	
CJX2-32	57	86	102	135	154	40	50/60	4.5	
CJX2-40～65	77	129	116	149	168	40	100/110	6.5	除螺钉安装外还可用 75mm、35mm安装轨安装
CJX2-80～95	87	129	127	160	179	40	100/110	6.5	

注：C1max-为接触器+F4，C2max-为接触器+LA2/LA3

C

七、使用与维护

1、正确的安装接线

接触器安装接线时请注意接线端的标志，主电路1L1、3L2、5L3 为进线端，2T1、4T2、6T3为出线端。常开辅助触头的进线端为：13、23、33、43……常开辅助触头的出线端为：14、24、34、 44……常闭辅助触头的进线端为：11、21、31、41……常闭辅助触头的出线端为：12、22、32、42……线圈接线端为A1和A2。

2、安装前应检查线圈上的技术数据(如额定电压及频率)等是否与电源相符。

3、安装时应按规定的安装条件安装，接触器线圈的接线端子A1符号应朝上方，符合人的视觉习惯。

4、接线螺钉应拧紧，检查接线正确无误后,应在主触头不带电的情况下,先使吸引线圈通电分合数次,试验动作可靠后,才能投入使用。

5、使用时如发现不正常噪音,可能是铁芯极面上有污物,请擦净极面。

6、使用中应定期检查产品各部件，要求可动作部分不卡住，紧固件无松脱，零部件如有损坏，应及时更换。

八、订货须知

订货时必须指出

1、接触器完整的名称型号；

2、线圈的额定工作电压和频率；

3、订货数量；

4、如需订购标准卡轨，应另注明；

5、订货示例：CJX2-0910 线圈电压220V 50Hz 10台。

CJX2-F
系列交流接触器

一、适用范围

CJX2-F系列交流接触器适用于交流50Hz或60Hz，额定电压至1000V、额定电流至800A的电力线路中，供远距离接通与分断电路或频繁地控制交流电动机，并且可以和热继电器组成电磁起动器。

本产品符合GB14048.4、IEC60947-4-1等标准。

二、型号及含义

CJX 2 - F □□ □ □

- 常闭(NC)辅助触头数
- 常开(NO)辅助触头数
- 额定工作电流(A)
- 设计序号
- 交流接触器

三、正常工作条件

1、周围空气温度：-5℃～+40℃，24小时内其平均值不超过+35℃；
2、海拔：不超过2000m；
3、大气条件：安装地点的空气相对湿度在+40℃时不超过50%，在较低温度下可允许有较高的相对湿度，例如20℃时达90%，对由于温度变化偶尔产生的凝露应采取特殊措施；
4、污染等级：3级；
5、安装类别：Ⅲ类；
6、安装条件：安装面与垂直倾斜度不大于±5°；
7、冲击振动：安装在无显著摇动、冲击和振动的地方。
8、运输、储存：接触器在运输中不应受到剧烈的碰撞和振动，在运输和储存中均不得受到雨雪侵袭。接触器适于在-25℃～+55℃之间，短时间(24h内)可达+70℃的温度下运输和储存。

四、主要技术参数

表 1

型号	额定工作电流(A)		AC-3额定控制功率(KW)							重量(Kg)
	AC-1 0<40℃	AC-3 400V	220V	380V	415V	440V	500V	690V	1000V	
CJX2-F115	200	115	30	55	59	59	75	80	65	3.0
CJX2-F150	250	150	40	75	80	80	90	100	65	3.0
CJX2-F185	275	185	55	90	100	100	110	110	100	4.1
CJX2-F225	315	225	59	110	110	110	129	129	100	4.2
CJX2-F265	350	265	75	132	140	140	160	160	147	6.7
CJX2-F330	450	330	100	160	180	200	200	220	160	7.6
CJX2-F400	500	400	110	200	220	250	257	280	185	8.1
CJX2-F500	700	500	147	250	280	295	335	335	335	10.2
CJX2-F630	1000	630	200	335	375	400	400	450	450	17.1
CJX2-F800	1600	800	220	400	425	425	450	475	450	36.5

注：重量为三极接触器的重量

CJX2-F
系列交流接触器

五、外形及安装尺寸

1、CJX2-F115～330外形及安装尺寸

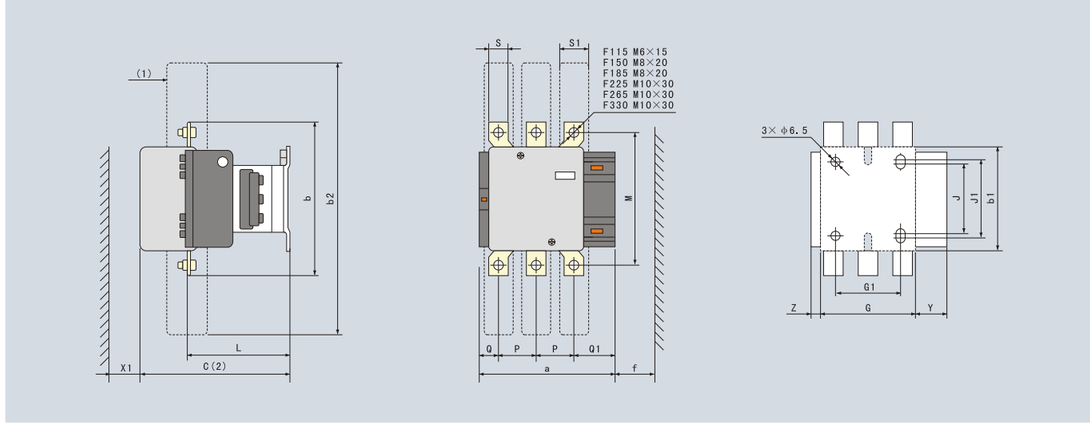

表 2

型号规格		外形及安装尺寸																		
		a	b	b1	b2	c	f	G	G1	J	J1	L	M	P	Q	Q1	S	S1	Y	Z
CJX2-F115	3P	165	164	137	265	173(2)	131	106	80	106	120	107	147	37	29.5	60	15	27	44	13.5
	4P	202	164	137	265	173(2)	131	143	80	106	120	107	147	37	29.5	60	15	27	44	13.5
CJX2-F150	3P	165	172	137	301	173(2)	131	106	80	106	120	107	150	40	26.5	57.5	20	34	44	13.5
	4P	202	172	137	301	173(2)	131	143	80	106	120	107	150	40	26	55.5	20	34	44	13.5
CJX2-F185	3P	170	176	137	305	183	130	111	80	106	120	113.5	154	40	29	59.5	20	34	44	13.5
	4P	210	176	137	305	183	130	151	80	106	120	113.5	154	40	29	59.5	20	34	44	13.5
CJX2-F225	3P	170	199	137	364	183	130	111	80	106	120	113.5	172	48	21	51.5	25	44.5	44	13.5
	4P	210	199	137	364	183	130	151	80	106	120	113.5	172	48	17	47.5	25	44.5	44	13.5
CJX2-F265	3P	204	204	145	370	215	147	142	96	106	120	141	178	48	39	66.5	25	44.5	38	21.5
	4P	246	204	145	370	215	147	190	96	106	120	141	178	48	34	66.5	25	44.5	38	21.5
CJX2-F330	3P	215	208	145	375	221	147	146.5	96	106	120	146	181	48	36	74	25	44.5	38	21.5
	4P	263	208	145	375	221	147	194.5	96	106	120	146	181	48	36	74	25	44.5	38	21.5

注：f=取出线圈所需的最小距离

X1(mm) 电压(V) / 型号	230-500	690-1000
CJX2-F 115-330	10	15

X1：根据工作电压和分断能力确定的最小电气距离（飞弧距离）
（1）电源端子保护盖
（2）+6mm带计时器（用于F115和F150）

CJX2-F
系列交流接触器

2、CJX2-F400～500外形及安装尺寸

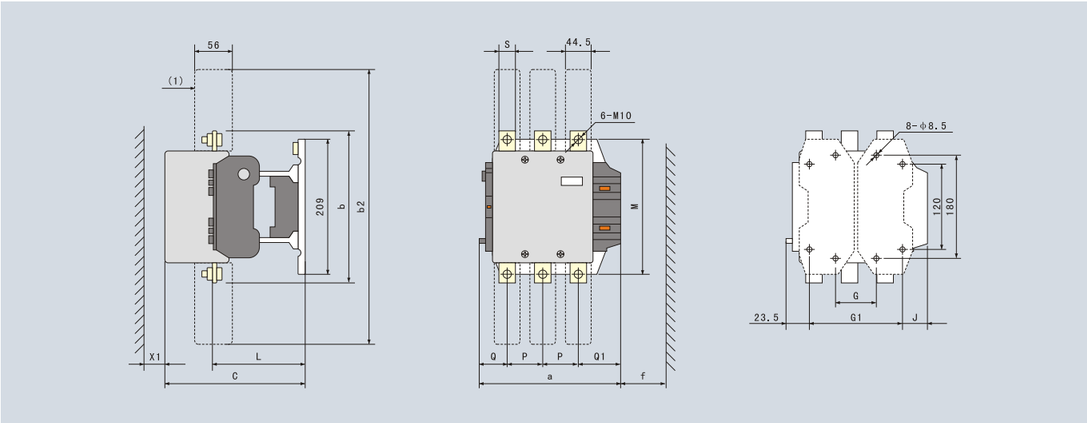

表 3

型号规格		外形及安装尺寸																	
		a	b	b2	c	f	G*	Gmin	Gmax	G1*	G1min	G1max	J	L	M	P	Q	Q1	S
CJX2-F400	2P	215	208	375	221	119	80	66	102	170	156	192	19.5	145	181	48	69	96	25
	3P	215	208	375	221	119	80	66	102	170	156	192	19.5	145	181	48	43	74	25
	4P	263	208	375	221	119	80	66	150	170	156	240	67.5	145	181	48	43	74	25
CJX2-F500	2P	235	240	400	234	141	80	66	120	170	156	210	39.5	146	208	55	76	102	30
	3P	235	240	400	234	141	80	66	120	170	156	210	39.5	146	208	55	46	77	30
	4P	290	240	400	234	141	140	66	175	230	156	265	34.5	146	208	55	46	77	30

注：提供f=取出线圈所需的最小距离

型号 \ X1(mm) \ 电压(V)	230-500	690-1000
CJX2-F 400、500	15	20

X1：根据工作电压和分断能力确定的最小电气距离（飞弧距离）
<1> 电源端子保护盖

3、CJX2-F630外形及安装尺寸

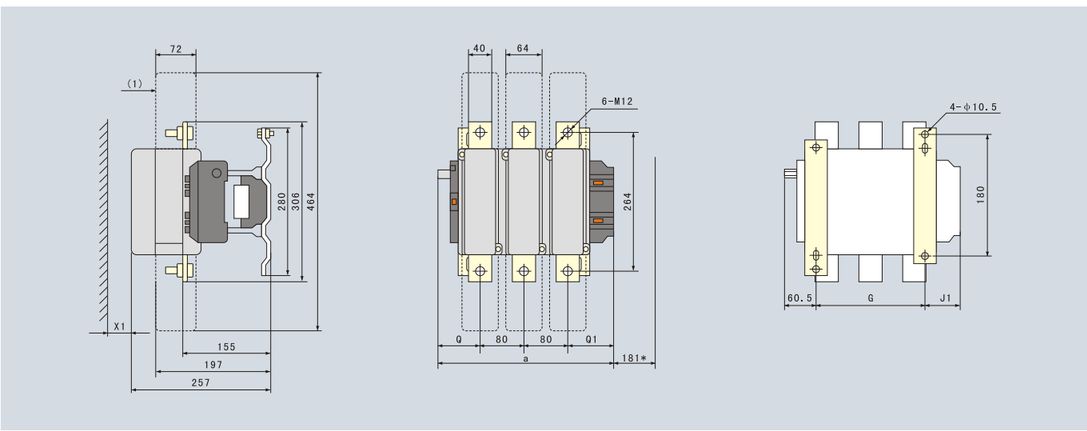

CJX2-F
系列交流接触器

表 4

型号规格	外形及安装尺寸						
CJX2-F630	a	G supp.1	Gmin	Gmax	J1	Q	Q1
2P	312	180	100	195	68.5	102	127
3P	312	180	100	195	68.5	60	89
4P	312	240	150	275	68.5	60	89

注：取出线圈所需的最小距离

电压(V)	230-500	690-1000
X1(mm)	20	30

X1：根据工作电压和分断能力确定的最小电气距离（飞弧距离）
电源端子保护盖

4、CJX2-F800外形及安装尺寸

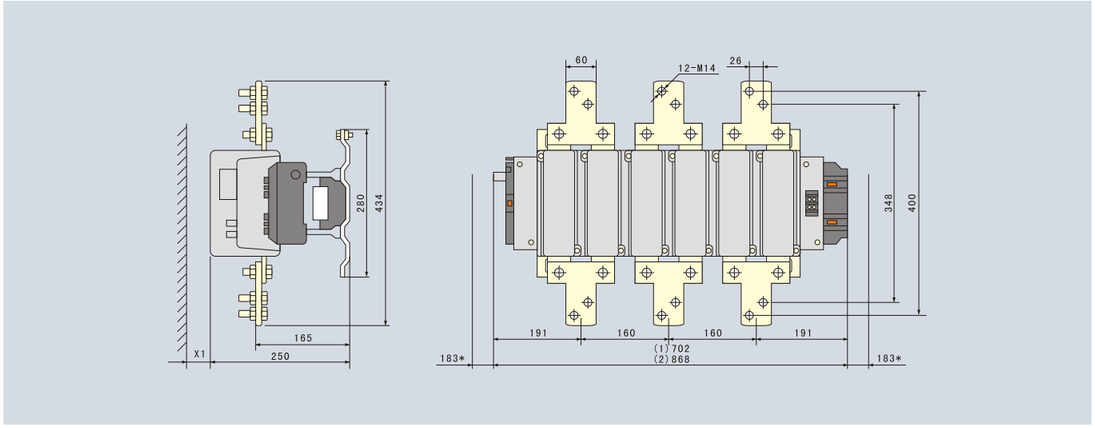

电压(V)	400V	415V	690V	1000V
X1(mm)	90	100	120	120

X1：根据工作电压和分断能力确定的最小电气距离
（1）总长（3极）
（2）总长（4极）
取出线圈所需的最小距离

六、订货须知

订货时必须指出
1、接触器完整的名称型号；
2、线圈的额定工作电压和频率；
3、订货数量；
4、如需订购标准卡轨，应另注明；
5、订货示例：CJX2-F115 线圈电压220V 50Hz 10台。

CJX2-N
系列机械联锁接触器

一、适用范围

CJX2-N系列机械联锁接触器适用于交流50Hz或60Hz，电压至660V、电流至95A的电路中，作电动机可逆控制用，并可与适当的热过载继电器组成电磁起动器以保护可能发生的过载电路。

本产品符合GB14048.4、IEC60947-4-1标准。

二、型号及含义

CJX 2 - □□ □ □ N

- 可逆接触器
- 表示辅助触头常闭个数
- 表示辅助触头常开个数
- AC-3使用类别下额定工作电压为380V时的额定工作电流值(A)
- 设计序号
- 交流接触器

三、正常工作条件

1、周围空气温度：-5℃～+40℃，24小时内其平均值不超过+35℃；
2、海拔：不超过2000m；
3、大气条件：安装地点的空气相对湿度在+40℃时不超过50%，在较低温度下可允许有较高的相对湿度，例如20℃时达90%，对由于温度变化偶尔产生的凝露应采取特殊措施；
4、污染等级：3级；
5、安装类别：Ⅲ类；
6、安装条件：安装面与垂直倾斜度不大于±5°；
7、冲击振动：安装在无显著摇动、冲击和振动的地方。
8、运输、储存：接触器在运输中不应受到剧烈的碰撞和振动，在运输和储存中均不得受到雨雪侵袭。接触器适于在-25℃～+55℃之间，短时间(24h内)可达+70℃的温度下运输和储存。

四、主要技术参数

表 1、线圈参数

型号	线圈					辅助触头数量
	额定控制电压Us V	吸合电压 V	释放电压 V	吸持功率 VA	保护功率 VA	
CJX2-09N	36 110 127 220 380	(0.85～1.1) Us	(0.2～0.75) Us	70	8	一常开或 一常闭
CJX2-12N				70	8	
CJX2-18N				70	8	
CJX2-25N				110	11	
CJX2-32N				110	11	
CJX2-40N				200	20	一常开、 一常闭
CJX2-50N				200	20	
CJX2-65N				200	20	
CJX2-80N				200	20	
CJX2-95N				200	20	

CJX2-N
系列机械联锁接触器

表 2、主要技术参数

型号	Ui V	Ith A	AC-3下的Ie A		AC-3的Pe kW			AC-4下的Ie A		AC-4的Pe kW		操作频率(次/h)	
			380V	660V	220V	380V	660V	380V	660V	380V	660V	AC-3	AC-4
CJX2-09N	690	25	9	6.6	2.2	4	5.5	3.5	1.5	1.5	1.1	1200	300
CJX2-12N		25	12	8.9	3	5.5	7.5	5	2	2.2	1.5		
CJX2-18N		32	18	12	4	7.5	9	7.7	3.8	3	3.7	600	150
CJX2-25N		40	25	18	5.5	11	15	8.5	4.4	4	4		
CJX2-32N		50	32	21	7.5	15	18.5	12	7.5	5.5	5.5		
CJX2-40N		60	40	34	11	18.5	30	18.5	9	7.5	7.5		
CJX2-50N		80	50	39	15	22	33	24	12	11	11		
CJX2-65N		80	65	42	18.5	30	37	28	14	15	11		
CJX2-80N		125	80	49	22	37	45	37	17.3	18.5	15		
CJX2-95N		125	95	55	22	45	45	44	21.3	22	18.5		

五、外形及安装尺寸

1、CJX2-09N～32N

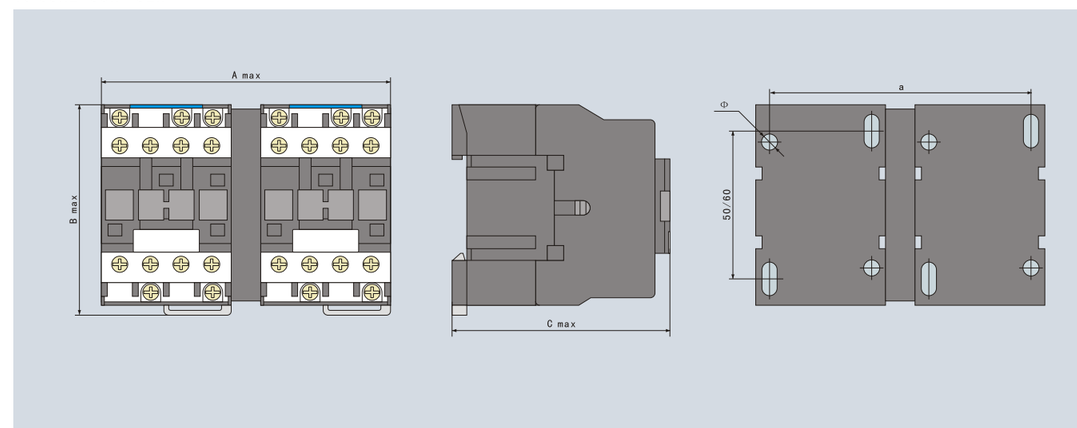

2、CJX2-40N～95N

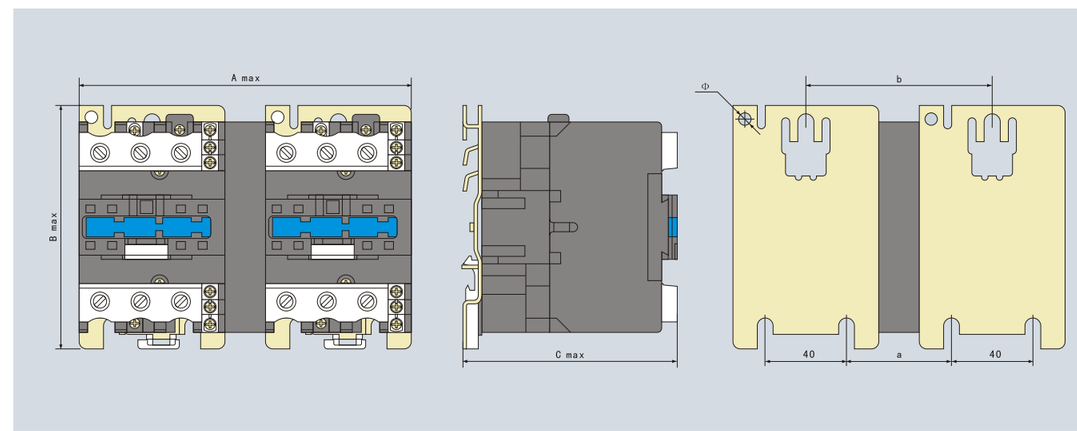

CJX2-N
系列机械联锁接触器

表 3、外形及安装尺寸

型号	Amax	Bmax	Cmax	a	b	Φ	备注
CJX2-09～12N	109	76	82	95	-	4.5	除螺钉安装外 还可用35mm安装轨安装
CJX2-18N	109	76	87	95	-	4.5	
CJX2-25N	131	86	97	111	-	4.5	
CJX2-32N	131	86	102	111	-	4.5	
CJX2-40～65N	173	129	116	50	90	6.5	除螺钉安装外还可用 75mm、35mm安装轨安装
CJX2-80～95N	187	129	127	57	90	6.5	

C

六、接线图

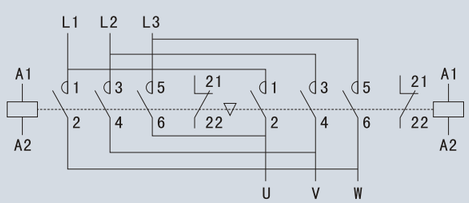

CJX2-09N～32N

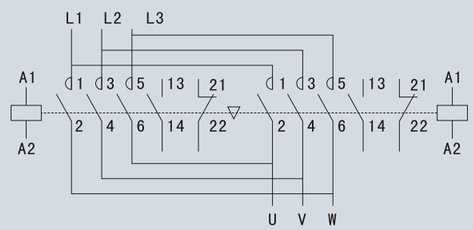

CJX2-40N～95N

七、订货须知

订货时必须指出

1、接触器完整的名称型号；
2、线圈的额定工作电压和频率；
3、订货数量；
4、如需订购标准卡轨，应另注明；
5、订货示例：CJX2-12N 线圈电压220V 50Hz 10台。

CJT1
系列交流接触器

一、适用范围

CJT1系列交流接触器适用于交流50Hz(60Hz)，额定电压至380V，电流至150A的电力线路中，供远距离接通和分断线路之用，并可以与适当的热继电器或电子式保护装置组合成电动机起动器，以保护可能发生过载的电路。

本产品符合GB14048.4、IEC60947-4-1标准。

C

二、型号及含义

CJ T1 - □

- □ — 额定电流(A)
- T1 — 设计代号
- CJ — 交流接触器

三、正常工作条件

1、周围空气温度为：-5℃～+40℃。24小时内其平均值不超过+35℃。
2、海拔：不超过2000m。
3、大气条件：安装地点的空气相对湿度在+40℃时不超过50%，在较低温度下可允许有较高的相对湿度，例如20℃时达90%，对由于湿度变化偶尔产生的凝露应采取特殊措施。
4、污染等级：3级。
5、安装类别：Ⅲ类。
6、安装条件：安装面与垂直倾斜度不大于±5°。
7、冲击振动：接触器应安装和使用在无显著摇动，冲击和振动的地方。
8、运输、储存：接触器在运输中不应受到剧烈的碰撞和振动，在运输和储存中均不得受到雨雪侵袭。接触器适于在-25℃～+55℃之间，短时间(24h内)可达+70℃的温度下运输和储存。

四、主要技术参数

1、线圈额定控制电源电压Us为：交流(50Hz)36V、110V、127V、220V、380V，其它规格可与制造厂协商。
2、动作特性：吸合电压为(85%～110%)Us，释放电压为（20%～75%）Us。
3、主要技术参数见表1。
4、接触器吸引线圈消耗功率及能效等级见表2。
5、接触器辅助触头参数见表3。

表 1、主要技术参数

型号		CJT1-10	CJT1-20	CJT1-40	CJT1-60	CJT1-100	CJT1-150
额定绝缘电压 Ui(V)		660					
约定发热电流Ith(A)		10	20	40	60	100	150
额定工作电流 Ie(AC-3)A	220V	10	20	40	60	100	150
	380V	10	20	40	60	100	150
可控三相鼠笼电动机功率Pe	220V	2.2	5.8	11	17	28	43
	380V	4	10	20	30	50	75
操作频率	AC-3	600次/h					
电寿命 万次	AC-3	60					
机械寿命 万次		300					
配用熔断器型号		RT16-20	RT16-50	RT16-80	RT16-160	RT16-250	RT16-315

CJT1
系列交流接触器

表 2、接触器吸引线圈消耗功率及能效等级

型号	CJT1-10	CJT1-20	CJT1-40	CJT1-60	CJT1-100	CJT1-150
吸持功率 VA	9.0	9.5	14.0	95	105	110
能效等级	3	3	3	-	-	-

表 3、接触器辅助触头参数

使用类别	额定工作电压(V)	约定发热电流(A)	额定工作电流(A)	控制容量	
				接通	分断
AC-15	380	5	0.47	1800VA	180VA
DC-13	220	5	0.55	60W	60W

五、外形及安装尺寸

1、CJT1-10外形及安装尺寸

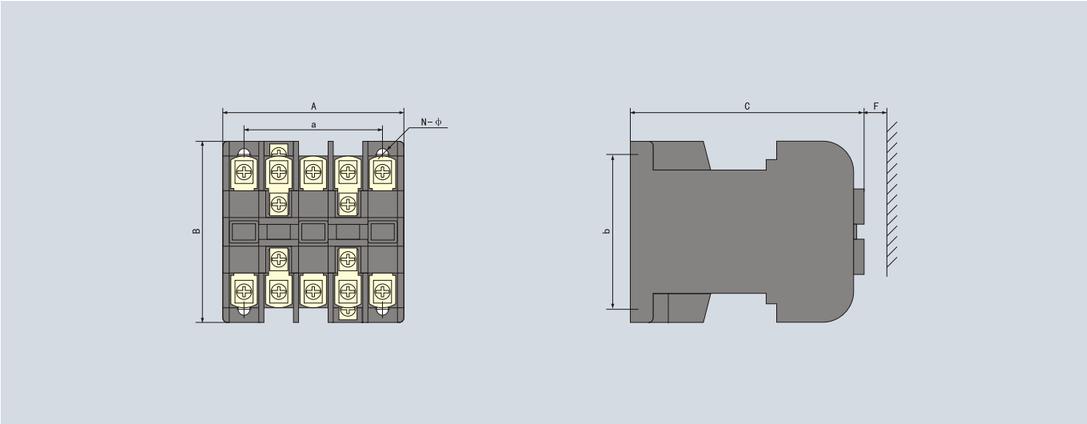

2、CJT1-20、40外形及安装尺寸

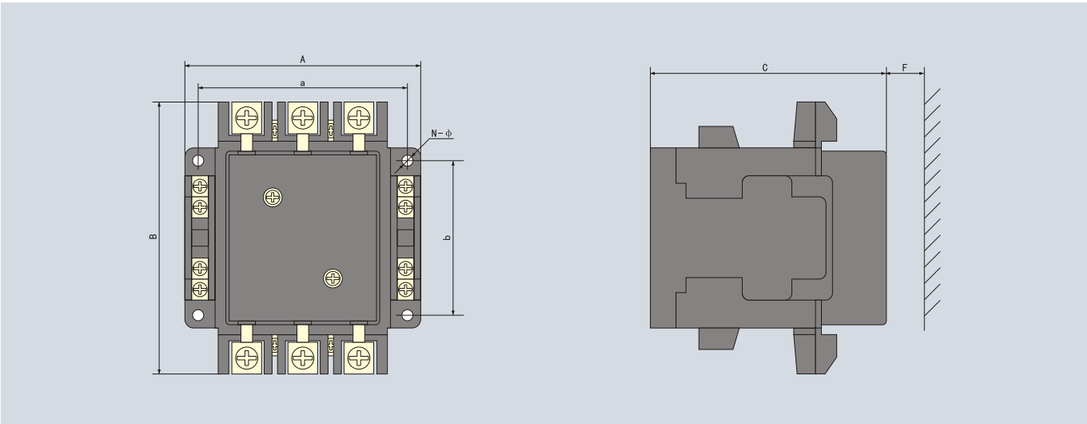

CJT1
系列交流接触器

3、CJT1-60、100、150外形及安装尺寸

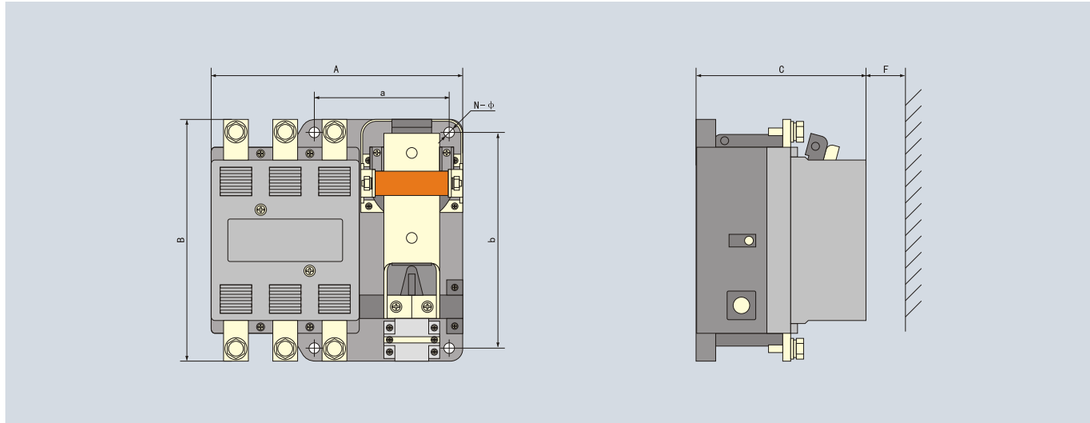

型号	外形尺寸(A×B×C)	安装尺寸(a×b)	N-Φ	F
CJT1-10	70×70×92	56×58	3-Φ5	15
CJT1-20	94×102×110	76×68	3-Φ5	15
CJT1-40	116×128×126	100×75	3-Φ5.5	30
CJT1-60	171×178×137	98×160	3-Φ7	30
CJT1-100	198×204×143	110×180	3-Φ9	75
CJT1-150	222×232×154	130×205	3-Φ11	75

六、使用与维护

1、正确的安装接线

接触器安装接线时请注意接线端的标志，主电路1L1、3L2、5L3 为进线端，2T1、4T2、6T3为出线端。常开辅助触头的进线端为：13、23、33、43……常开辅助触头的出线端为：14、24、34、44……常闭辅助触头的进线端为：11、21、31、41……常闭辅助触头的出线端为：12、22、32、42……线圈接线端为A1和A2。

2、安装前应检查线圈上的技术数据(如额定电压及频率)等是否与电源相符。

3、安装时应按规定的安装条件安装，接触器线圈的接线端子A1符号应朝上方，符合人的视觉习惯。

4、接线螺钉应拧紧，检查接线正确无误后，应在主触头不带电的情况下，先使吸引线圈通电分合数次，试验动作可靠后，才能投入使用。

5、使用时如发现不正常噪音，可能是铁芯极面上有污物,请擦净极面。

6、使用中应定期检查产品各部件，要求可动作部分不卡住，紧固件无松脱，零部件如有损坏，应及时更换。

七、订货须知

订货时必须指出

1、接触器完整的名称型号；

2、线圈的额定工作电压和频率；

3、订货数量；

4、如需订购标准卡轨，应另注明；

5、订货示例：CJT1-10 线圈电压220V 50Hz 10台。

CJ20
系列交流接触器

一、适用范围

CJ20系列交流接触器(以下简称接触器)，主要适用于交流50H/60Hz，额定工作电压至660V（或1140V），在AC-3使用类别下额定工作电压为380V时额定工作电流10A至630A的电力线路中，供远距离接通和分断电路之用，并可与适当的热过载继电器或电子保护装置组成电磁起动器，以保护可能发生过载的电路。

本产品符合GB14048.4、IEC60947-4-1标准。

二、型号及含义

CJ 20 - □□/□

- 辅助规格代号(注1)
- 派生产品代号矿用接触器用字母“K”表示，节电型用“J”，直流操作用“Z”表示
- 基本规格代号，用380V、AC-3的额定工作电流值表示
- 设计代号
- 交流接触器

注1：以数字代号表示的额定工作电压。03代表380V，可以不写出；06代表660V，如其产品结构无异于380V时，亦可不写出；11代表1140V。

三、正常工作条件

1、周围空气温度：-5℃～+40℃，24小时内其平均值不超过+35℃；
2、海拔：不超过2000m；
3、大气条件：安装地点的空气相对湿度在+40℃时不超过50%，在较低温度下可允许有较高的相对湿度，例如20℃时达90%，对由于温度变化偶尔产生的凝露应采取特殊措施；
4、污染等级：3级；
5、安装类别：Ⅲ类；
6、安装条件：安装面与垂直倾斜度不大于±5°；
7、冲击振动：安装在无显著摇动、冲击和振动的地方。
8、运输、储存：接触器在运输中不应受到剧烈的碰撞和振动，在运输和储存中均不得受到雨雪侵袭。 接触器适于在-25℃～+55℃之间，短时间(24h内)可达+70℃的温度下运输和储存。

四、主要技术参数

1、接触器的主要参数及技术性能指标见表1。
2、接触器按电流等级分为：10A、16A、25A、40A、63A、100A、160A、250A、400A、630A。
3、接触器线圈工作电压Us分为：交流36V、110V、127V、220V、380V，其它规格可与厂家协商。
4、动作特性：吸合电压：85%～110%Us；释放电压：20%～75%Us。
5、接触器的辅助触头种类、数量及基本参数见表2
6、接触器吸引线圈消耗功率及能效等级见表3。

CJ20
系列交流接触器

表 1、主要技术参数及技术性能指标

型号			CJ20-10	CJ20-16	CJ20-25	CJ20-40	CJ20-63	CJ20-100	CJ20-160	CJ20-250	CJ20-400	CJ20-630
额定绝缘电压Ui(V)			660	660	660	660	660	660	660	660	660	660
约定发热电流Ith(A)			10	16	32	55	80	125	200	315	400	630
额定工作电流Ie(A)	380V	AC-3	10	16	25	40	63	100	160	250	400	630
		AC-4	10	16	25	40	63	100	160	250	400	500
	660V	AC-3	5.2	13	14.5	25	40	63	100	200	250	400
		AC-4	5.2	13	14.5	25	40	63	80	160	200	320
可控制三相鼠笼电动机功率Pe(AC-3)kW		380V	4	7.5	11	22	30	50	85	100	200	300
		660V	4	11	13	22	35	50	85	190	220	350
操作频率 次/h		AC-3	1200	1200	1200	1200	1200	1200	1200	600	600	600
		AC-4	300	300	300	300	300	300	300	30	30	30
电寿命 万次		AC-3	100	100	100	100	120	120	120	60	60	60
配用熔断器型号			RT16-20	RT16-32	RT16-50	RT16-80	RT16-160	RT16-250	RT16-315	RT16-400	RT16-500	RT16-630

表 2、辅助触头种类、数量及基本参数

Ith (A)	Ui (V)	Ue (V)		Ie (A)		额定控制容量		触头的种类与数量						配用接触器的基本规格
		AC-15	DC-13	AC-15	DC-13	交流(VA)	直流(W)							
10	690	36	-	2.8	-	100	30	常开	4	3	2	1	0	6.3、10
		127	48	0.8	0.63			常闭	0	1	2	3	4	
		220	110	0.45	0.27			2常开 2常闭						16～40
		380	220	0.26	0.14									
10		36	-	8.5	-	300	60	常开	4	3	2	-	2	63～160
		127	48	2.4	1.3									
		220	110	1.4	0.6			常闭	2	3	4	-	2	
		380	220	0.80	0.27									
16		36	-	14.0	-	500	60	常开	4	3	2	-	-	250～630
		127	48	4.0	1.3									
		220	110	2.3	0.6			常闭	2	3	4	-	-	
		380	220	1.3	0.27									

表 3、接触器吸引线圈消耗功率及能效等级

型号	CJ20-10	CJ20-16	CJ20-25	CJ20-40	CJ20-63	CJ20-100	CJ20-160	CJ20-250	CJ20-400	CJ20-630
吸持功率 VA)	9.0	9.5	14.0	19.0	57.0	61.0	85.5	152.0	250.0	250.0
等级能效	3	3	3	3	3	3	3	3	3	3

五、结构特点

接触器为双断点直动式结构，正装立体布局，40A以下采用E型铁芯，63A及以上等级采用U型铁芯气隙置于静铁芯底部正中，可确保气隙不变，63A及以上等级采用船形动触桥，并装有铁质引弧角。

CJ20
系列交流接触器

六、外形及安装尺寸

1、CJ20-10、16、25外形及安装尺寸图

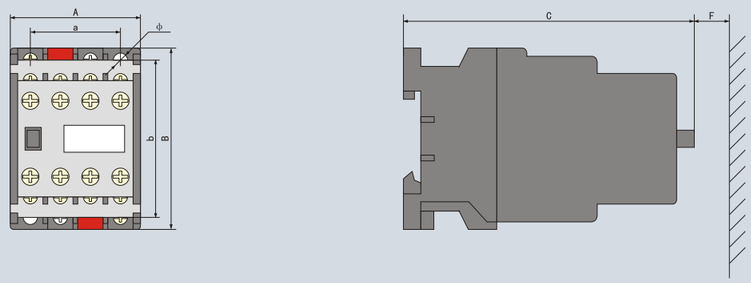

2、CJ20-40外形及安装尺寸图

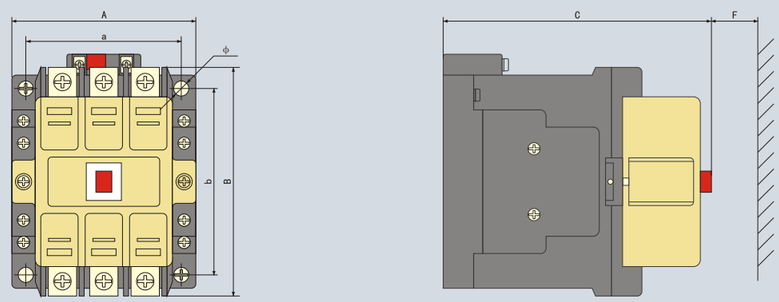

3、CJ20-63～630外形及安装尺寸图

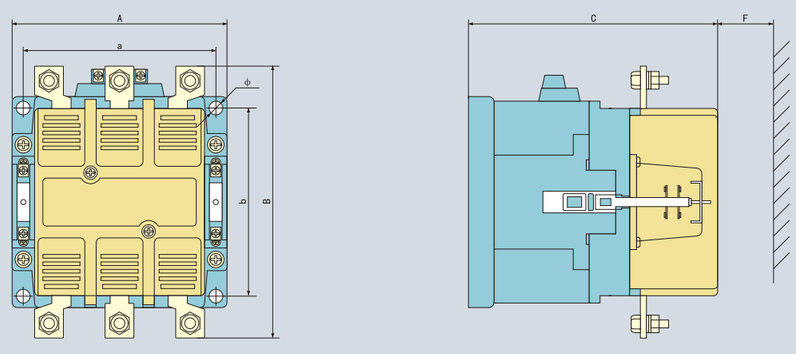

CJ20
系列交流接触器

表 4、外形及安装尺寸

型号	外形尺寸			安装尺寸			
	A	B	C	a	b	F	Φ
CJ20-10	44.5	67.5	107	35	55	10	5
CJ20-16	44.5	73	116.5	35	60	10	5
CJ20-25	53	91	122	40	80	10	5
CJ20-40	87	112.5	125	70	80	30	5
CJ20-63	116	142	146	100	90	60	5.8
CJ20-100	122	147	154	108	92	70	7
CJ20-160	146	187	178	130	130	80	9
CJ20-250	190	235	230	160	150	100	9
CJ20-400	190	235	230	160	150	110	9
CJ20-630	245	294	272	210	180	120	11

七、使用与维护

1、正确的安装接线

接触器安装接线时请注意接线端的标志，主电路1L1、3L2、5L3 为进线端，2T1、4T2、6T3为出线端。常开辅助触头的进线端为：13、23、33、43……常开辅助触头的出线端为：14、24、34、44……常闭辅助触头的进线端为：11、21、31、41……常闭辅助触头的出线端为：12、22、32、42……线圈接线端为A1和A2。

2、安装前应检查线圈上的技术数据(如额定电压及频率)等是否与电源相符。

3、安装时应按规定的安装条件安装，接触器线圈的接线端子A1符号应朝上方，符合人的视觉习惯。

4、接线螺钉应拧紧，检查接线正确无误后，应在主触头不带电的情况下，先使吸引线圈通电分合数次，试验动作可靠后，才能投入使用。

5、使用时如发现不正常噪音，可能是铁芯极面上有污物,请擦净极面。

6、使用中应定期检查产品各部件，要求可动作部分不卡住，紧固件无松脱，零部件如有损坏，应及时更换。

八、订货须知

订货时必须指出

1、接触器完整的名称型号；

2、线圈的额定工作电压和频率；

3、辅助触头组合情况，如不指明，160A及以下规格均提供两常开两常闭，250A及以上规格均提供四常开两常闭；

4、订货数量；

5、如需订购标准卡轨，应另注明；

6、订货示例：CJ20-16　线圈电压220V　50Hz　10台。

CJ20S
系列锁扣式全节能交流接触器

一、适用范围

CJ20S系列锁扣式全节能交流接触器适用于交流50Hz，额定电压至660V（1140V），电流从63A至630A的电力系统中接通和分断电路，并与适当的热过载继电器组合成电动机起动器，以保护可能发生过载的电路。

本产品符合IEC60947-4-1、GB14048.4、GB14048.5、JB8591.1等标准。

二、型号及含义

CJ 20 - □ S

- S：锁扣全节能型
- □：基本规格代号，用380V、AC-3的工作电流值表示
- 20：设计代号
- CJ：交流接触器

三、正常工作条件

1、环境温度：周围空气温度上限值为+40℃，且在24h内平均值不超过+35℃，下限值为-5℃
2、海拔：安装地点的海拔不超过2000m
3、大气条件：安装地点的空气相对湿度为在最高温度+40℃时不超过50%，在较低的温度下可允许有较高相对湿度，最湿月的月平均最低温度不超过+25℃，该月的月平均最大相对湿度不超过90%。由于温度变化在产品上发生凝露的情况，必须采取措施。
4、污染等级：3级
5、安装类别：III类
6、安装条件：接触器的安装面与垂直面的倾斜度不大于±5°，组成矿用起动器的接触器，安装面与垂直面的倾斜度不大于±15°

四、主要技术参数

1、主电路的基本参数

型号	Ui(V)	Ue(V)	Ith(A)	AC-3的Pe(KW)
CJ20-63S	690	220 380	80	18
				30
CJ20-100S			125	28
				50
CJ20-160S			200	48
				85
CJ20-250S			315	80
				132
CJ20-400S			400	115
				200
CJ20-630S			630	175
				300

2、接触器适用于下列额定工作制：a、8小时工作制，b、不间断工作制，c、吸合线圈及锁扣线圈均为短时工作制，工作时间为1秒。
3、接通和分断能力见下表

额定工作电流(A)	接触			接触和分断		
	I/Ie	U/Ue	COSΦ	Ic/Ie	Ur/Ue	COSΦ
≤100	12	1.05	0.45	10	1.05	0.45
>100			0.35			0.35

CJ20S
系列锁扣式全节能交流接触器

4、接触器的辅助触头种类、数量及基本参数（交流为50Hz）

Ith (A)	Ui (A)	Ue(A)		Ie(A)		额定控制容量		触头的种类和数量						配用接触器的基本规格
		交流	直流	交流	直流	交流(VA)	直流(W)							
10	690	36	-	8.5	-	300	60	常开	4	3	2	-	2	63～160
		127	48	2.4	1.3									
		220	110	1.4	0.6			常闭	2	3	4	-	2	
		380	220	0.80	0.27									
16	690	36	-	14.0	-	500	60	常开	4	3	2	-	-	250～160
		127	48	4.0	1.3									
		220	110	2.3	0.6			常闭	2	3	4	-	-	
		380	220	1.3	0.27									

5、接触器的控制电路
a、接触器吸合线圈额定控制电源电压（Us）的标准值为：交流（50Hz）220V、380V
b、接触器锁扣线圈额定控制电压为：交流（50Hz）220V、380V
c、接触器的动作特性值见下表

基本规格	250～630	63～160	矿用
吸合电压	85%～110%Us	80%～110%Us	75%
释放电压(交流)	20%～75%Us	20%～70%Us	20%～65%Us

五、外形及安装尺寸

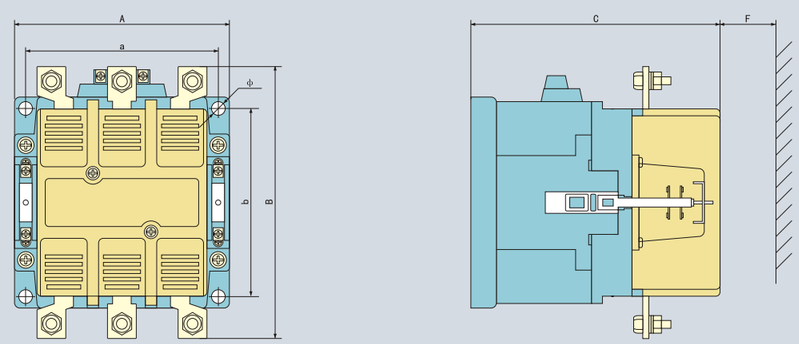

型号	Amax	Bmax	Cmax	a	b	Φ	F
CJ20-63S	116	152	146	100±0.4	90±0.4	5.8	60
CJ20-100S	122	155	154	108±0.435	92±0.435	7	70
CJ20-160S	146	193	178	130±0.5	130±0.5	9	80
CJ20-250S	190	235	230	160±0.5	150±0.5	9	100
CJ20-400S	190	235	230	160±0.5	150±0.5	9	110
CJ20-630S	245	294	272	210±0.5	180±0.5	11	120

六、订货须知

1、接触器完整的名称型号；
2、线圈的额定工作电压和频率；
3、订货数量；
4、如需订购标准卡轨应另注明；
5、订货示例：CJ20-63S线圈电压220V 50Hz 10台。

CJ40
系列交流接触器

一、适用范围

CJ40系列交流接触器适用于交流50Hz，额定电压至660V（1140V），电流至800A的电力系统中接通与分断电路，并与适当的热继电器或电子式保护装置组合成电动机起动器，以保护可能发生过载的电路。

本产品符合GB14048.4、IEC60947-4-1标准。

二、型号及含义

CJ 40 - □□/□□

- 热带产品派生代号，用“TH”表示
- 辅助规格代号*
- 矿用接触器用字母“K”表示，节电型接触器用“J”表示
- 基本规格代号，用380V、AC-3额定工作电流的数值表示
- 序号
- 交流接触器

*辅助规格代号共由三部分组成,根据需要按以下顺序选用：

1、用2位数字表示额定工作电压，“03”表示380V，可以不写出，“06”表示660V，“11”表示1140V；

2、表示额定控制电源电压，用字母“AC”表示交流，“DC”表示直流，字母后用额定控制电源电压的数值表示，但“AC380”可以不写出；

3、用字母“F”和2位数字表示辅助触头种类及数量，前一位数字表示常开辅助触头对数，后一位数字表示常闭辅助触头对数，但“F42”可以不写出。

注：40A以下规格的接触器仅有四对触头，“F22”可以不写出。

三、正常工作条件

1、环境温度：周围空气温度上限为+40℃，24h内其平均值不超过+35℃，下限为-5℃

2、海拔：安装地点的海拔不超过2000m

3、大气条件：安装地点的空气相对湿度为在最高温度+40℃时不超过50%，在较低的温度下允许有较高的相对湿度，在最湿月的月平均最低温度不超过+25℃时，该月的月平均最大相对湿度不超过90%。并应考虑因温度变化发生在产品表面的凝露。

4、污染等级：3级

5、安装类别：Ⅲ类

6、安装条件：安装面与垂直面的倾斜度不大于±5°。

注：组成矿用起动器的产品需按±15°定货时用户要向制造厂说明。

四、技术数据与性能指标

1、接触器主要技术参数见表1。

2、接触器线圈工作电压Us分为：交流50Hz，36V、127V、220V、380V其它规格可与制造厂协商。

3、控制电源吸合电压范围Us为85%～110%。

4、接触器的通断能力见表2。

CJ40
系列交流接触器

表 1、主要技术参数

型号	额定绝缘电压 Ui(V)	额定工作电压 Ue(V)	约定发热电流 Ith(A)	连续周期工作制下的Ie（A）				AC-3的 Pe kW(注1)	配用熔断器型号
				AC-1	AC-2	AC-3	AC-4		
CJ40-63	690	220	80	80	63	63	63	18.5	RT16-160
		380			63	63	63	30	
		660			63	63	63	55	
CJ40-80		220			80	80	80	22	RT16-160
		380			80	80	80	37	
		660			63	63	63	55	
CJ40-100		220	125	125	100	100	100	30	RT16-250
		380			100	100	100	45	
		660			80	80	80	75	
CJ40-125		220			125	125	125	37	RT16-250
		380			125	125	125	55	
		660			80	80	80	75	
CJ40-160		220	250	250	160	160	160	45	RT16-315
		380			160	160	160	75	
		660			125	125	125	110	
CJ40-200		220			200	200	200	55	RT16-315
		690 380			200	200	200	90	
		660			125	125	125	110	
CJ40-250		220			250	250	250	75	RT16-315
		380			250	250	250	132	
		660			125	125	125	110	
CJ40-315		220	500	500	315	315	315	90	RT16-500
		380			315	315	315	160	
		660			315	315	315	300	
CJ40-400		220			400	400	400	110	RT16-500
		380			400	400	400	220	
		660			315	315	315	300	
CJ40-500	690	220	500	500	500	500	500	150	RT16-500
		380			500	500	500	280	
		660			315	315	315	300	
CJ40-630		220	630	630	630	630	630	200	RT16-630
		380			630	630	630	335	
		660			500	500	500	475	
CJ40-800		220	800	800	800	800	800	250	RT17-4/800
		380			800	800	800	450	
		660			500	500	500	475	
125/11	1140	1140	125	125	40	40	40	55	
250/11		1140	250	250	80	80	80	110	
500/11		1140	500	500	160	160	160	220	
800/11		1140	800	800	250	250	250	400	

注：1、表中推荐的额定工作功率是参照“Y”系列三相异步电动机的功率因数并依照GB4826《电机功率等级》确定的。

CJ40
系列交流接触器

表 2、接触器的通断能力

Ie A	接通				分断		
	I/Ie	U/Ue	COSΦ	间隔时间	Ic/Ie	Ur/Ue	COSΦ
Ie≤100	12	1.05	0.45	10s	10	1.05	0.45
Ie>100			0.35				0.35

C

五、安装及注意事项

1、接触器安装前注意下列事项：检查接触器，确认零部件无损伤，性能良好；检查接触器铭牌及线圈标牌是否与使用的正常工作条件相符合。

2、接触器安装时应注意：按图样文件规定的正常工作位置安装、即按图1所示位置；认清接线端的标志，主电路1L1、3L2、5L3 为进线端，2T1、4T2、6T3为出线端。常开辅助触头的进线端为：13、23、33、43……常开辅助触头的出线端为：14、24、34、44……常闭辅助触头的进线端为：11、21、31、41……常闭辅助触头的出线端为：12、22、32、42……线圈接线端为A1和A2。

c.接触器的金属底座上设有接地螺钉，并有明显的接地标志，安装使用接触器时保证接地螺钉的接触表面良好，接地可靠。接线规定用黄绿双色线。

3、接触器的主电路允许接入导线的最大截面见表3。

表 3

型号	导铜线		铜牌		导体长度(m)
	根数	截面mm²	-	-	
CJ40-63A、80A	1	25	-	-	1
CJ40-100A、125A	1	50	-	-	1
CJ40-160A、200A、250A	1	120	-	-	1
CJ40-315A、400A、500A	2	150	2	30×5	2
CJ40-630A	2	185	2	40×5	2
CJ40-800A	2	240	2	50×5	2

六、外形与安装尺寸

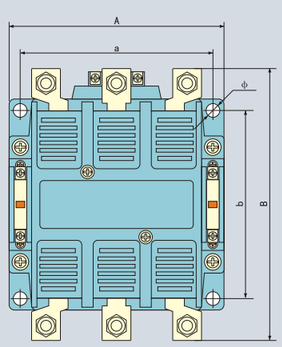

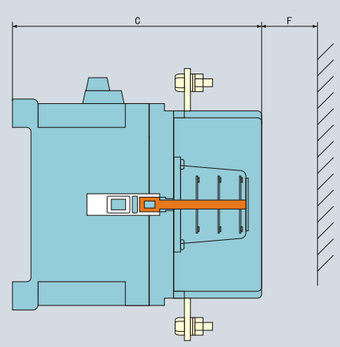

CJ40
系列交流接触器

1外形与安装尺寸表

基本规格	外形尺寸(mm)			安装尺寸(mm)			安全区域F(mm³)		
	Amax	Bmax	Cmax	a	b	Φ	380V	660V	1140V
63～125	116	143	154	100±0.435	90±0.435	5.8±0.30	20	40	40
160～200	146	186	184	130±0.50	130±0.50	9±0.36	30	40	50
250							40	60	60
315～400	190	235	230	150±0.50	150±0.50	9±0.36	40	60	60
500							50	70	80
630	待定								
800									

注：1、表中主要规定了3极产品的参数，1140V的安装尺寸，外形尺寸与380V（660V）的相同。

2、接触器在安装使用时，安装区域应不小于表中的F值。

C

七、使用与维护

1、本接触器出厂时，超程开距等参数均已调好，故用户可直接使用，不允许调整。

2、接触器在运行中应定期检查，检查周期视工作条件决定，检查时应切断电源。检查项目如下：

2.1、清除灰尘，尤其是进出线相间及铁芯极面；

2.2、清理触头表面的金属颗粒；

2.3、拧紧所有的紧固件；

2.4、清除灭弧罩内的碳化物和金属颗粒。

八、订货须知

1、接触器完整的名称型号；

2、线圈的额定工作电压和频率；

3、订货数量；

4、订货示例：CJ40-63线圈电压220V 50Hz 10台。

CJ12
系列交流接触器

一、适用范围

CJ12系列交流接触器适用于交流50Hz，额定工作电压至380V、额定工作电流至600A的电力线路中，供远距离接通和分断电路，并适宜于频繁地起动、停止和反转交流电动机之用。主要供冶金、轧钢及起重机等设备的电气控制电路。

本产品符合GB14048.4、IEC60947-4-1标准。

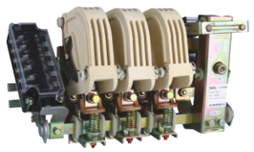

二、型号及含义

CJ 12 - □ □ / □ □

- 用于湿热带用TH表示
- 极数
- Z表示直流电磁系统，交流电磁系统无代号
- 额定电流(A)
- 设计序号
- 交流接触器代号

三、正常工作条件

1、环境温度：周围空气温度不高于+40℃及不低于-5℃（也可用于-25℃，但订货时须申明，并可用于+60℃，但触头额定电流应降低）
2、海拔：不超过2000m
3、空气相对湿度不大于90%（月平均最低温度不超过+25℃）
4、振幅不大于6mm，震动频率不大于3Hz的场合
5、安装面与垂直面向或前向后的倾斜度不超过5°
6、污染等级：3级
7、安装类别：Ⅲ类，接触器若按湿热带条件生产时，则同时允许在空气相对湿度不大于95%（+35℃）时，有霉菌及凝露存在的地方工作。

四、结构特征

接触器制成开启式，其结构为条架平面布置电磁系统居右，主触头居中，辅助触头居左，并装有可转动的停档，整个布置便于监视和维修。

接触器的磁系统由U型动静铁芯及线圈组成，动静铁芯均装有缓冲装置，从而提高了产品寿命，CJ12-Z是由厚钢板制成直流磁系统，线圈为双绕组并占有一对常闭辅助触头。

接触器的主触头系统单断点串联磁吹结构，配有陶土纵缝式灭弧罩，具有良好的灭弧性能。

辅助触头为双断点桥式，有透明防护罩。

整个接触器的易损另件都具有拆装简便和易于维护检修等特点。

五、主要技术参数

1、接触器的基本参数

型号	极数	额定工作电压(V)	约定发热电流或额定工作电流(A)	额定操作频率三极(次/小时)	辅助触头					注
					使用类别	额定工作电压(V)	约定发热电流(A)	额定控制容量	组合情况	
CJ12-100	2 3 4 5	交流380	100	600(注)	AC-15 DC-13	交流380	10	交流380V 1000VA（电气上不分开）直流220V 90W	六对触头可任意组合成：“五常开一常合”“四常开二常合”“三常开三常合”“二常开四常合”	注：负载因数为40%，使用类别为AC-2
CJ12-150			150							
CJ12-250			250							
CJ12-400			400	300(注)		直流220				
CJ12-600			600							

CJ12
系列交流接触器

2、三极接触器的电寿命及机械寿命

额定电流(A)	接通与分断			每小时操作循环数	电寿命(次)	机械寿命(次)
	I	U	COSΦ ±0.05			
250及以下	2.5Ie	Ue	0.65	600	1.5×10^5	3×10^6
400及以上				300	1×10^5	1×10^6

注：表中规定的电寿命指标为AC-2使用类别。

全系列二极接触器的机械寿命为100万次。四、五极接触器的机械寿命为10万次。

六、外形及安装尺寸

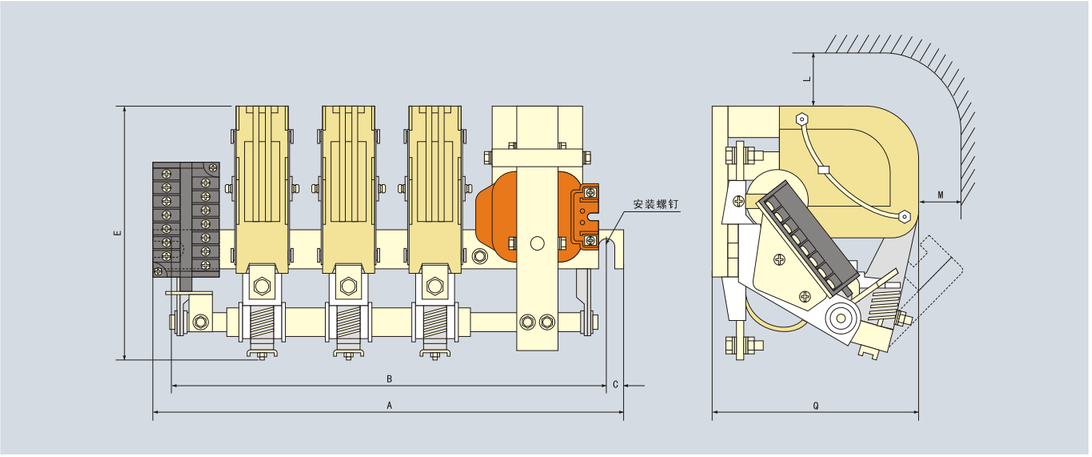

型号	安装尺寸				最大外形尺寸						安全区域		C	安装螺钉
	B				A(总宽)				E(总高)	Q(总深)	L	M		
	二极	三极	四极	五极	二极	三极	四极	五极						
CJ12-100	274	330	386	442	316	372	430	486	194	195	80	50	15	M10
CJ12-150	307	370	433	496	346	409	473	537	219	207	70	40	15	M10
CJ12-250	335	405	475	545	374	445	516	586	255	230	70	80	15	M10
CJ12-400	360	440	520	600	420	500	581	663	296	274	100	80	20	M12
CJ12-600	404	500	596	692	469	566	664	760	349	334	120	150	24	M16

七、订货须知

订货时必须指出
1、接触器完整的名称型号；
2、线圈的额定工作电压和频率；
3、辅助触头组合情况，如不注明则为三常开、三常闭；
4、订货数量；
5、如需订购标准卡轨，应另注明；
6、订货示例：CJ12-100/3　线圈电压380V　50Hz　10台。

CJX8
系列交流接触器

一、适用范围

CJX8系列交流接触器主要适用于交流50Hz，电压至660V、额定电流至370A的电力线路中，供远距离接通与分断电力线路之用，并适用于频繁的控制交流电动机。

本产品符合GB14048.4、IEC60947-4-1标准。

二、型号及含义

CJX 8-□ □/□ □ □ □ □ □

- 湿热带产品用“TH”表示
- 常闭辅助触头数
- 常开辅助触头数
- 常闭主触头数(25A及以下)
- 常开主触头数(25A及以下)
- 派生代号：E-线圈经济电阻，C-表示直流磁系统，Z-表示双线圈 N-表示可逆型
- 基本规格代号，用380V、AC-3的Ie值的数字表示
- 设计序号
- 交流接触器

三、正常工作条件

1、周围空气温度不高于+40℃及不低于-5℃
2、海拔：不超过2000m
3、空气的相对湿度在温度为+40℃时不超过50%，在温度较低时，允许有较高的相对湿度，例如+25℃可为90%，另外允许产品表面偶然出现适量的凝露
4、周围空气不应因尘埃、烟灰等有害气体和蒸气或含盐而污染
5、于垂直面倾斜不超过5°

四、主要技术参数

1、接触器在额定控制电源电压的85%～110%范围内能可靠的吸合，其释放电压不高于额定控制电源电压的75%，最低释放电压不低于额定控制电源电压的20%。
2、适用于八小时工作制,不间断工作制,断续周期工作制及短时工作制，其操作频率在AC-3类负荷时为600次/h，AC-4类负荷时为300/h。
3、辅助触头额定电压为交流至500V直流至220V其额定控制交流容量为450VA，额定控制直流容量为30W。
4、接触器的辅助触头组型号CA11，其基本形式为1常开1常闭，可组成多种组合形式，至多可组成4常开和4常闭。
5、附件
5.1 辅助触头组

型号	常开触头数量	常闭触头数量	安装方式	适用接触器
CA7-10	1	0	顶部安装	CJX8-9～30
CA7-01	0	1		
CA9-20	2	0	侧面安装	CJX8-37～85
CA9-11	1	1		
CA11-20	2	0	侧面安装	CJX8-105～370
CA11-11	1	1		

CJX8
系列交流接触器

5、接触器可控制三相交流电动机的最大功率及线圈消耗功率

型号		CJX8-9	CJX8-12	CJX8-16	CJX8-25	CJX8-30	CJX8-37	CJX8-45	CJX8-65	CJX8-85	CJX8-105	CJX8-170	CJX8-250	CJX8-370
额定工作电流(A)	380V	8.5	11.5	15.5	22	30	37	44	65	85	105	170	250	370
	660V	3.5	4.9	6.7	13	17.5	21	25	45	55	82	118	170	268
不同额定工作电压下的最大控制功率(kW)	200V	2.2	3	4	9	9	11	13	19	25	30	50	75	110
	380V	4	5.5	7.5	11	15	18.5	22	33	45	55	90	132	200
	500V	3	4	5.5	11	15	18.5	22	40	50				
	660V	3	4	5.5	11	15	18.5	22	40	50	75	110	160	250
吸引线圈消耗功率(VA/W)	起动	60/50			85/65		175/125		270/130		510/280	790/460	1100/600	1900/850
	吸持	9/2.2			10/3		22/5		30/8		32/9	60/15	66/16	100/27
可配用的辅助触头型号及数量		（0～4个）CA7					（0～4个）CA9				（0～4个）CA11			

五、外形及安装尺寸

1、CJX8-9～16外形及安装尺寸图

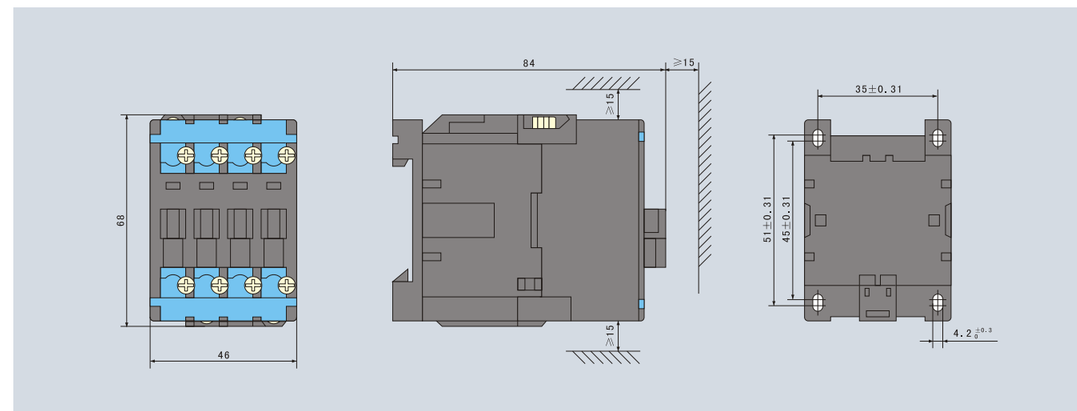

2、CJX8-25外形及安装尺寸图

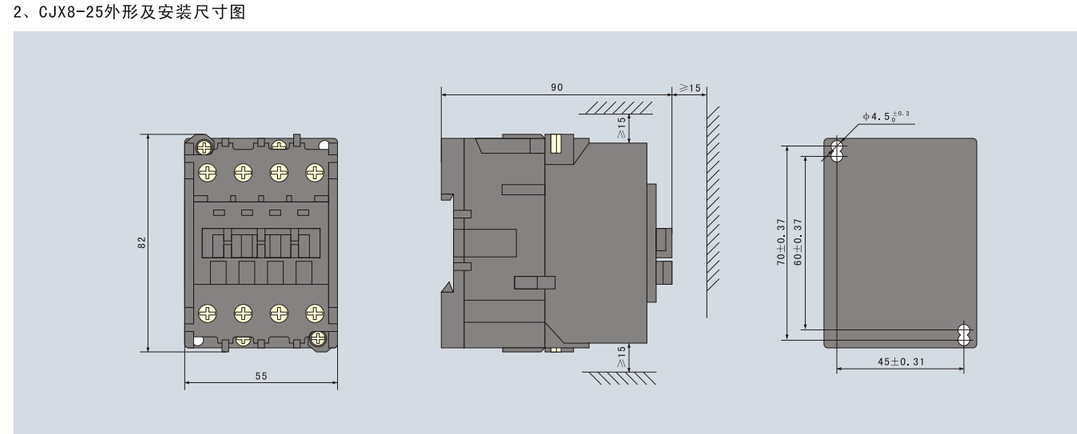

CJX8
系列交流接触器

3、CJX8-30外形及安装尺寸图

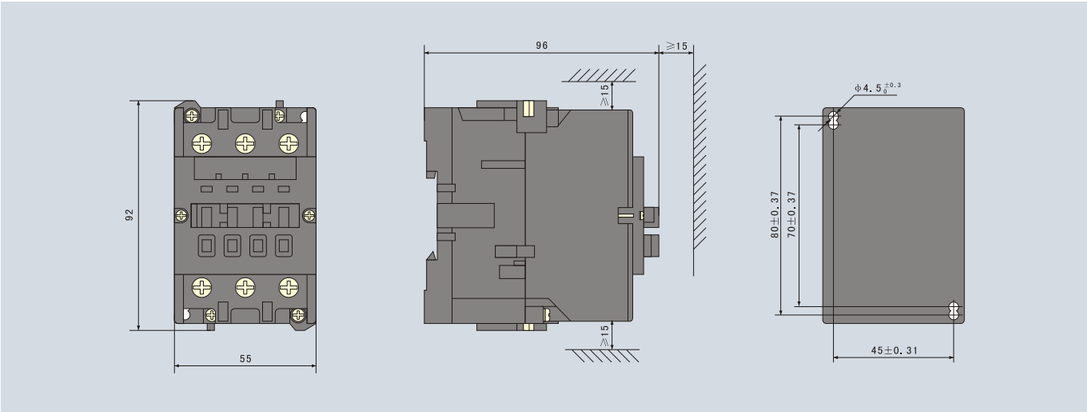

4、CJX8-37～45外形及安装尺寸图

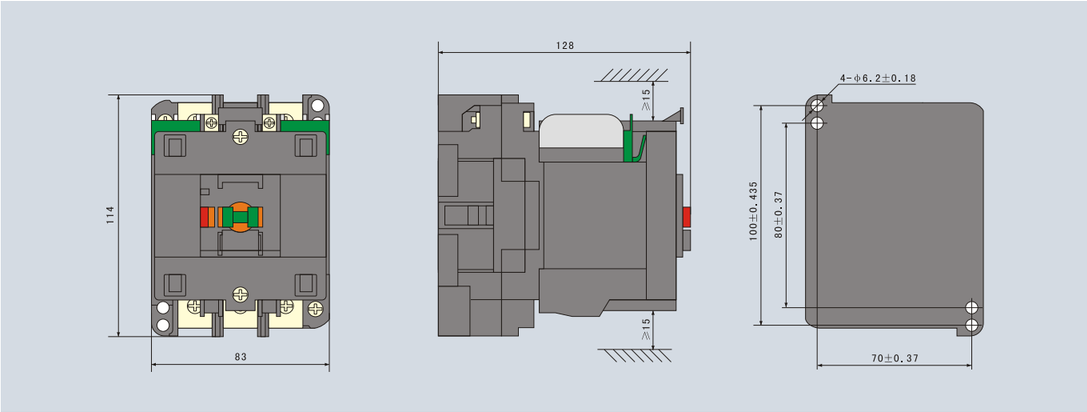

5、CJX8-65～85外形及安装尺寸图

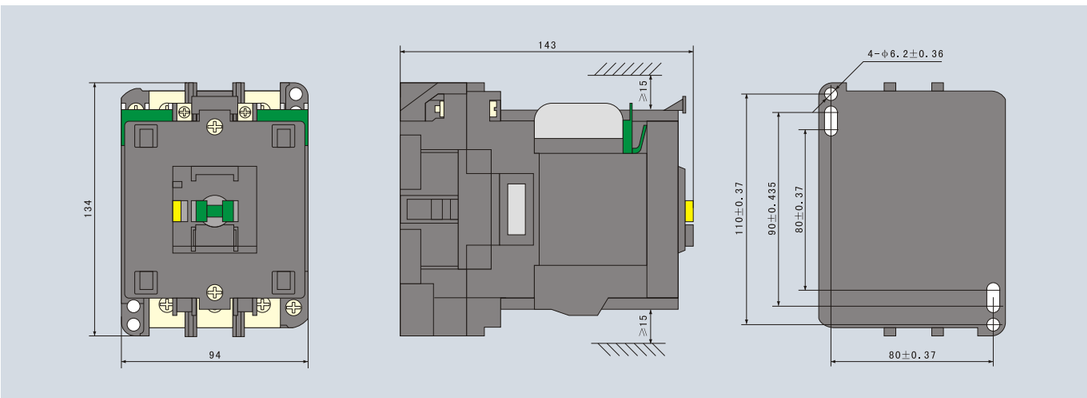

CJX8
系列交流接触器

6、CJX8-105～370外形及安装尺寸图

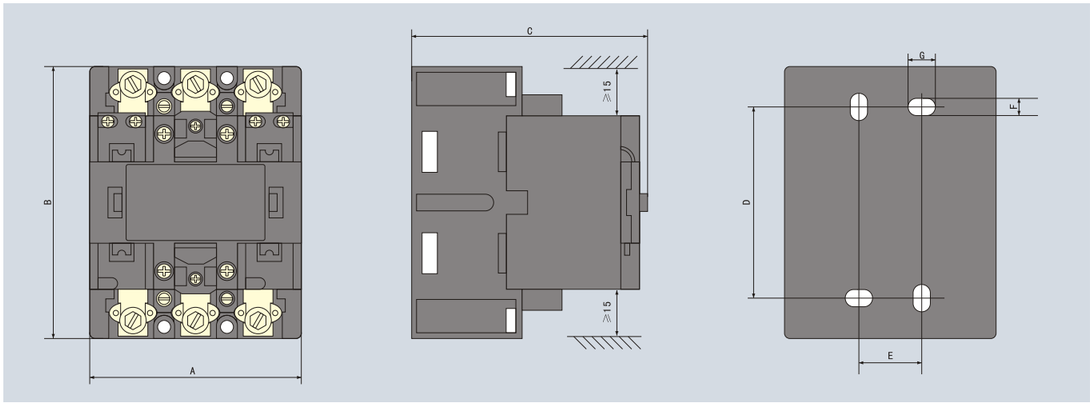

型号	A	B	C	D	E	φF
CJX8-105	118max	154max	137max	140±0.5	35±0.31	6.5
CJX8-170	134max	165max	152max	150±0.5	40±0.31	6
CJX8-250	166max	206max	192max	190±0.57	50±0.31	7
CJX8-370	202max	252max	221max	220±0.57	60±0.31	7

六、维护

1、接触器在工作时如发出较大的噪音可用压缩空气或小毛刷等清除磁铁极面上尘埃。
2、接触器的触头由于电弧而产生烧黑或烧毛现象并不影响其性能，不必清除，否则反会促使接触器提前损坏。
3、用螺丝刀旋脱顶盖上的4个螺钉就可更换线圈，用螺丝刀压下躯壳与基座连接的4个销钉并旋转90度后就可分开躯壳与基座，然后更换触头。
4、接触器的触头弹簧压缩量小于0.5毫米时，应更换新触头或新接触器。

七、订货须知

1、接触器完整的名称型号；
2、线圈的额定工作电压和频率；
3、订货数量；
4、如需订购标准卡轨应另注明；
5、订货示例：CJX8-9-30-01线圈电压220V 50Hz 10台。

HUC1-C
系列切换电容器接触器

C

一、适用范围

HUC1-40C～75C系列切换电容接触器(以下简称接触器)主要用于电力电容器组，以调整用电系统的功率因数。

产品符合GB14048.4标准。

二、正常工作条件

1、海拔：不超过2000m
2、周围空气温度：-5℃～+40℃
3、空气的相对湿度在温度为+40℃时不超过50%，在温度较低时允许有较高的相对湿度，如+20℃时为90%，并允许产品表面偶然出现适量的凝露
4、周围空气不应因尘埃、烟灰等有害气体和蒸气或含盐而污染
5、垂直面倾斜度不超过5°

三、主要技术参数

1、接触器主电路基本参数及试验负载与操作频率见表1。
2、接触器吸引线圈消耗功率见表2。
3、接触器在额定控制电源电压的85%～110%范围内能可靠吸合，其释放电压不高于额定控制电源电压的75%，最低释放电压不低于额定电源电压的20%。
4、接触器可用于八小时工作制、不间断工作制或负载因数为60%，操作循环为120级的继续的周期工作制。
5、接触器可在基本体顶端的楔形块上凸安装CA7-10（常开）或CA7-01（常闭）共六只辅助触头，40C～75C可安装六只辅助触头。
6、抑制涌流峰值不大于额定工作电流的20倍。
7、机械寿命：接触器的机械感寿命不小于1×10^6次。
8、电寿命：接触器的电寿命不少于1×10^5次。
9、辅助触头其电寿命为100万次，交流在额定工作电压为380V时，额定工作电流为10Ie。辅助触头机械寿命为1000万次，见表3。

表 1

型号	使用类别	额定绝缘电压 Ui(V)	约定绝缘电流 Ie(A)	约定发热电流 Ith(A)	额定控制容量 Kvar	U/Uc	补偿前 COSΦ1	补偿电容器	补偿前 COSΦ2	操作频率 (次/h)
HUC1-40C	AC-6b	500	40	85	25	1	0.7	25Kvar	0.9	120
HUC1-50C			50	85	30			30Kvar		
HUC1-63C			63	85	40			40Kvar		
HUC1-75C			75	85	50			50Kvar		

表 2

型号	吸引线圈消耗功率	
	起动	吸持
40C～75C	175VA	20VA 5W

HUC1-C
系列切换电容器接触器

表 3

电流种类	额定控制容量 (VA)	接通			分断			每小时操作次数
		I/Ie	U/Ue	COSΦ ±0.05或T0.95±15%	I/Ie	U/Ue	COSΦ ±0.05或T0.95±15%	
交流	100	10	1	0.3	1	1	0.3	600
直流	30	1	1	300ms	1	1	300ms	

C

四、外形及安装尺寸

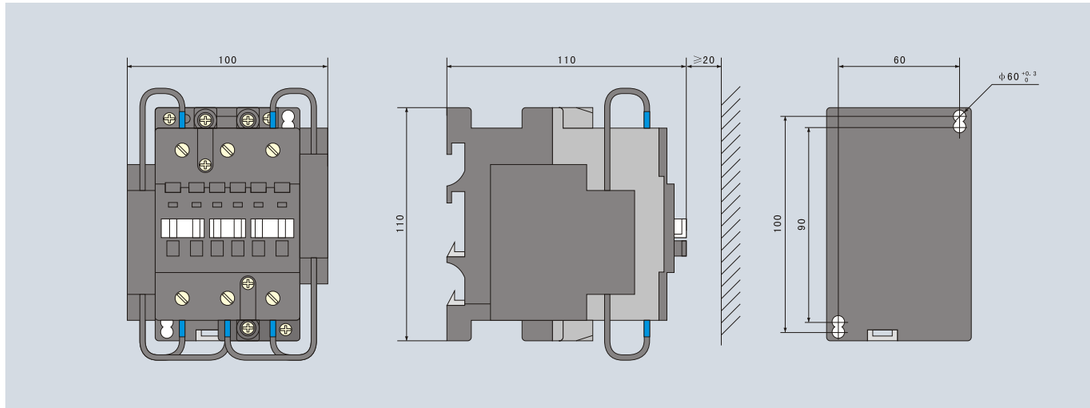

五、维护

1、接触器在工作时如发生较大噪音，可用压缩空气或小毛刷清除磁铁极面的尘埃。
2、接触器的触头由于电弧而产生烧黑或烧毛现象并不影响其性能，不必清除，否则反而会使产品提前损坏。
3、当更换线圈时，将连接底座和顶盖的两个M3螺钉旋松，取下顶盖即可调换线圈。
4、接触器的触头弹簧的压缩超程小于0.5mm时必须更换新触头。

六、订货须知

1、接触器完整的名称型号；
2、线圈的额定工作电压和频率；
3、订货数量；
4、如需订购标准卡轨应另注明；
5、订货示例：HUC1-40C线圈电压220V 50Hz 10台。

CJX8-C
系列切换电容器接触器

一、适用范围

CJX8-25C～30C系列切换电容接触器(以下简称接触器)主要用于电力电容器组，以调整用电系统的功率因数。

本产品符合GB14048.4标准。

二、正常工作条件

1、海拔：不超过2000m
2、周围空气温度：-5℃～+40℃
3、空气的相对湿度在温度为+40℃时不超过50%，在温度较低时允许有较高的相对湿度，如+20℃时为90%，并允许产品表面偶然出现适量的凝露
4、周围空气不应因尘埃、烟灰等有害气体和蒸气或含盐而污染
5、垂直面倾斜度不超过5°

三、主要技术参数

1、接触器主电路基本参数及试验负载与操作频率见表1。
2、接触器吸引线圈消耗功率见表2。
3、接触器在额定控制电源电压的85%～110%范围内能可靠吸合，其释放电压不高于额定控制电源电压的75%，最低释放电压不低于额定电源电压的20%。
4、接触器可用于八小时工作制、不间断工作制或负载因数为60%，操作循环为120级的断续的周期工作制。
5、接触器可在基本体顶端的楔形块上凸安装CA7-10（常开）或CA7-01（常闭）共四只辅助触头。
6、抑制涌流峰值不大于额定工作电流的20倍。
7、机械寿命：接触器的机械感寿命不小于1×10^6次。
8、电寿命：接触器的电寿命不少于1×10^5次，其试验负载与操作频率见表3。
9、辅助触头其电寿命为100万次，交流在额定工作电压为380V时，额定工作电流为10Ie。辅助触头机械寿命为1000万次，见表3。

表 1

型号	使用类别	额定绝缘电压Ui(V)	约定绝缘电流Ie(A)	约定发热电流Ith(A)	额定控制容量Kvar	U/Uc	补偿前COSΦ1	补偿电容器	补偿前COSΦ2	操作频率(次/h)
CJX8-25C	AC-6b	500	22	40	15	1	0.7	15Kvar	0.9	120
CJX8-30C			30	45	20			20Kvar		

表 2

型号	吸引线圈消耗功率	
	起动	吸持
25C、30C	85VA	10VA 3W
40C、75C	175VA	20VA 5W

表 3

电流种类	额定控制容量(VA)	接通			分断			每小时操作次数
		I/Ie	U/Ue	COSΦ ±0.05或T0.95±15%	I/Ie	U/Ue	COSΦ ±0.05或T0.95±15%	
交流	100	10	1	0.3	1	1	0.3	600
直流	30	1	1	300ms	1	1	300ms	

CJX8-C
系列切换电容器接触器

四、外形及安装尺寸

1、CJX8-25C外形及安装尺寸

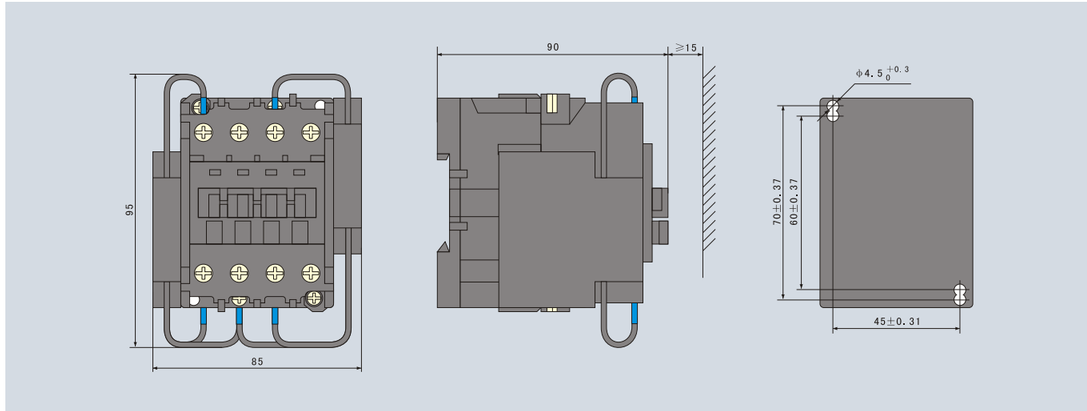

2、CJX8-30C外形及安装尺寸

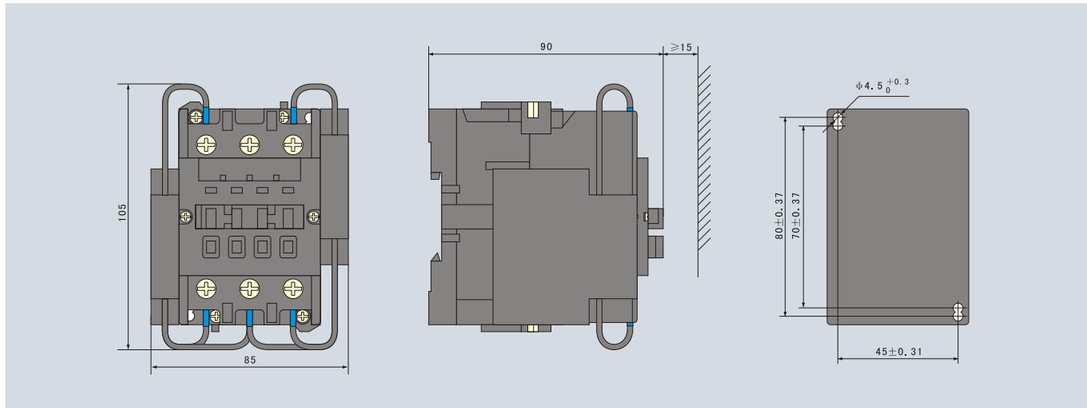

五、维护

1、接触器在工作时如发生较大噪音，可用压缩空气或小毛刷清除磁铁极面的尘埃。
2、接触器的触头由于电弧而产生烧黑或烧毛现象并不影响其性能，不必清除，否则反而会使产品提前损坏。
3、当更换线圈时，将连接底座和顶盖的两个M3螺钉旋松，取下顶盖即可调换线圈。
4、接触器的触头弹簧的压缩超程小于0.5mm时必须更换新触头。

六、订货须知

1、接触器完整的名称型号；
2、线圈的额定工作电压和频率；
3、订货数量；
4、如需订购标准卡轨应另注明；
5、订货示例：CJX8-25C线圈电压220V 50Hz 10台。

CJ19
系列切换电容器接触器

一、适用范围

CJ19系列切换电容器接触器，专用于投切低压并联电容器，广泛应用于交流50Hz，电压至400V的无功功率补偿设备，在AC-66使用类别下可控制电的容器容量至50Kvar的电力系统中，切换三相单极或多极电容器组，以改善功率因素。接触器附有抑制涌流装置，能有效地减少合闸涌流对电容器的冲击和降低开断瞬间的操作过电压，可代替原来由一只接触器和三只限流电抗器组成的切换装置，体积小，重量轻，通断能力强，安装方便。

本产品符合GB14048.4、IEC60947-4-1标准。

二、型号及含义

CJ 19 - □ / □

- 辅助触头组合
- 基本规格，以约定发热电流(A)表示
- 设计序号
- 切换电容器接触器

三、正常工作条件

1、海拔：不超过2000m
2、周围空气温度：-25℃～+40℃
3、相对湿度：+25℃时不大于90%
4、空气中无导电尘埃和腐蚀金属的气体
5、安装面与垂直面的倾斜度不大于5°

四、主要技术参数

型号		CJ19-25	CJ19-32	CJ19-43	CJ19-63	CJ19-80	CJ19-95
可控电容器容量(Kvar)	230V	6	9	10	15	23	28.8
	400V	12	18	20	30	40	50
额定绝缘电压Ui(V)		660					
额定工作电压Ie(V)		400					
约定发热电流Ith(A)		25	32	43	63	80	95
AC-6b额定工作电流(A)		17	23	29	43	54	64
涌流峰值/电容器额定电流		20Ie					
控制线圈电压Us(V)		48、110、127、220、380					
辅助触头约定发热电流(A)		6			10		
操作频率(次/h)		120					
电寿命(×10^5次)		1			0.8	0.6	0.6
机械寿命(×10^5次)		10			8	6	6

CJ19
系列切换电容器接触器

五、外形及安装尺寸

1、外形及安装尺寸图

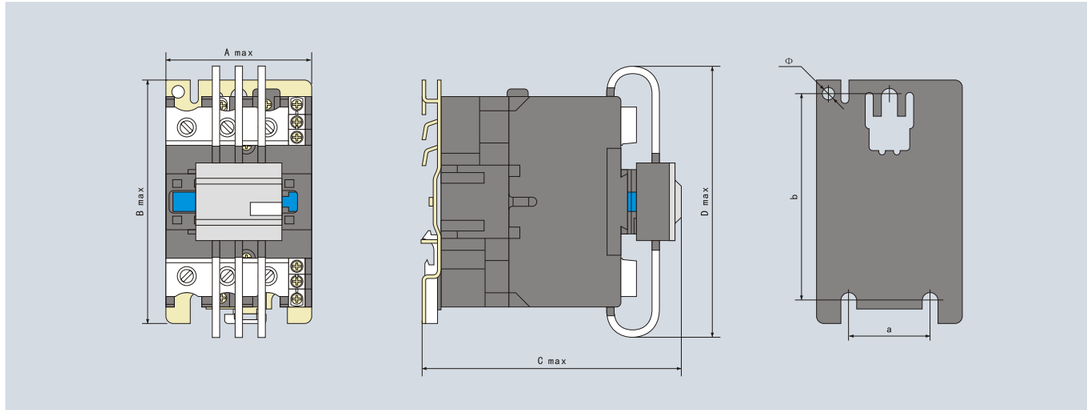

尺寸 / 型号	外形尺寸				安装尺寸			
	A	B	C	D	a	b	Φ	卡规
CJ19-25	47	76	125	120	35	50/60	4.5	35
CJ19-32	58	86	135	130	40	50/60		
CJ19-43	58	86	135	130	40	50/60		
CJ19-63	79	128	156	150	40	100/110	6.5	35/75
CJ19-80	87	128	160	200	40	100/110		
CJ19-95	87	128	160	200	40	100/110		

注：接触器除可用螺钉安装外，亦可采用标准卡轨快速嵌入方式安装。对CJ19-25、32、43接触器，卡轨宽度35mm，对CJ19-63、80、95接触器，卡轨宽度35mm或75mm。

六、接线图

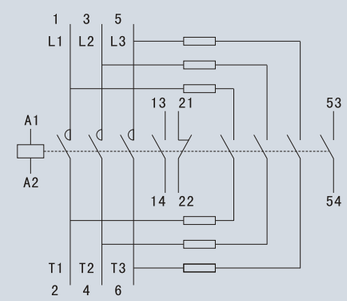

七、订货须知

1、接触器完整的名称型号；
2、线圈的额定工作电压和频率；
3、订货数量；
4、如需订购标准卡轨应另注明；
5、订货示例：CJ19-25/11线圈电压220V 50Hz 10台。

JYC8
系列家用交流接触器

一、适用范围

JYC8系列家用接触器(以下简称接触器)主要适用于交流50Hz或60Hz,额定工作电压至400V,额定工作电流至63A的电路中,控制家用电器和类似用途的低感、微感负载；也可用来控制家用电动机负载，此时控制功率要相应降低。

本产品符合GB17885标准。

二、型号及含义

JY C 8 - □ / □ □

- 常闭触头数
- 常开触头数
- 额定工作电流(A)
- 设计序号
- 交流接触器
- 家用

三、主要技术参数

1、按极数分类：接触器分为二极和四级。

2、接触器的额定绝缘电压、约定发热电流、使用类别及其对应的额定工作电流和控制功率见表1。

表 1

型号	使用类别	额定绝缘电压(V)	额定工作电压(V)	约定发热电流(A)	额定工作电流(A)	控制功率(KW)
JYC8-20/20	AC-1、AC-7a	500	230	20	20	4
JYC8-20/20	AC-7b	500	230	20	9	1.2
JYC8-20/11	AC-1、AC-7a	500	230	20	20	4
JYC8-20/11	AC-7b	500	230	20	9	1.2
JYC8-20/02	AC-1、AC-7a	500	230	20	20	4
JYC8-20/02	AC-7b	500	230	20	9	1.2
JYC8-20/40	AC-1、AC-7a	500	400	25	20	10
JYC8-20/22	AC-1、AC-7a	500	400	25	20	10
JYC8-25/40	AC-1、AC-7a	500	400	25	25	16
JYC8-25/22	AC-1、AC-7a	500	400	25	25	16
JYC8-40/20	AC-1、AC-7a	500	230	63	40	7.5
JYC8-40/11	AC-1、AC-7a	500	230	63	40	7.5
JYC8-40/40	AC-1、AC-7a	500	400	63	40	26
JYC8-63/20	AC-1、AC-7a	500	230	63	63	12
JYC8-63/11	AC-1、AC-7a	500	230	63	63	12
JYC8-63/40	AC-1、AC-7a	500	400	63	63	40

3、动作(操作)条件：在周围空气温度为-5℃~+40℃范围内，对接触器吸引线圈施以额定控制电源电压Us，使其发热至稳定状态时，接触器在85%~110%）Us范围内任何电压下能可靠地闭合。其释放电压既不高于75%Us，又不低于20%Us。

4、接通和分断能力(见表2)。

5、约定操作性能(见表3)。

6、机械寿命：接触器的机械寿命不小于100万次。

7、电寿命试验的接通通断。电寿命：接触器的电寿命不小于10万次。

8、控制电路电压(见表4)。

JYC8
系列家用交流接触器

表 2

型号	使用类别	接通和分断(通断)条件			通电时间(s)	间隔时间(s)	操作循环次数(次)
		Ic/Ie	Ur/Ue	COSΦ			
JYC8-20	AC-1	1.5	1.05	0.8	0.05	10	50
JYC8-25	AC-1	1.5	1.05	0.8	0.05	10	50
JYC8-40	AC-7a	1.5	1.05	0.8	0.05	10	50
JYC8-63	AC-7a	1.5	1.05	0.8	0.05	10	50
JYC8-20	AC-7b	8	1.05	0.45	0.05	10	50

表 3

型号	使用类别	接通条件			分断条件			通电时间(s)	间隔时间(s)	操作循环次数(次)
		I/Ie	U/Ue	COSΦ	Ic/Ie	Ur/Ue	COSΦ			
JYC8-20	AC-1	1.0	1.05	0.8	1.0	1.05	0.8	0.05	10	6000
JYC8-25	AC-1	1.0	1.05	0.8	1.0	1.05	0.8	0.05	10	6000
JYC8-40	AC-7a	1.0	1.05	0.8	1.0	1.05	0.8	0.05	10	30000
JYC8-63	AC-7a	1.0	1.05	0.8	1.0	1.05	0.8	0.05	10	30000
JYC8-20	AC-7b	6.0	1.0	0.45	1.0	0.17	0.45	0.05	10	30000

表 4

接触器型号	JYC8-20/20	JYC8-20/11	JYC8-20/02	JYC8-40/40	JYC8-63/40
控制电路电压(V)	24、220/230、240	24、220/230、240	24、220/230、240	24、220/230	24、220/230
接触器型号	JYC8-20/40	JYC8-20/22	JYC8-25/40	JYC8-25/22	
控制电路电压(V)	24、220/230	24、220/230	24、220/230	24、220/230	
接触器型号	JYC8-20/40	JYC8-40/11	JYC8-63/20	JYC8-63/11	
控制电路电压(V)	24、220/230	24、220/230	24、220/230	24、220/230	

四、外形及安装尺寸

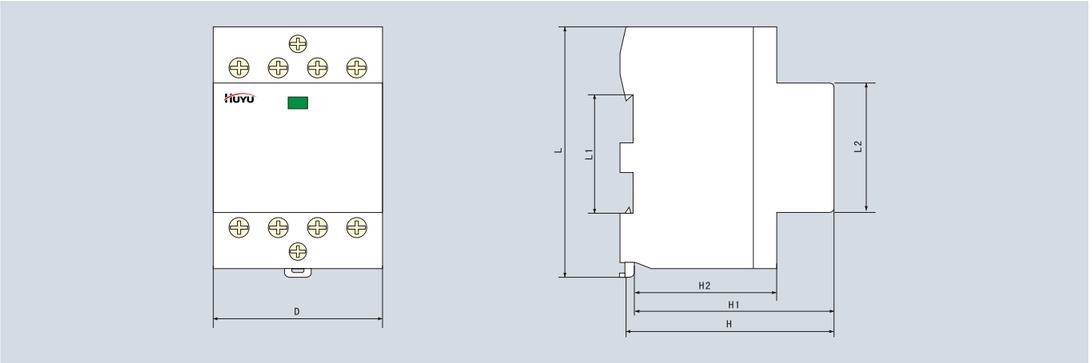

接触器型号	D(2极)	D(4极)	L	L1	L2	H	H1	H2
JYC8-20-25	18	36	85	35.5	45	65.5	60	44
JYC8-40-63	36	54	85	35.5	45	65.5	60	44

CZ0
系列直流接触器

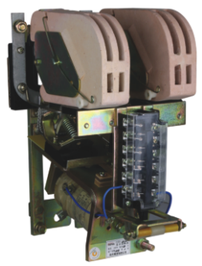

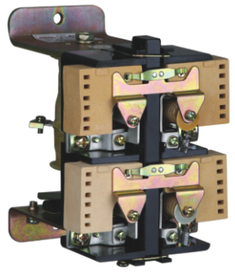

一、适用范围

CZ0系列直流接触器（以下简称接触器）主要供远距离接通与分断额定电压至440V，额定电流至600A的直流线路之用。并适用于频繁起动、停止直流电动机及直流电动机的换向或反接制动。（如：用于冶金，机床等电气控制设备中）。

本产品符合GB14048.4标准。

二、型号及含义

CZ 0 - □ / □ □

- 常闭主触头数量
- 常开主触头数量
- 额定电流
- 设计序号
- 直流(Z)接触器(C)

三、主要结构

150A及以下的接触器为立体布置结构，接触器的磁系统为拍合式。由绕棱角转动的衔铁和带骨架的线圈组成。主触头系统为直动式、双断点串联磁吹灭弧装置。

250A及以上的接触器为平面布置结构，我公司在统一设计的基础上进行改型设计，衔铁棱角转动改为轴承结构。辅助开关由衔铁摆动结构，改为平行滑动。吸引线圈为双绕组线圈。主触头系统为绕转轴转动的指形单断点串联磁吹灭弧装置。

四、主要技术参数

参数 / 型号	额定电压(V)	额定电流(A)	额定操作频率(次/小时)	主触头型式数目		辅助触头型式数目		通断能力(A)	飞弧距离(mm)	总重量(kg)
				常开	常合	常分	常合			
CZ0-40/20		注(1)	1200	2		2	2	160	30	2.2
CZ0-40/02	440	40	600		2	2	2	100	30	2.2
CZ0-100/10	440	100	1200	1		2	2	400	50	3.4
CZ0-100/01	440	100	600		1	2	1	250	45	3.2
CZ0-100/20	440	100	1200	2		2	2	400	50	5.4
CZ0-150/10	440	150	1200	1		2	2	600	50	5.0
CZ0-150/01	440	150	600		1	2	1	375	50	5.0
CZ0-150/20	440	150	1200	2		2	2	600	50	7.8
CZ0-250B/10	440	250	600	1		5注(2)		1000	110	9.8
CZ0-250B/20	440	250	600	2		5注(2)		1000	110	18
CZ0-400B/10	440	400	600	1		5注(2)		1600	130	16
CZ0-400B/01	440	400	600		1	5注(2)		1000	150	17
CZ0-400B/20	440	400	600	2		5注(2)		1600	130	26
CZ0-600B/10	440	600	600	1		5注(2)		2400	180	22

注：1、额定电流为40A的接触器用于控制小电流回路时，为了保证可靠灭弧，其灭弧线圈分1.5、2.5、5、10、20及40A六种供选择。

2、其中1对为固定常分，另外4对常分常合可任意组合。

CZ0
系列直流接触器

五、外形及安装尺寸

1、CZ0-40～150/20双极接触器

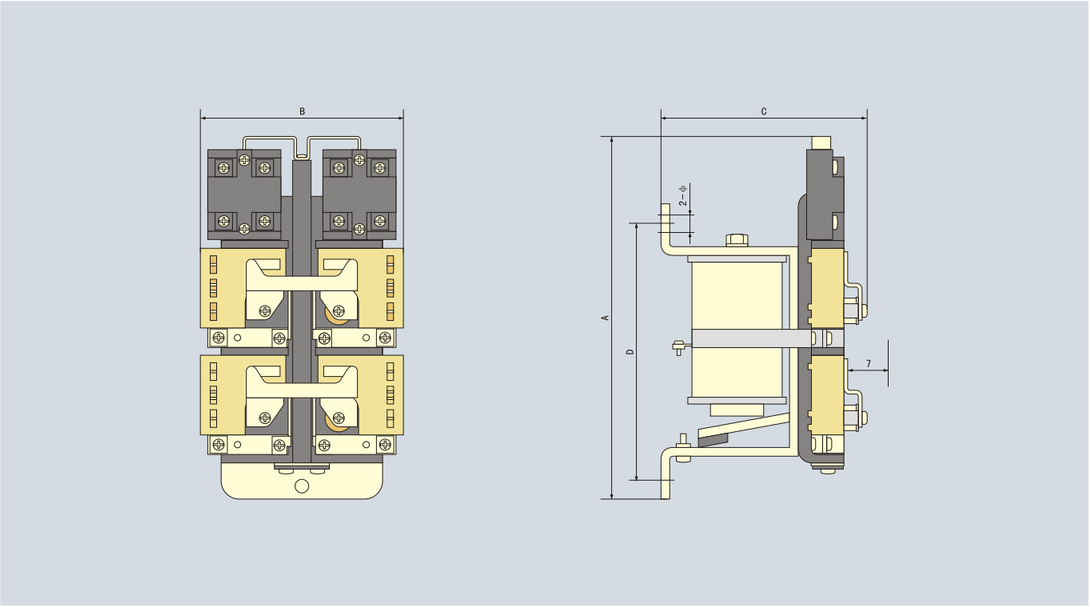

2、CZ0-250～600/10单极接触器

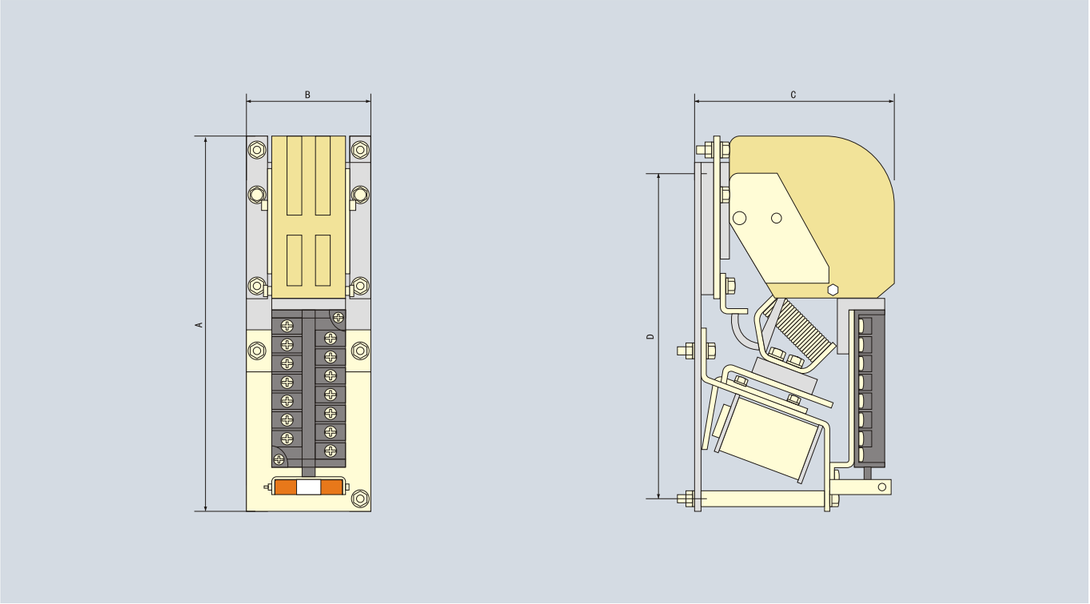

CZ0
系列直流接触器

3、CZ0-250～400/20双极接触器

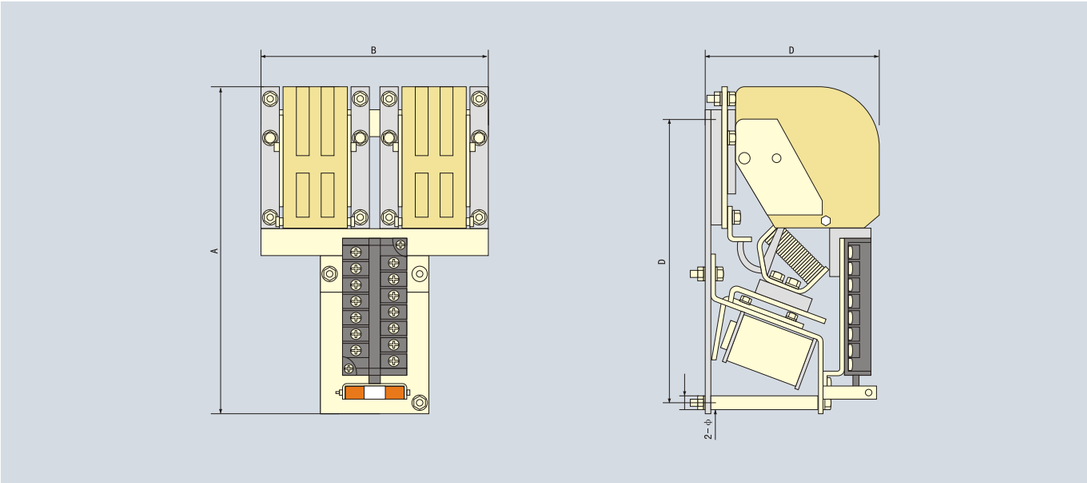

型号	外形尺寸(mm)				安装尺寸(mm)	
	A	B	C	D	Φ	接线螺钉
CZ0-40C	192	114	162	146±1.2	$\Phi 7^{+0.5}_{0}$	M6
CZ0-40CA	192	114	162	146±1.2	$\Phi 7^{+0.5}_{0}$	M6
CZ0-40/20	192	114	162	146±1.2	$\Phi 7^{+0.5}_{0}$	M6
CZ0-40/02	192	114	162	146±1.2	$\Phi 7^{+0.5}_{0}$	M6
CZ0-100/10	180	150	168	146±1.2	$\Phi 7^{+0.5}_{0}$	M6
CZ0-100/01	180	150	168	146±1.2	$\Phi 7^{+0.5}_{0}$	M6
CZ0-100/20	240	150	175	170±1.2	$\Phi 7^{+0.5}_{0}$	M8
CZ0-150/10	215	165	178	170±1.2	$\Phi 7^{+0.5}_{0}$	M8
CZ0-150/01	215	165	178	170±1.2	$\Phi 7^{+0.5}_{0}$	M8
CZ0-150/20	288	165	200	200±1.2	$\Phi 9^{+0.5}_{0}$	M8
CZ0-250/10	327	100	265	290±1.6	$\Phi 11^{+0.7}_{0}$	M8
CZ0-250/20	360	205	310	320±1.8	$\Phi 13^{+0.7}_{0}$	M10
CZ0-400/10	375	100	310	320±1.8	$\Phi 13^{+0.7}_{0}$	M10
CZ0-400/20	400	225	340	340±1.8	$\Phi 17^{+0.7}_{0}$	M12
CZ0-600/10	445	130	340	380±1.8	$\Phi 17^{+0.7}_{0}$	M12

六、订货须知

订货时必须指出

1、接触器完整的名称型号；

2、线圈的额定工作电压和频率；

3、订货数量；

例如：订货直流接触器CZ0，约定发热电流100A，两常开主触头，两常开两常闭辅助触头，线圈电压DC110V,10台。

订货示例：CZ0-100/02 110V　10台。

CKJ5
系列交流低压真空接触器

一、适用范围

CKJ5系列交流低压真空接触器（以下简称接触器），是以真空开关管为灭弧元件，具有无飞弧、长寿命、无噪声、体积小、安全可靠等特点。广泛适用于交流50-60Hz，额定工作电压1140V及以下的电力网络中接通和分断电路，并与适当的热继电器或电子保护器等有关保护装置组成电磁起动器，特别适宜组成隔爆型电磁起动器及各种电力控制屏，是煤炭、石油、化工、冶金、机械、交通电力等工业部门最理想的重要电路器件。

产品符合GB14048.4标准。

二、正常工作条件

1、周围空气温度：-5℃～+40℃

2、海拔：不超过2000m

3、空气的相对湿度在最高温度为+40℃时，不超过50%，在较低温度下允许有较高的相对湿度，例如最湿月的月平均最低度为+25℃时，月平均最大相对湿度为90%，并考虑到因温度变化发生在产品表面上的凝露。

三、主要技术参数

1、主要技术参数

型号	工作电压(V)	工作电流(A)	主回路数(极数)	控制电压(V)	操作频率(次/h)		主回路接通能力(A)	主回路分断能力(A)	极限分断(A)	电寿命(万次)		机械寿命(万次)
					AC3	AC4				AC3	AC4	
CKJ5-80	1140 660 380	80	3	380 220 110 36	600	120	1250/100次	1000/25次	3000/3次	60	6	300
CKJ5-125		125			600	120	1250/100次	1000/25次	3000/3次	60	6	
CKJ5-160		160			600	120	1600/100次	1280/25次	3000/3次	60	6	
CKJ5-250		250			600	120	2500/100次	2000/25次	4500/3次	60	6	
CKJ5-400		400			600	120	4000/100次	3200/25次	4500/3次	60	2	
CKJ5-600		600			300	120	6000/100次	4800/25次	6000/3次	60	0.5	

2、动作性能：当周围空气温度在-5℃～+40℃时，接触器在控制电源电压为额定值（Us）的85%至110%范围内应能可靠的吸合。使用在煤矿井下的接触器，在控制电源电压为额定值（Us）的75%至110%范围内均应能可靠的吸合。释放电压应不高于额定控制电源电压（Us）的75%，在交流额定频率下其释放电压也不低于20%Us，对直流也不低于10%Us。

四、接线原理图

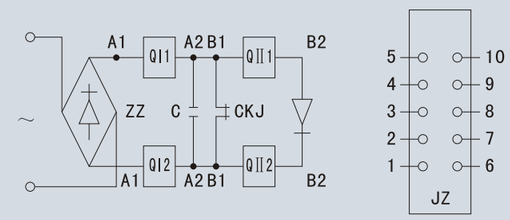

ZZ整流装置　　JZ接线端子　　CKJ辅助开关

QI1：线圈序号(1表示第一个线圈，2表示第二个线圈)　线圈的工作状态(Ⅰ表示启动，Ⅱ表示保持)

CKJ5
系列交流低压真空接触器

五、外形及安装尺寸

1、CKJ5-80、125、160/1140真空开关管

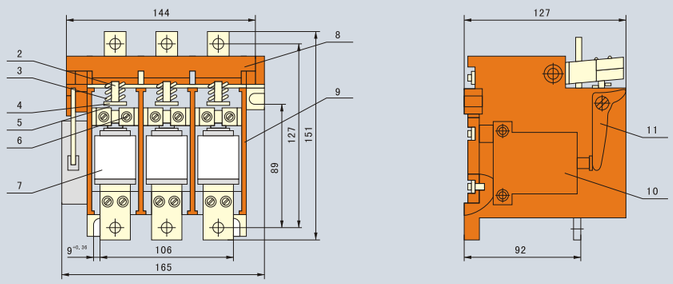

1、导电板
2、拉杆螺钉
3、弹簧
4、弹簧座
5、螺母
6、软联结
7、真空开关管
8、弯臂
9、底座
10、辅助开关
11、拨片

注：1、让接触器保持释放状态，松开接触器拉杆螺钉上的M6螺母，逆时针转动拉杆螺钉，使三对触头处于刚刚吸合状态（可用万用表，指示灯作指示），注意为使三极一致请反复调整。
2、再顺时针转动拉杆螺钉一圈半（注意：三只拉杆螺钉旋转数要一致），使触头开距大于或等于1.5mm，或用游标卡尺测量（螺距为1mm）。
3、拧紧拉杆螺钉上的M6螺母，由于结构尺寸上保证超程不必调整。

2、CKJ5-250/1140真空开关管

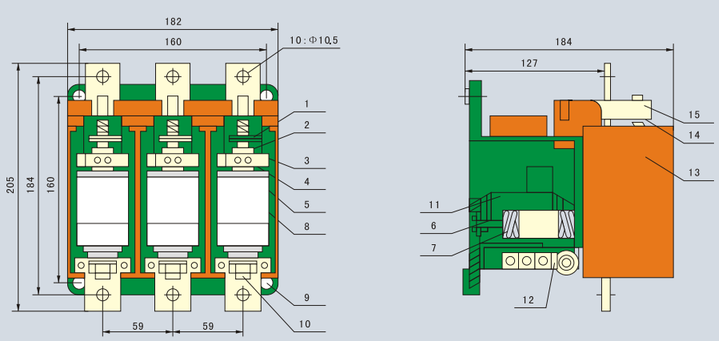

1、开距调节杆
2、锁紧螺母
3、软连接
4、螺钉M5×12
5、导电块
6、调节螺钉
7、反力弹簧
8、真空开关管
9、螺钉M6×16
10、螺母M12
11、线圈组
12、辅助开关
13、底座
14、触头弹簧
15、弯臂

注：1、让接触器保持释放状态，松开接触器调节杆上的M8螺母，逆时针转动开槽调节杆，使三对触头处于刚刚吸合状态（可用万用表，指示灯作指示），注意为使三极一致请反复调整。
2、再顺时针转动拉开槽调节杆（注意：三只调节杆旋转数要一致），使触头开距为2±0.2mm，可用游标卡尺测量或数调节杆边缘上的缺口为13槽（调节杆一周为8个缺口，螺距为1.25mm）。
3、拧紧调节杆上的锁紧螺母M8，由于结构尺寸上保证超程不必调整。

CKJ5
系列交流低压真空接触器

3、CKJ5-400/1140真空开关管

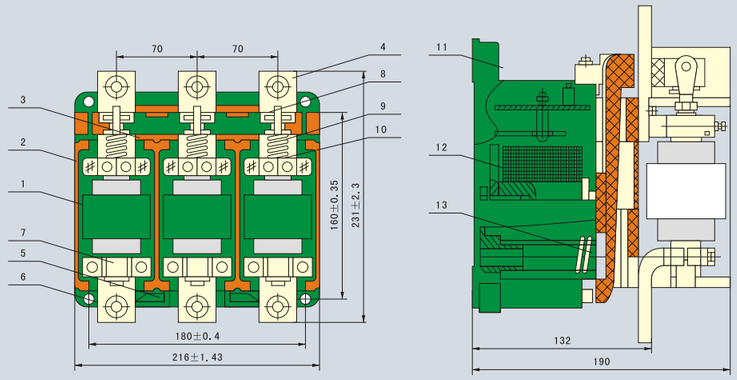

1、真空开关管
2、软连接线
3、左轴承座组
4、上连接版
5、辅助开关
6、下连接板
7、压板
8、拉杆螺钉
9、触头弹簧
10、螺母
11、底座
12、线包组
13、反力弹簧

注：1、让接触器保持释放状态，松开接触器拉杆螺钉上的M8螺母，逆时针转动拉杆螺钉，使三对触头处于刚刚吸合状态（可用万用表，指示灯作指示），注意为使三极一致请反复调整。
2、再顺时针转动拉杆螺钉一又五分之三圈（注意：三只拉杆螺钉旋转数要一致），使触头开距等于$2^{+0.5}$mm，或用游标卡尺测量（螺距为1.25mm）。
3、拧紧拉杆螺钉上的M8螺母，由于结构尺寸上保证超程不必调整。

4、CKJ5-600/1140真空开关管

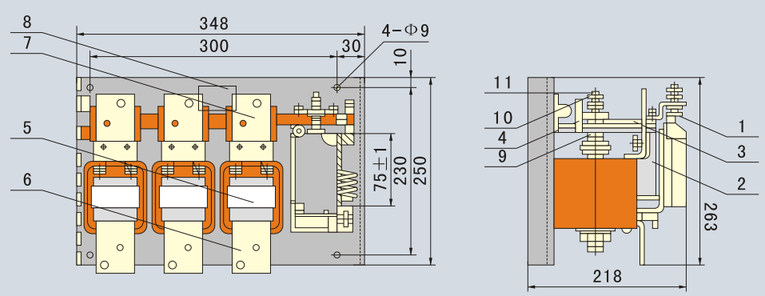

1、辅助触头
2、线圈
3、衔铁
4、支持件
5、真空开关管
6、联结板
7、联结板
8、铭牌
9、触头弹簧
10、调节螺母
11、拉杆螺钉

注：1、让接触器保持释放状态，松开接触器拉杆螺钉外端的两个调节螺母M8，逆时针转动调节螺母，使三对触头处于刚刚吸合状态（可用万用表，指示灯作指示），注意为使三极一致请反复调整。
2、再顺时针转动内侧调节螺母M8一又五分之三圈（注意：三只调节螺母旋转数要一致），使触头开距等于$2^{+0.5}$mm，或用游标卡尺测量（螺距为1.25mm）。
3、拧紧外侧调节螺母M8，由于结构尺寸上保证超程不必调整。

CKG
系列交流高压真空接触器

C

一、适用范围

CKG系列交流高压真空接触器（以下简称接触器），适用于交流50Hz、额定工作电压至10kV、工作电流至630A的电力系统中，供远距离关合和开断线路之用。适用于频繁操作电动机和变压器。

二、型号及含义

C K G □ - □ / □

- 额定电压(kV)
- 电流等级(A)
- 设计序号
- 高压
- 真空
- 接触器

三、正常工作条件

1、环境温度：周围空气温度上限值不超过+40℃，且在24h的平均值不超过+35℃，周围空气温度下限值不低于-25℃
2、海拔：安装地点的海拔不超过2000m
3、相对湿度：日平均值不大于95%，月平均值不大于90%
4、无火灾、爆炸、严重污秽、化学腐蚀和剧烈振动场所
5、安装面与垂直面倾斜度不超过15°

四、主要技术参数

型号	CKG3-□/6		CKG3-□/10	
额定电压	6kV		10kV	
额定频率	50Hz		50Hz	
操作频率	600h-1		600h-1	
工频耐压	主回路断口	32000V	主回路断口	32000V
	相与相、相与地	32000V	相与相、相与地	32000V
额定关合能力	10倍额定电流100次		10倍额定电流100次	
额定开断能力	8倍额定电流25次		8倍额定电流25次	
机械寿命	50万次		50万次	
电寿命	30万次(AC-3)		10万次(AC-3)	
额定开矩	3±0.3mm		5.5±0.3mm	
终压力	＞100N		＞100N	
超程	1.5-2mm		1.5-2mm	
外形尺寸	475×400×213mm		540×469×213mm	
安装尺寸	378×100mm 4孔Φ11		447×130mm 4孔Φ11	
质量	25kg		28kg	
控制电路电压	交流220V，127(110)V		交流220V，127(110)V	
辅助电路电压	交流220V,380V 直流220V		交流220V,380V 直流220V	

CKG
系列交流高压真空接触器

五、结构特征及工作原理

总体结构及其工作原理、工作特性：接触器采用高压电路与低压电路上下布置的结构，这种布置方式结构清晰、直观、便于制造和安装，维修方便，真空灭弧室的动导电杆与下出线端子间用软联接连接，构成主电路的通路，绝缘调节盘把动导杆与驱动结构连接起来，并对地绝缘。电磁铁回转方轴带动真空灭弧室动触头执行分合动作。

主要部分的结构、作用及其工作原理：

1、真空灭弧室：外壳采用95瓷绝缘材料制成的波纹磁管，具有爬距离大、机械强度高、耐热和耐冲击的特点。触头材料选用了耐磨且低截流值的Cu-W-WC，这样在满足开断性能的前提下，减小了开断过程中由于截流引起的过电压，并提高了灭弧室的电寿命。

2、电磁系统：考虑到实现吸力特性与反力特性良好的配合，以及发挥真空接触器运行时噪声低、节电的优点，采用直流合闸电磁铁。电磁系统合闸初期施加全电压，合闸完了在吸合线圈中串联保持线圈保持吸合。

C

六、外形及安装尺寸

1、真空灭弧室的主触头开距测量方法（见图）：当闭合位置时在动导杆根部划一条线然后让接触器成释放状态，测量划线与灭弧室的距离，这就是主触头的开距，考虑到出厂时，总行程已调定，开距调定超程就调定。
2、开距需要调整时，按图先松开调节螺母下面的螺母，然后旋动调节螺母。即可调节开距的大小，调节时要考虑三相的同时断开与闭合，并要求动作灵活，不得有阻滞和卡住现象。
3、辅助接点的开距，应调在3-4mm，利用推动辅助接点的压板螺钉进行调整，超程在2-3mm。
4、安装调整后进行下述电压范围内的动作试验，机构应可靠动作。
a、用85%的额定控制电源电压，进行闭合操作5次
b、用110%的额定控制电源电压，进行闭合操作5次
c、接触器在额定控制电源电压60%-10%范围内，可靠释放，共试2次

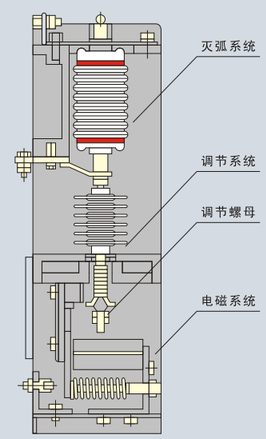

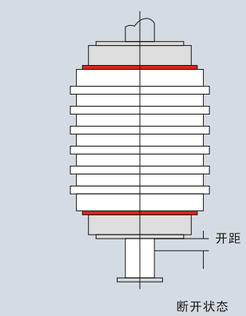

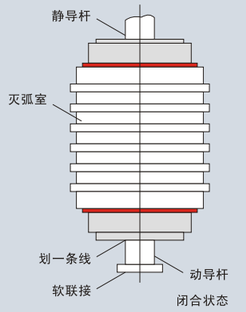

JCZ5
系列户内交流高压真空接触器

一、适用范围

JCZ5系列户内高压真空接触器（以下简称接触器），适用于三相交流额定频率50Hz、额定电压至12kV、额定工作电流至630A的电力系统中，供远距离接通与分断电路、频繁启动控制交流电压电动机及电炉变压器等负载用。它与高压限流式熔断器等元件构成的组合单元，配用于高压开关柜，作为电力系统的成套配电装置。

二、型号及含义

J C Z 5 - □ □ / □

- 额定工作电流(A)
- 合闸保持型式：J-机械保持，D-电磁保持
- 额定电压(kV)
- 设计序号
- 灭弧介质：真空
- 接触器
- 交流

三、正常工作条件

1、周围空气温度：上限为+40℃，下限为-25℃
2、海拔：不超过1000m
3、相对湿度：日平均值不大于95%，月平均值不大于90%
水蒸汽压：日平均值不大于2.2kPa，月平均值不大于1.8kPa
4、周围空气应不受腐蚀性气体、可燃性气体及水蒸汽等明显的污染
5、无经常性的剧烈振动
6、接触器运行时，安装平面与水平面的倾角不大于5°
7、当上述正常使用条件不能满足要求时，由用户同制造单位协商

四、结构和工作原理

1、结构

接触器合闸保持方式有机械保持和电磁保持两种方案，见图1、2。

接触器为上下布置型式，由真空灭弧室、绝缘框架、绝缘子、拍合式合闸电磁机构、机械锁扣机构（机械保持方案用）和底板等组成。

绝缘子、绝缘框架，实现高压回路对地及相间绝缘和支撑。控制回路由桥式整流部分、合闸线圈、分闸线圈（机械保持方案用）、保持线圈（电磁保持方案用）、辅助开关及电容器等组成。其中，电容器用来消除辅助开关常闭触头转换合闸回路时的电火花，从而提高辅助开关常闭触头转换合闸回路的稳定性和可靠性。

2、工作原理

当接到合闸指令，交流110V或220V电源经桥式整流加到合闸线圈两端，合闸线圈通电，衔铁动作，使与其固定的方轴旋转，固定在方轴上的拐臂向上推动绝缘子带动真空灭弧室的动导电杆向上运动，接触器合闸，同时压缩分闸弹簧，使其储能，为接触器分闸作准备。对于机械保持方案，合闸保持由机械锁扣机构来实现；对于电磁保持方案，将保持线圈串入合闸线圈回路，实现接触器长时间的合闸保持。

当接到分闸指令，分闸线圈通电，机械锁扣机构解锁（机械保持方案用），或保持线圈回路断电（电磁保持方案用），由分闸弹簧作用，衔铁释放，方轴通过拐臂及绝缘子带动真空灭弧室的动导电杆向下运动，接触器分闸。

电气原理，见接线图5、6。

JCZ5
系列户内交流高压真空接触器

五、主要技术参数

1、基本技术参数

参数名称		单位	参数值					
			JCZ5-7.2D		JCZ5-7.2J	JCZ5-12D		JCZ5-12J
额定雷电冲击耐受电压（峰值）		kV	60			75		
1min工频耐受电压			32			42		
额定电压			7.2			12		
额定频率		Hz	50					
额定工作电流		A	250	400	630	250	400	630
4s热稳定电流		kA	2.5	4.0	6.3	2.5	4.0	6.3
短路关合能力（AC-3/AC-4）			2/2.5	3.2/4	5/6.3	2/2.5	3.2/4	5/6.3
短路开断能力			2.0	3.2	5.0	2.0	3.2	5.0
极限开断电流（3次）			2.5	4.0	6.3	2.5	4.0	6.3
允许操作频率		次/h	300					
电气寿命	AC-3	×104次	25					
	AC-4		10					
机械寿命			30					
额定操作电源电压		V	AC110/220					
合闸线圈吸合电流		A	≤DC6/3					
保持线圈保持电流			DC0.32/0.16					
分闸线圈脱扣电流			DC2.5/1.3					

2、接触器装配调试后，应满足下表的要求

名称	单位	数据	
		JCZ5-7.2D(J)	JCZ5-12D(J)
触头开距	mm	$4.5^{+1.0}_{-0.5}$	$6.0^{+1.0}_{-0.5}$
触头超程		1.5±0.5	
平均合闸速度	m/s	0.1～0.25	
平均分闸速度		0.3～0.75	
三相合闸同期性	ms	≤2	
合闸时间		≤150	
分闸时间		≤50	
各相导电回路电阻(20℃)	μΩ	≤250	

3、辅助开关NK2-3A的技术参数

名称			单位	数据
动作行程			mm	≤2.5
超程				≤1.5
通断能力	～380V	接通	A	7.8
		分断		0.78
	～220V	通断		0.27

JCZ5
系列户内交流高压真空接触器

六、外形及安装尺寸

1、接触器外形尺寸

图 1 机械保持方案，括号内尺寸为12kV

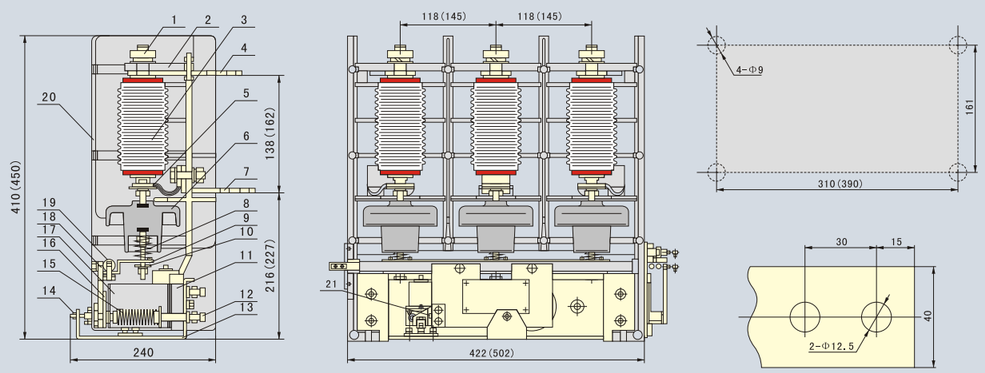

1、螺母 2、绝缘框架 3、灭弧室 4、上接线板 5、软联接 6、绝缘子 7、下接线板
8、触头弹簧 9、拐臂 10、调整螺母 11、磁轭 12、螺栓 13、底板 14、限位螺栓
15、分闸弹簧 16、铁心 17、线圈 18、衔铁 19、方轴 20、面板 21、锁扣机构

图 2 电磁保持方案，括号内尺寸为12kV

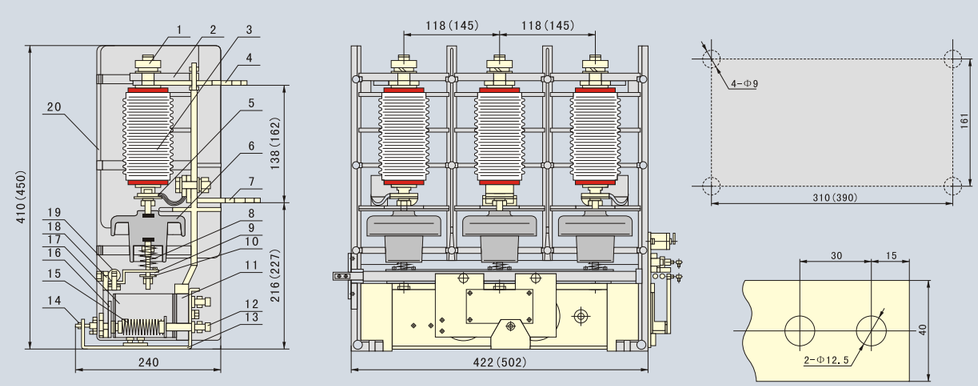

1、螺母 2、绝缘框架 3、灭弧室 4、上接线板 5、软联接 6、绝缘子 7、下接线板
8、触头弹簧 9、拐臂 10、调整螺母 11、磁轭 12、螺栓 13、底板 14、限位螺栓
15、分闸弹簧 16、铁心 17、线圈 18、衔铁 19、方轴 20、面板

JCZ5
系列户内交流高压真空接触器

七、接线图

1、二次接线端子接线图

图 3 电磁保持方案控制线路配线图

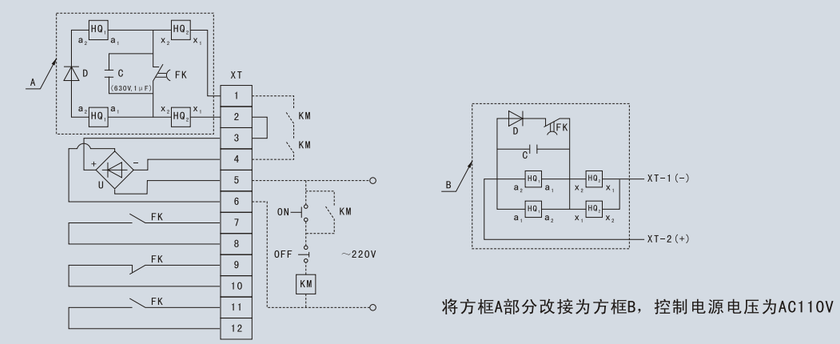

图 4 机械保持方案控制线路配线图

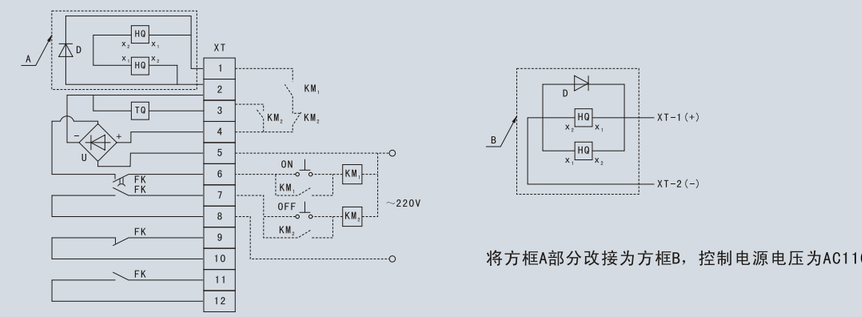

电磁保持方案控制线路配线图

符号	名称
HQ2	合闸线圈
HQ1	保持线圈
FK	辅助开关
D	二极管
C	电容器
U	整流器
XT	接线端子排
KM	合闸继电器
ON	合闸按钮
OFF	分闸按钮

机械保持方案控制线路配线图

符号	名称
HQ	合闸线圈
TQ	分闸线圈
FK	辅助开关
U	整流器
D	二极管
ON	合闸按钮
OFF	分闸按钮
KM1	合闸继电器
KM2	分闸继电器
XT	接线端子排