KT12
系列交流凸轮控制器

一、适用范围

KT12系列交流凸轮控制器适用于交流50Hz、电压至380V的电路中，用作起重机交流电动机的起动、停止、调速、换向和制动之用，也适用于有相同要求的其它电力驱动系统中。

产品符合GB14048.4标准。

二、型号及含义

KT12 - □ J / □

- 线路特征代号*：1-控制一台绕线型电动机，2-控制二台绕线型电动机(并带有定子电路的触头)。3-控制一台鼠笼型电动机。
- 交流
- 额定电流(A)

三、主要技术参数

型号	额定电流(A)	额定电压(V)	工作位置数		在通电率=40%时所控制的电动机最大功率(kW)		转子电路触头电流(A)		操作力(N)	重量(Kg)	每小时最大操作次数	辅助触头约定发热电流	最大工作周期
			向前(上升)	向后(下降)	220V	380V	额定电流	通电率=40%最大电流					
KT12-25J/1	25	380	5	5	7.5	11	30	50	5	8	600次/h	10A	10 min
KT12-25J/2			5	5	2×3.5	2×5.5	50	2×25		10			
KT12-25J/3			1	1	7.5	11				8			

四、外形及安装尺寸

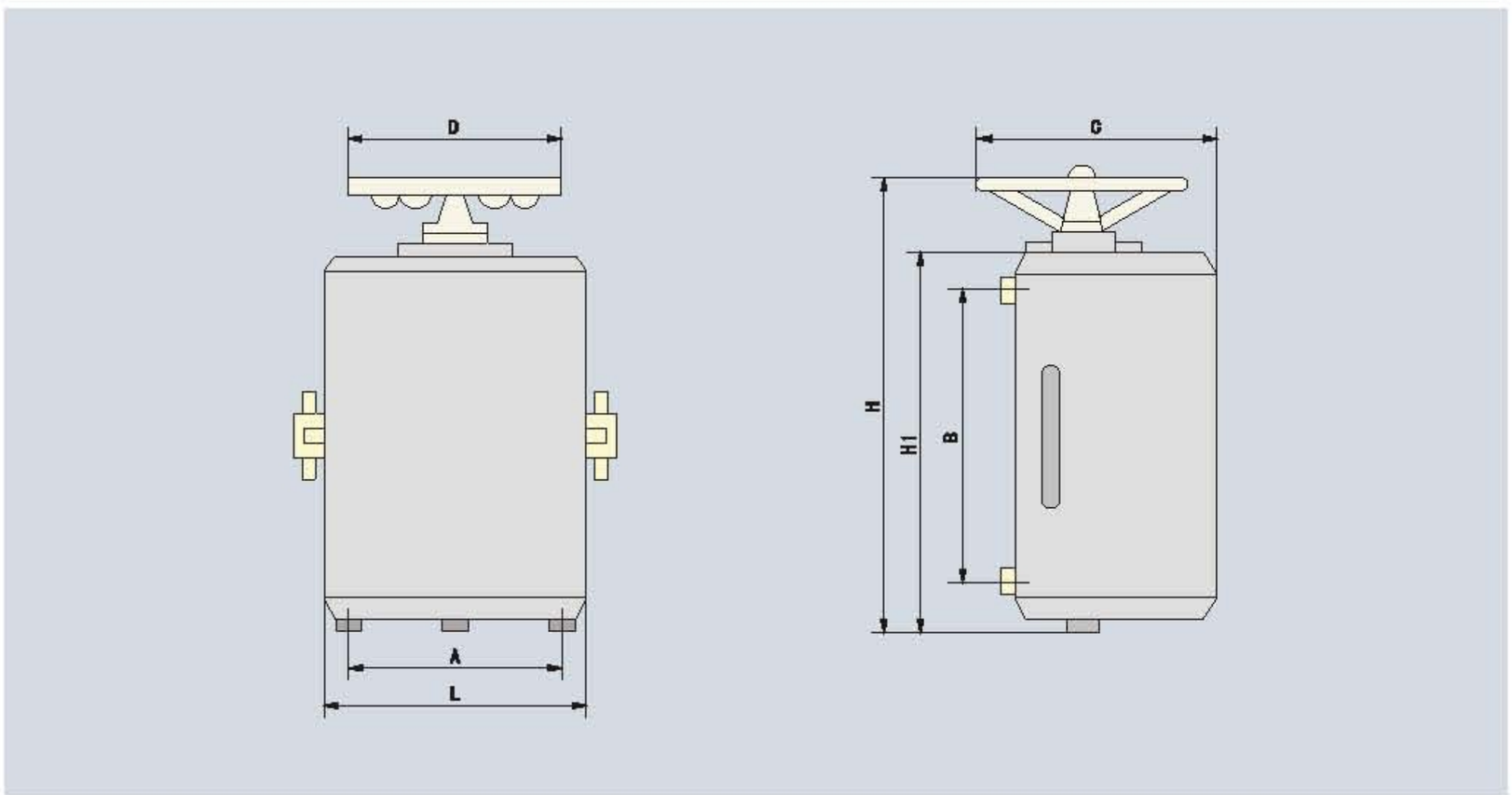

型号	A	B	C	H	L	H1	D
KT12-25J/1	170	211	220	350	257	277	Φ150
KT12-25J/2	170	281	220	420	257	346	Φ150
KT12-25J/3	170	211	220	350	257	277	Φ150