JKG2B
系列智能无功功率补偿控制器

一、适用范围

JKG2B系列智能无功率补偿控制器，适用于低压配电系统电容补偿装置的自动调节，使功率因数达到用户预定状态，改善电源质量，从而提高经济效益和社会效益，达到节能目的。

二、正常工作条件

1、海拔高度：不超过2500m
2、环境温度：-25℃～+50℃
3、空气湿度：在40℃时不超过50%，20℃时不超过90%
4、周围环境无腐蚀性气体，无导电尘埃，无易燃易爆的介质存在
5、安装地点无剧烈震动

三、结构特征

1、以无功功率计算投切电容器容量，补偿精度高。
2、功率因数测量精度高，显示范围宽。
3、初始相位预置（软件调节同名端或电流信号极性）。
4、具有功率因数与无功功率两种控制模式。
5、人机界面友好操作方便。
6、各种控制参数全数字可调直观使用方便。
7、具有自动运行与手动运行两种工作方式。
8、具有过电压和欠电压保护功能。
9、具有掉电保护功能数据不丢失。
10、电流信号输入阻抗低≤0.01Ω。

四、主要技术参数

额定工作电压	额定工作电流	输出触点容量	显示功率因数	测量无功功率	欠压保护值	控制方式	灵敏度	防护等级
AC 220V 或 380V 50Hz	AC 0-5A	7A	滞后0.001 超前0.001	0～9999 Kvar	300V	自动选优循环投切	60mA	外壳 IP20

五、外形及安装尺寸

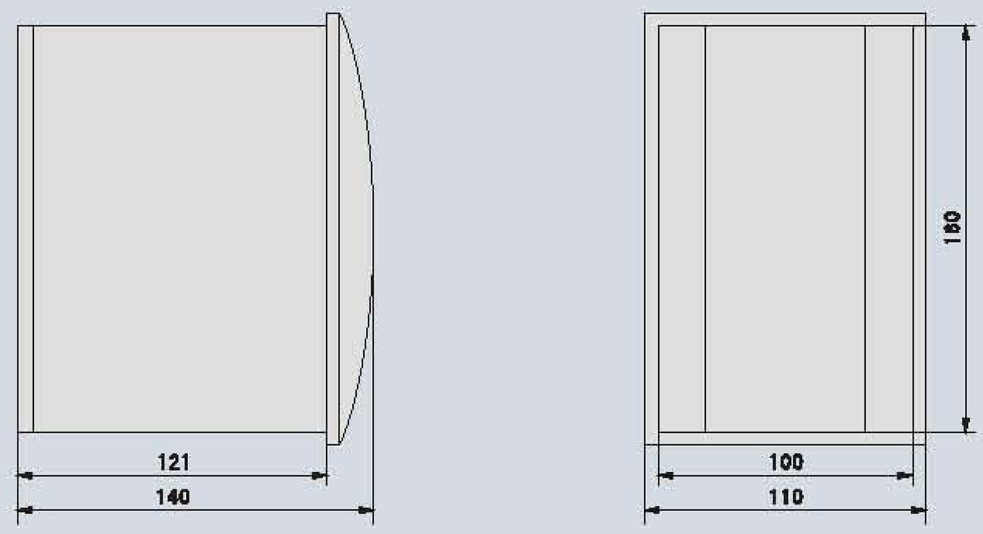

JKG2B
系列无功功率自动补偿控制器

六、接线图

1、JKG2B-220V

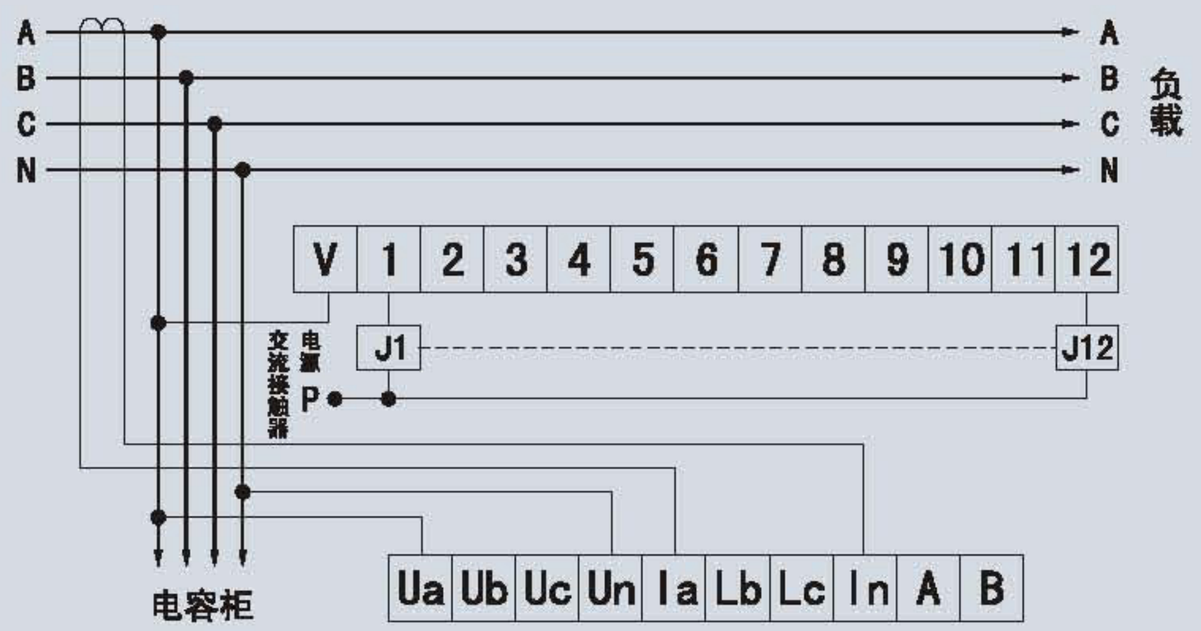

Ua、Un：电压信号输入端　　Ia、In：电流信号输入端　　V：控制输出端子公共端

2、JKG2B-380V

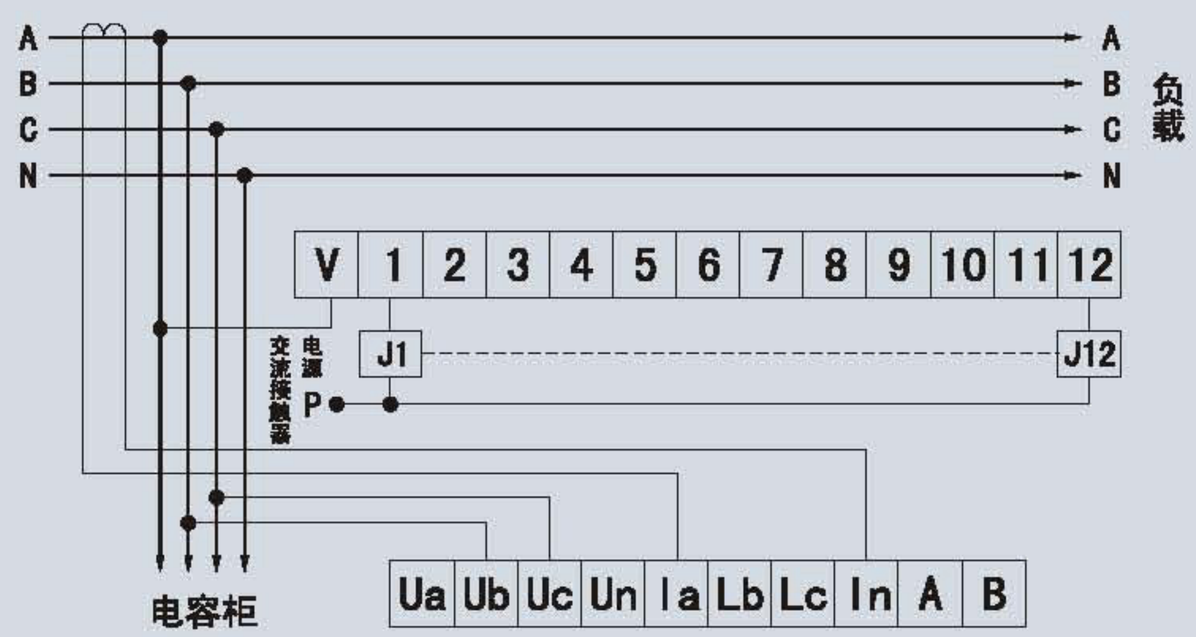

Ub、Uc：电压信号输入端　　Ia、In：电流信号输入端　　V：控制输出端子公共端

如接触器为380V，P点接B或C；如接触器为220V，P点接N相。